HORIZON FITNESS

T202

TREADMILL OWNER'S MANUAL
MANUEL DU PROPRIÉTAIRE DU TAPIS ROULANT
MANUAL DEL PROPIETARIO DE LA CAMINADORA

Read the TREADMILL GUIDE before using this OWNER'S MANUAL.
Lire le GUIDE D'UTILISATION DU TAPIS ROULANT avant de se référer au présent MANUEL DU PROPRIÉTAIRE.
Lea la GUÍA DE LA CAMINADORA antes de utilizar este MANUAL DEL PROPIETARIO.

3 ENGLISH
28 FRANÇAIS
54 ESPAÑOL

IMPORTANT PRECAUTIONS

SAVE THESE INSTRUCTIONS

When using an electrical product, basic precautions should always be followed, including the following: Read all instructions before assembly or use of this treadmill. It is the responsibility of the owner to ensure that all users of this treadmill are adequately informed of all warnings and precautions. If you have any questions after reading this guide, contact Customer Tech Support at the number listed on the back panel of the OWNER'S MANUAL.

This treadmill is intended for in-home use only. Do not use this treadmill in any commercial, rental, school or institutional setting. Failure to comply will void the warranty.

⚠ DANGER

TO REDUCE THE RISK OF ELECTRICAL SHOCK:

Always unplug the equipment from the electrical outlet before cleaning, performing maintenance and putting on or taking off parts.

⚠ WARNING

TO REDUCE THE RISK OF BURNS, FIRE, ELECTRICAL SHOCK OR INJURY TO PERSONS:

- Use this equipment only for its intended use as described in this Owner's Manual.
- At NO time should children under the age of 14 use the equipment.
- At NO time should pets or children under the age of 14 be closer to the equipment than 10 feet / 3 meters.
- This equipment is not intended for use by persons with reduced physical, sensory or mental capabilities, or lack of experience and knowledge, unless they are supervised or have been given instruction concerning use of the equipment by a person responsible for their safety.
- Always wear athletic shoes while using this equipment. NEVER operate the exercise equipment with bare feet.
- Do not wear any clothing that might catch on any moving parts of this equipment.
- Heart rate monitoring systems may be inaccurate. Over exercising may result in serious injury or death.
- Incorrect or excessive exercise may result in serious injury or death. If you experience any kind of pain, including but not limited to chest pains, nausea, dizziness, or shortness of breath, stop exercising immediately and consult your physician before continuing.
- Do not jump on the equipment.
- At no time should more than one person be on the equipment.
- Set up and operate this equipment on a solid level surface.
- Never operate the equipment if it is not working properly or if it has been damaged.
- Use handlebars to maintain balance when mounting and dismounting, and for additional stability while exercising.
- To avoid injury, do not expose any body parts (for example, fingers, hands, arms or feet) to the drive mechanism or other potentially moving parts of the equipment.
- Connect this exercise product to a properly grounded outlet only.
- This equipment should never be left unattended when plugged in. When not in use, and prior to servicing, cleaning, or moving equipment, turn off power, then unplug from outlet.
- Do not use any equipment that is damaged or has worn or broken parts. Use only replacement parts supplied by Customer Technical Support or an authorized dealer.
- Never operate this equipment if it has been dropped, damaged, or is not working properly, has a damaged cord or plug, is located in a damp or wet environment, or has been immersed in water.

⚠ WARNING

TO REDUCE THE RISK OF BURNS, FIRE, ELECTRICAL SHOCK OR INJURY TO PERSONS:

- Keep power cord away from heated surfaces. Do not pull on this power cord or apply any mechanical loads to this cord.
- Do not remove any protective covers unless instructed by Customer Technical Support. Service should only be done by an authorized service a technician.
- To prevent electrical shock, never drop or insert any object into any opening.
- Do not operate where aerosol (spray) products are being used or when oxygen is being administered.
- This equipment should not be used by persons weighing more than the specified maximum weight capacity as listed in the equipment Owner's Manual. Failure to comply will void the warranty.
- This equipment must be used in an environment that is both temperature and humidity controlled. Do not use this equipment in locations such as, but not limited to: outdoors, garages, car ports, porches, bathrooms, or located near a swimming pool, hot tub, or steam room. Failure to comply will void the warranty.
- Contact Customer Technical Support or an authorized dealer for examination, repair and/or service.
- Never operate this exercise equipment with the air opening blocked. Keep the air opening and internal components clean, free of lint, hair, and the like.
- Do not modify this exercise device or use unapproved attachments or accessories. Modifications to this equipment or use of unapproved attachments or accessories will void your warranty and may cause injury.
- To clean, wipe surfaces down with soap and slightly damp cloth only; never use solvents.
- When exercising, always maintain a comfortable and controlled pace.
- To avoid injury, use extreme caution when stepping onto or off of a moving belt. Stand on the siderails when starting the treadmill.
- To avoid injury, attach safety clip to clothing before use.
- Disconnect the safety key from treadmill when not using to prevent uncontrolled usage by third parties.
- Ensure that the edge of the belt is parallel with the lateral position of the side rail and does not move under the side rail. If the belt is not centered, it must be adjusted before use.
- When there is no user on the treadmill (unloaded condition) and when the treadmill is running at 12 km/ hour (7.5 mph), the A-weighted sound pressure level is no greater than 70 dB when sound level is measured at typical head height.
- Noise emission measurement of treadmill under load is higher than with no load.
- When lowering the treadmill deck, wait until rear feet are firmly on the floor before stepping on the deck.
- Make sure the treadmill comes to complete stop before folding. Do not operate the treadmill when it is folded.
- When moving the treadmill, DO NOT lift treadmill or turn it upside down or place treadmill on its side. Treadmill is equipped with high-pressure springs which can cause the lower base frame to spring open if mishandled, potentially causing injury. Transport unit ONLY on the ground, and ONLY after it is fully assembled and in the upright folded position with the lock latch secured.

GROUNDING INSTRUCTIONS

This product must be grounded. If a treadmill should malfunction or breakdown, grounding provides a path of least resistance for electrical current to reduce the risk of electrical shock. This product is equipped with a cord having an equipment-grounding conductor and a grounding plug. The plug must be plugged into an appropriate outlet that is properly installed and grounded in accordance with local codes and ordinances.

DANGER

Improper connection of the equipment-grounding conductor can result in a risk of electric shock. Check with a qualified electrician or service provider if you are in doubt as to whether the product is properly grounded. Do not modify the plug provided with the product. If it will not fit the outlet, have a proper outlet installed by a qualified electrician.

This product is for use on a nominal 110-120 Volt circuit and has a grounding plug that looks like the plug in the illustration. Make sure that the product is connected to an outlet having the same configuration as the plug. No adapter should be used with this product.

This product must be used on a dedicated circuit. To determine if you are on a dedicated circuit, shut off the power to that circuit and observe if any other devices lose power. If so, move devices to a different circuit. Note: There are usually multiple outlets on one circuit. This treadmill should be used with a minimum 15-amp circuit.

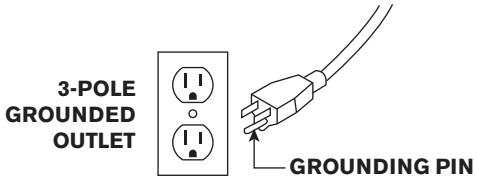

WARNING

Connect this exercise product to a properly grounded outlet only.

Never operate product with a damaged cord or plug even if it is working properly. Never operate any product if it appears damaged, or has been immersed in water. Contact Customer Tech Support for replacement or repair.

ASSEMBLY

⚠ WARNING

There are several steps during the assembly process where special attention must be paid. It is very important to follow the assembly instructions and to ensure the product is assembled correctly to reduce the risk of injury. Make sure all parts are firmly tightened before using the treadmill to ensure that the treadmill is stable and structurally sound.

Before proceeding, find your treadmill's serial number located on a white barcode sticker near the on/off power switch and power cord and enter it in the space provided below.

ENTER YOUR SERIAL NUMBER AND MODEL NAME IN THE BOXES BELOW:

SERIAL NUMBER:

TM	

MODEL NAME: **HORIZON** [ ] **TREADMILL**

SERIAL NUMBER LOCATION

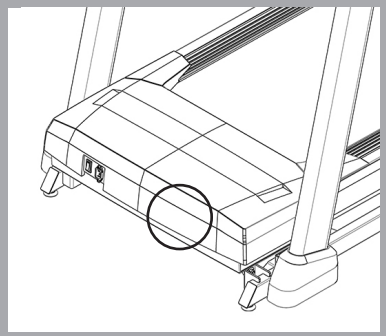

» Refer to the SERIAL NUMBER and MODEL NAME when calling for service.

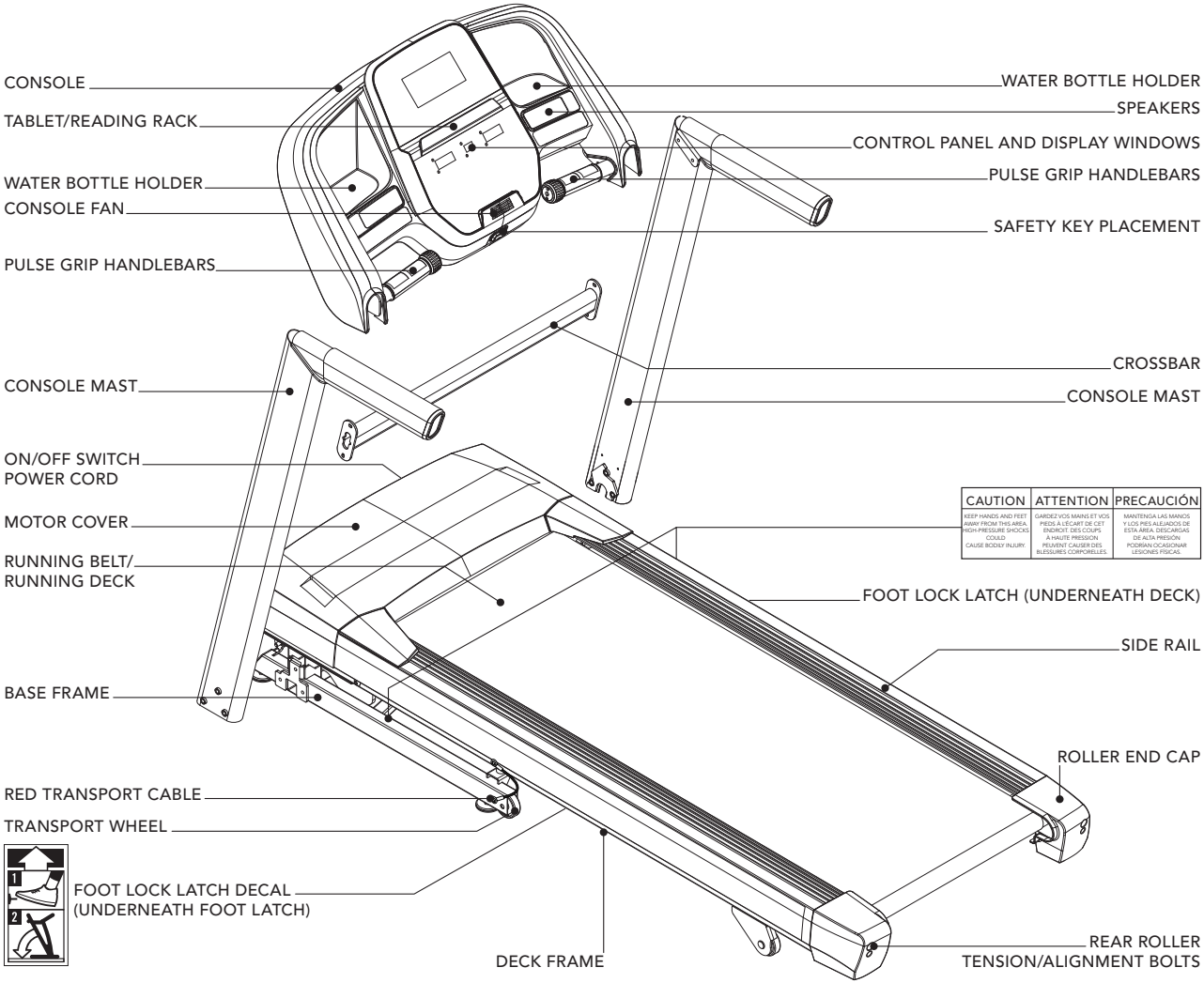
CONSOLE
TABLET/READING RACK
WATER BOTTLE HOLDER
CONSOLE FAN
PULSE GRIP HANDLEBARS
CONSOLE MAST
ON/OFF SWITCH
POWER CORD
MOTOR COVER
RUNNING BELT/
RUNNING DECK
BASE FRAME
RED TRANSPORT CABLE
TRANSPORT WHEEL
FOOT LOCK LATCH DECAL
(UNDERNEATH FOOT LATCH)
DECK FRAME
WATER BOTTLE HOLDER
SPEAKERS
CONTROL PANEL AND DISPLAY WINDOWS
PULSE GRIP HANDLEBARS
SAFETY KEY PLACEMENT
CROSSBAR
CONSOLE MAST
CAUTION
KEEP HANDS AND FEET AWAY FROM THIS AREA. HIGH-PRESSURE SHOCKS COULD CAUSE BODILY INJURY.
ATTENTION
GARDEZ VOS MAINS ET VOS PIEDS À L'ÉCART DE CET ENDROIT. DES COUPS À HAUTE PRESSION PEUVENT CAUSER DES BLESSURES CORPORELLES.
PRECAUCIÓN
MANTENGA LAS MANOS Y LOS PIES ALEJADOS DE ESTA ÁREA. DESCARGAS DE ALTA PRESIÓN PODRIAN OCASIONAR LESIONES FISICAS.
FOOT LOCK LATCH (UNDERNEATH DECK)
SIDE RAIL
ROLLER END CAP
REAR ROLLER
TENSION/ALIGNMENT BOLTS

TOOLS INCLUDED:

- ☐ 6 mm T-Wrench
- ☐ 6 mm L-Wrench
- ☐ 5 mm L-Wrench

PARTS INCLUDED:

- ☐ 1 Console Assembly
- ☐ 2 Console Masts
- ☐ 1 Crossbar
- ☐ 1 Hardware Kit
- ☐ 1 Safety Key
- ☐ 1 Audio Adapter Cable
- ☐ 1 Bottle of Silicone Lubricant (for 2 applications)

NEED HELP?

If you have questions or if there are any missing parts, contact Customer Tech Support. Contact information is located on the back panel of this manual.

WARNING

FAILURE TO FOLLOW THESE INSTRUCTIONS COULD RESULT IN INJURY!

WARNING

DO NOT ATTEMPT TO LIFT THE TREADMILL! Do not move or lift treadmill from packaging until specified to do so in the assembly instructions. You may remove the plastic wrap from console masts.

WARNING

Never open box when it is positioned upside-down or on its side.

Unpack and assemble the unit where it will be used.

The enclosed treadmill is equipped with high-pressure springs which can cause the lower base frame to spring open if mishandled.

The red transport cables are installed between the upper deck frame and the lower base frame to prevent the movement of the lower base frame. DO NOT remove red transport cables until instructed to do so.

NOTE: During each assembly step, ensure that ALL nuts and bolts are in place and partially threaded in before completely tightening any ONE bolt.

NOTE: A light application of grease may aid in the installation of hardware. Any grease, such as lithium bike grease is recommended.

ASSEMBLY **STEP- UNPACKING**

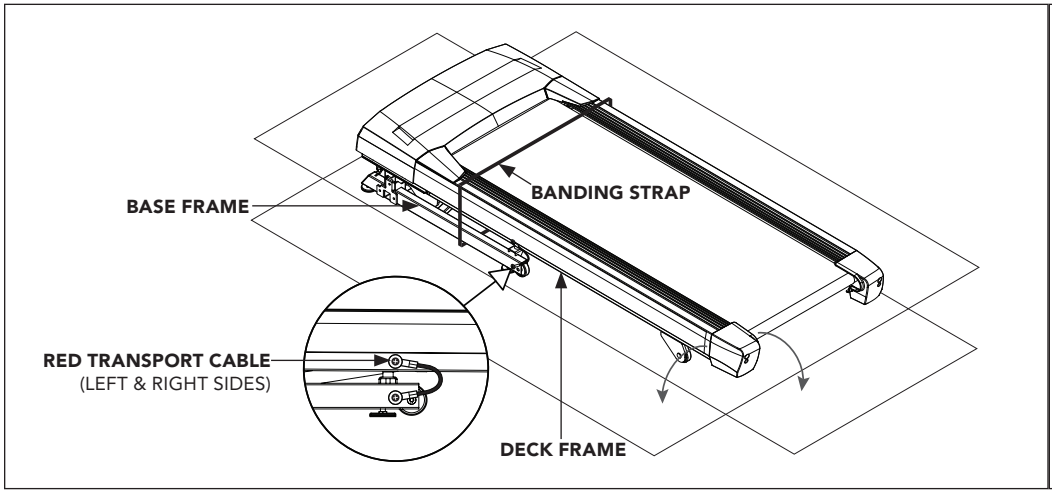

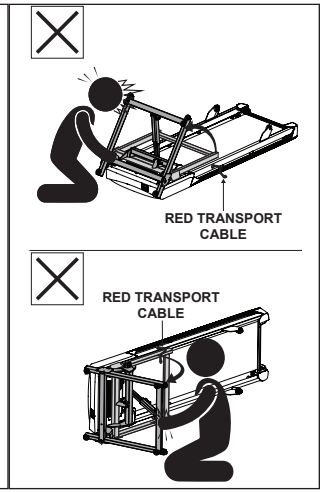

A Place the treadmill carton on a level flat surface with the bottom of the box on the ground.

B Cut banding straps on outside of box and remove box lid.

C DO NOT lift treadmill out of the box. Instead, tear down corners of bottom of treadmill box as shown. Treadmill should be assembled on flattened treadmill box as shown to protect floor surface.

D Cut the banding straps inside the box and remove everything but the treadmill frame.

E Partially lift the running deck upward from the rear to remove all contents from underneath the running deck. Red transport cables on either side of treadmill will prevent the treadmill deck from fully lifting.

WARNING

NEVER tip treadmill upside-down or on its side. DO NOT use tools to remove the red transport cables until instructed to do so. If a component requires tools to remove, wait until the Assembly Instructions instructs you how to safely remove the component.

ASSEMBLY **STEP 1**

HARDWARE FOR STEP 1			
PART	TYPE	DESCRIPTION	QTY
A	BOLT	M8X1.25PX60L-30L	3

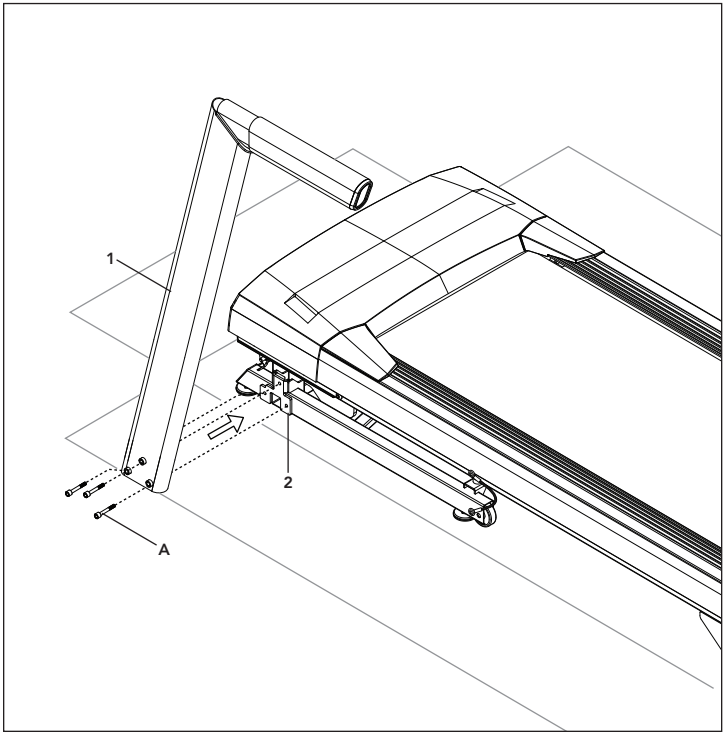

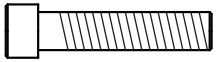

A

1.1 Open **HARDWARE FOR STEP 1**.

1.2 Attach the **LEFT CONSOLE MAST (1)** to the **BASE FRAME (2)** using **3 BOLTS (A).**

NOTE: Do not fully tighten bolts until the end of **STEP 4.**

ASSEMBLY **STEP 2**

HARDWARE FOR STEP 2			
PART	TYPE	DESCRIPTION	QTY
A	BOLT	M8X1.25PX60L-30L	3

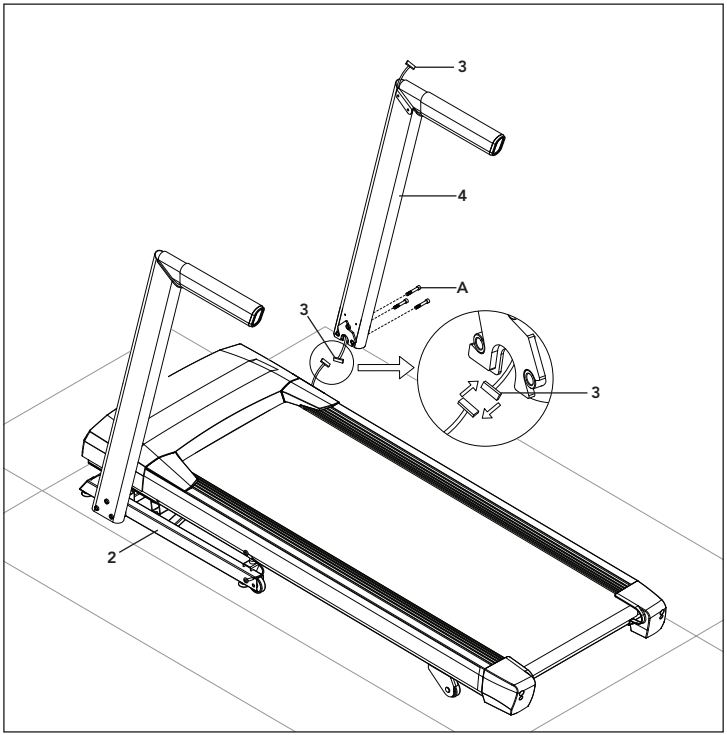

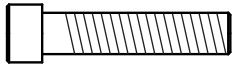

2.1 Open **HARDWARE FOR STEP 2.**

2.2 Pull the **CONSOLE CABLE (3)** away from the treadmill base frame. Connect the **CONSOLE CABLE (3)** from the **MAIN FRAME (2)** to the **CONSOLE CABLE (3)** in the bottom of the **RIGHT CONSOLE MAST (4)**. The other end of the **CONSOLE CABLE (3)** should be located at the top of the mast.

2.3 Attach **RIGHT CONSOLE MAST (4)** to **MAIN FRAME (2)** using **3 BOLTS (A)**.

NOTE: Be careful not to pinch any wires while assembling the console.

NOTE: Do not fully tighten bolts until the end of **STEP 4.**

ASSEMBLY **STEP 3**

HARDWARE FOR STEP 3			
PART	TYPE	DESCRIPTION	QTY
A	BOLT	M6X1.0PX15L	4

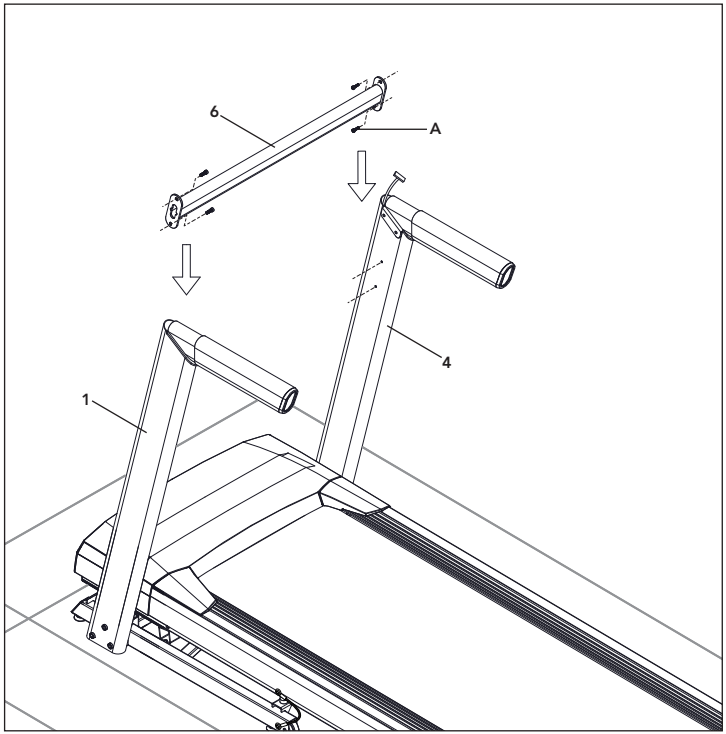

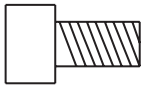

A

3.1 Open **HARDWARE FOR STEP 3**.

3.2 Attach **LEFT SIDE** of the **CROSSBAR (6)** to the **UPRIGHT MAST (1)** loosely using **2 BOLTS (A)**.

3.3 Attach **RIGHT SIDE** of the **CROSSBAR (6)** to the **UPRIGHT MAST (4)** loosely using **2 BOLTS (A)**.

NOTE: Do not fully tighten bolts until the end of **STEP 4.**

ASSEMBLY **STEP 4**

HARDWARE FOR STEP 4			
PART	TYPE	DESCRIPTION	QTY
A	BOLT	M8X1.25PX15L	4
B	SPRING WASHER	8.0X13.0X1.5T	4
C	FLAT WASHER	8.2X13.0X1.4T	4

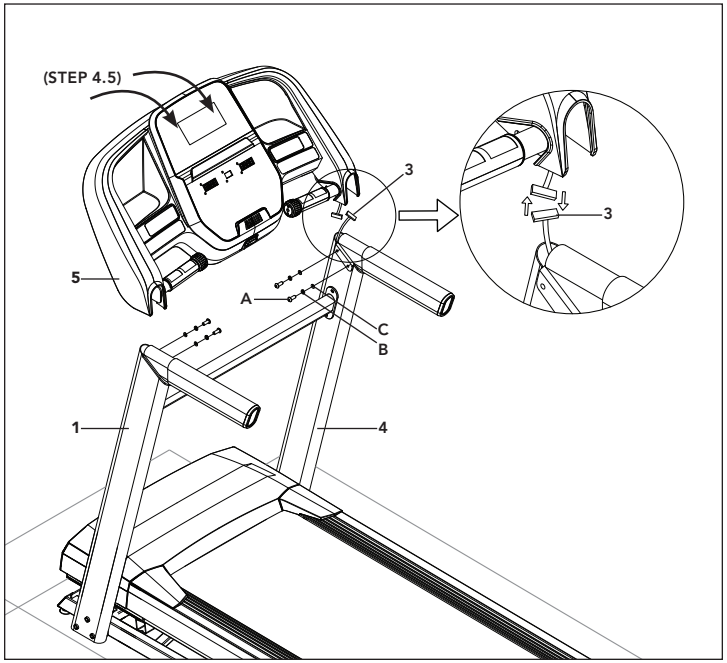

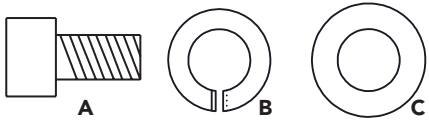

NOTE: Be careful not to pinch any wires while assembling the console.

4.1 Open **HARDWARE FOR STEP 4.**

4.2 Gently place the **CONSOLE (5)** on top of the **CONSOLE MASTS (1&4)**. Attach the **LEFT SIDE** first using **2 BOLTS (A), 2 SPRING WASHERS (B)** and **2 FLAT WASHERS (C).**

4.3 The **CONSOLE CABLES (3)** are tucked into the **RIGHT CONSOLE MAST (4)**. Using the lead wire carefully pull the **CONSOLE CABLE (3)** out of the **RIGHT CONSOLE MAST (4)**. Detach and and discard the **LEAD WIRE.** Connect the **CONSOLE CABLES (3)** and carefully tuck wires in masts to avoid damage.

4.4 Attach the **RIGHT SIDE** of the **CONSOLE (5)** using **2 BOLTS (A), 2 SPRING WASHERS (B)** and **2 FLAT WASHERS (C).**

4.5 Pull the top of the **CONSOLE (5)** towards the back of the treadmill and **HOLD** while **TIGHTENING THE LEFT AND RIGHT SIDE BOLTS (A).**

4.6 **REMEMBER** to tighten **ALL BOLTS & SCREWS** completely now that assembly is finished.

ASSEMBLY **STEP 5 - REMOVAL OF RED TRANSPORT CABLES**

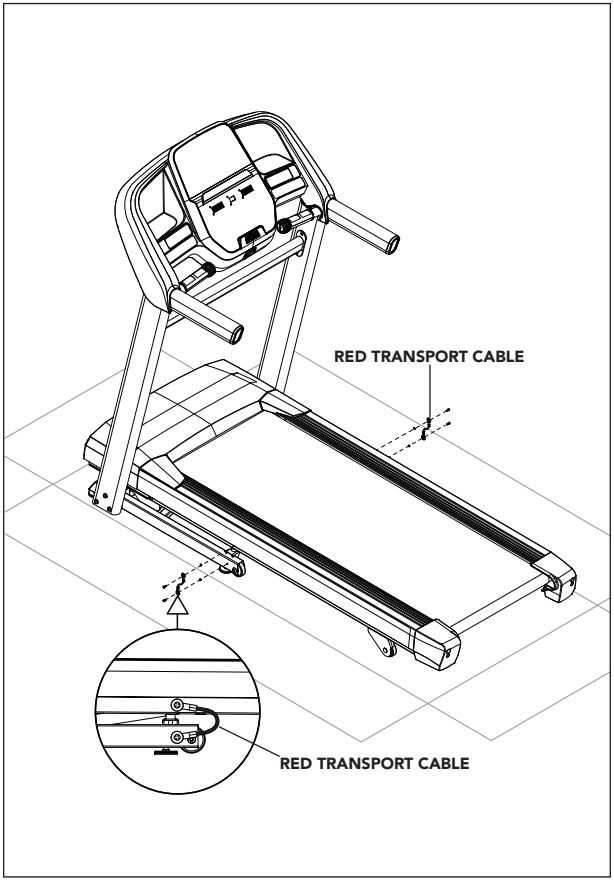

⚠ WARNING

FAILURE TO FOLLOW THESE INSTRUCTIONS COULD RESULT IN INJURY!

Once the red transport cables have been detached from the treadmill, high pressure springs can cause the lower base frame to spring open. NEVER tip treadmill upside-down or on its side, and NEVER lift this unit if red transport cables are not connecting the upper deck frame to the lower base frame.

5.1 Ensure that treadmill is resting with all wheels supported by the floor.

5.2 On left side of treadmill, use the 5mm L-wrench (provided in box) to remove the two bolts connecting the red transport cable to the upper deck frame and the lower base frame.

5.3 Replace both bolts (one in the upper deck frame and one in the lower base frame) and fully tighten to lock in place. Note that to prevent the lower base frame from springing open during transport or disassembly of the treadmill in the future, the red transport cable can be reattached to the treadmill using these same bolts.

5.4 Perform same operation on right side of treadmill to remove the two bolts connecting the red transport cable to the upper deck frame and the lower base frame.

5.5 Replace both bolts and fully tighten to lock in place.

5.6 Save both red transport cables for future use by placing cables into clear poly bag alongside the owner's manual.

5.7 When red transport cables are not installed, transport unit ONLY on the ground, and ONLY after it is fully assembled and in the upright folded position with the lock latch secured.

ASSEMBLY **STEP 6 - MOVING TREADMILL**

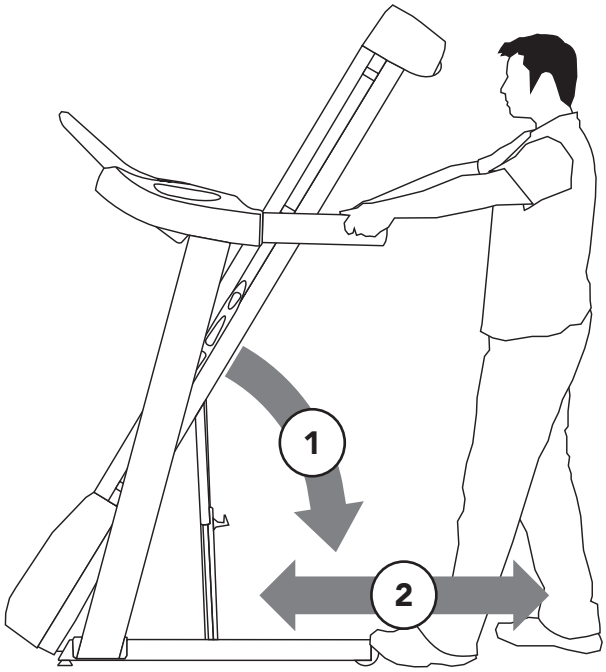

6.1 To move, make sure the treadmill is folded and securely latched. Then firmly grasp the handlebars, tilt the treadmill back (1) and roll (2).

6.2 Move treadmill off flattened box and into its final position, ready for use. Dispose of cardboard box.

NOTE: If treadmill must be disassembled or lifted in the future, use the 5mm L-wrench to re-attach red transport cables to the upper deck frame and lower base frame on both the left side and right side of the treadmill. Check to ensure that the lower base frame cannot spring open before lifting or disassembling treadmill.

ASSEMBLY COMPLETE!

Before the first use, lubricate the treadmill deck by following the instructions in the MAINTENANCE section in the TREADMILL GUIDE.

TREADMILL OPERATION

This section explains how to use your treadmill's console and programming.

The BASIC OPERATION section in the TREADMILL GUIDE has instructions for the following:

- LOCATION OF THE TREADMILL
- USING THE SAFETY KEY
- FOLDING THE TREADMILL
- MOVING THE TREADMILL
- LEVELING THE TREADMILL
- TENSIONING THE RUNNING BELT
- CENTERING THE RUNNING BELT
- USING THE HEART RATE FUNCTION

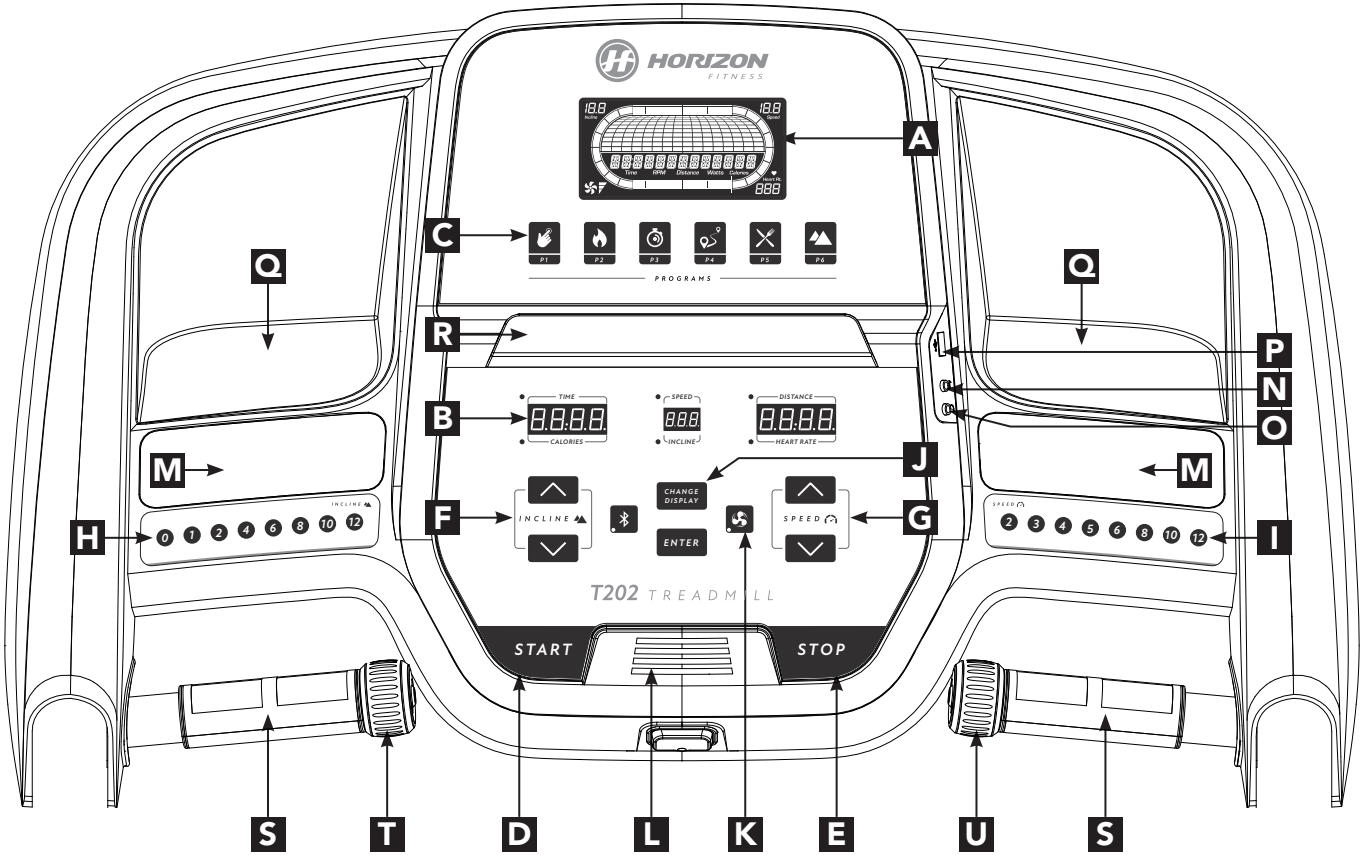
HORIZON
FITNESS
A
C
P1
P2
P3
P4
P5
P6
PROGRAMS
Q
Q
R
P
N
O
B
TIME
CALORIES
SPEED
INCLINE
DISTANCE
HEART RATE
J
CHANGE DISPLAY
ENTER
M
M
F
INCLINE
G
SPEED
H
I
T202 TREADMILL
START
STOP
S
T
D
L
K
E
U
S

CONSOLE OPERATION

Note: There is a thin protective sheet of clear plastic on the overlay of the console that should be removed before use.

A) **LCD DISPLAY:** Time, RPM, Distance, Watts, Calories, Incline, Speed, Heart Rate, Fan Speed.

B) **LED DISPLAY:** Time, Speed, Distance, Calories, Incline, Heart Rate.

C) **WORKOUT INDICATORS:** indicates what workout is set for the current program.

D) **START:** press to begin exercising, start your workout, or resume exercising after pause.

E) **STOP:** press to pause/end your workout. Hold for 3 seconds to reset the console.

F) **INCLINE +/- KEYS:** used to adjust incline in small increments (0.5% increments).

G) **SPEED +/- KEYS:** used to adjust speed in small increments (0.1 mph increments).

H) **INCLINE QUICK KEYS:** used to reach desired incline more quickly.

I) **SPEED QUICK KEYS:** used to reach desired speed more quickly.

J) **CHANGE DISPLAY:** press to change display feedback during workout.

K) **FAN KEY:** press to turn fan on and off.

L) **FAN:** personal workout fan.

M) **SPEAKERS:** music plays through speakers when your CD / MP3 player is connected to the console.

N) **AUDIO IN JACK:** plug your CD / MP3 player into the console using the included audio adaptor cable.

O) **AUDIO OUT / HEADPHONE JACK:** plug your headphones into this jack to listen to your music through the headphones. Note: when headphones are plugged into the headphone jack the sound will no longer come out through the speakers.

P) **USB INPUT:** 1A/5V USB output power.

Q) **WATER BOTTLE POCKETS:** holds personal workout equipment.

R) **TABLET/READING RACK:** holds tablet or reading material.

S) **HEART RATE PULSE GRIPS:** used to measure heart rate.

T) **INCLINE SCROLL WHEEL:** used to adjust incline in small increments (.5%).

U) **SPEED SCROLL WHEEL:** used to adjust speed in small increments (.1 MPH).

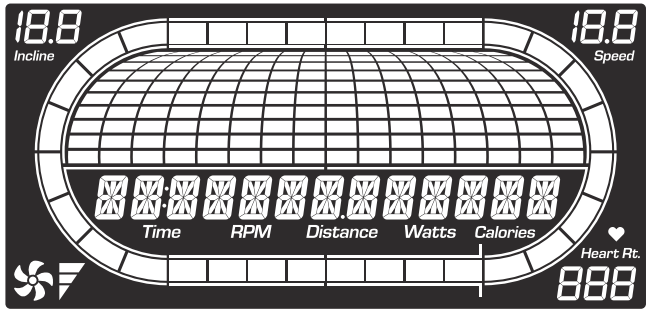

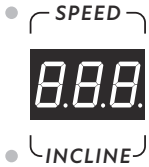

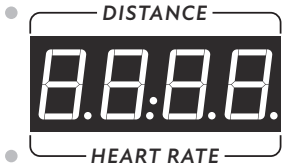

DISPLAY WINDOWS

- **TIME:** Shown as minutes : seconds. View the time remaining or the time elapsed in your workout.
- **SPEED:** Shown as MPH. Indicates how fast your walking or running surface is moving.
- **DISTANCE:** Shown as miles. Indicates distance traveled or distance remaining during your workout.
- **CALORIES:** Total calories burned or calories remaining left to burn during your workout.
- **INCLINE:** Shown as percent. Indicates the incline of your walking or running surface.
- **HEART RATE:** Shown as BPM (beats per minute). Used to monitor your heart rate (displayed when contact is made with both pulse grips).

GETTING STARTED

1) Check to make sure no objects are placed on the belt that will hinder the movement of the treadmill.
2) Plug in the power cord and turn the treadmill ON. (The ON/OFF switch is next to the power cord.)
3) Stand on the side rails of the treadmill.
4) Attach the safety key clip to part of your clothing making sure that it is secure and will not become detached during operation.
5) Insert the safety key into the safety keyhole in the console.
6) You have two options to start your workout:

A) QUICK START UP

Simply press the START key to begin working out.
Time, distance, and calories will all count up from zero. OR...

B) SELECT A WORKOUT OR TARGET

1) Select your PROGRAM with the +/- buttons and press ENTER when your desired PROGRAM is displayed.
2) Adjust the SETTING with the +/- buttons and press ENTER when your desired SETTING is displayed.
3) Press START to begin.

HORIZON CONNECTED FITNESS SYSTEM

Your Horizon machine is Bluetooth ready, allowing you to use Bluetooth 4.0 technology to wirelessly connect your device and other apps to your Horizon treadmill. For a complete list of 3rd party fitness apps compatible with your Horizon treadmill follow the link below:

http://horizonfit.co/3Fk4IBz

WORKOUT PROFILES

P1

P1) MANUAL: Adjust your speed and incline manually during your workout.

P2

P2) FAT BURN: A workout designed specifically to target fat. Promotes weight loss by increasing and decreasing the speed and incline, while keeping you in your fat burning zone. Includes 10 levels.

Speed and Incline changes, segments repeat every 30 seconds.

Segment		Warm Up		1	2	3	4	5	6	7	8
Time		4:00 Mins		30 sec	30 sec	30 sec	30 sec	30 sec	30 sec	30 sec	30 sec
Level 1	Incline	0	0.5	1.5	1.5	1	0.5	0.5	0.5	1	1.5
	Speed	0.5	1.5	2	2.5	3	3.5	4	3.5	3	2.5
Level 2	Incline	0	0.5	1.5	1.5	1	0.5	1	0.5	1	1.5
	Speed	0.5	1.9	2.5	3	3.5	4	4.5	4	3.5	3
Level 3	Incline	0.5	1	2	2	1.5	1	1	1	1.5	2
	Speed	0.5	2.3	3	3.5	4	4.5	5	4.5	4	3.5
Level 4	Incline	0.5	1	2	2	1.5	1	1	1	1.5	2
	Speed	1	2.6	3.5	4	4.5	5	5.5	5	4.5	4
Level 5	Incline	1	1.5	2.5	2.5	2	1.5	1.5	1.5	2	2.5
	Speed	1	3	4	4.5	5	5.5	6	5.5	5	4.5
Level 6	Incline	1	1.5	2.5	2.5	2	1.5	1.5	1.5	2	2.5
	Speed	1	3.4	4.5	5	5.5	6	6.5	6	5.5	5
Level 7	Incline	1.5	2	3	3	2.5	2	2	2	2.5	3
	Speed	1.4	3.8	5	5.5	6	6.5	7	6.5	6	5.5
Level 8	Incline	1.5	2	3	3	2.5	2	2	2	2.5	3
	Speed	1.4	4.1	5.5	6	6.5	7	7.5	7	6.5	6
Level 9	Incline	2	2.5	3.5	3.5	3	2.5	2.5	2.5	3	3.5
	Speed	1.4	4.5	6	6.5	7	7.5	8	7.5	7	6.5
Level 10	Incline	2	2.5	3.5	3.5	3	2.5	2.5	2.5	3	3.5
	Speed	1.4	4.9	6.5	7	7.5	8	8.5	8	7.5	7

P3) INTERVALS: Improves your strength, speed and endurance by increasing and decreasing the speed throughout your workout to involve your heart and other muscles. Includes 10 levels.

Speed and Incline changes, segments repeat every 30 seconds.

Segment	Warm Up		1	2	Cool Down	
Time	4:00 Mins		90 sec	30 sec	4:00 Mins	
Level 1	0.5	1.5	2	4	1.5	1
Level 2	0.5	1.5	2	4.5	1.5	1
Level 3	0.5	1.9	2.5	5	1.9	1.3
Level 4	1	1.9	2.5	5.5	1.9	1.3
Level 5	1	2.3	3	6	2.3	1.5
Level 6	1	2.3	3	6.5	2.3	1.5
Level 7	1.4	2.6	3.5	7	2.6	1.8
Level 8	1.4	2.6	3.5	7.5	2.6	1.8
Level 9	1.4	3	4	8	3	2
Level 10	1.4	3	4	8.5	3	2

P4) DISTANCE: Push yourself and go further during your workout with 13 distance workouts. Choose from 1 mile, 2 miles, 5k, 5 miles, 10k, 8 miles, 15k, 10 miles, 20k, half marathon, 15 miles, 20 miles and marathon goals. User sets starting speed levels.

P5) CALORIES: Set goals for burning calories. Calories burned are calculated using distance and speed.

P6) HILL CLIMB: Simulates a hill ascent and descent. This program helps tone muscle and improve cardiovascular ability. Incline changes and segments repeat every 30 seconds.

Segment	Warm Up		1	2	3	4	5	6	7	8	9	10
Time	4:00 Mins		30 sec	30 sec	30 sec	30 sec	30 sec	30 sec	30 sec	30 sec	30 sec	30 sec
Level 1	0	0	1	1.5	2	2.5	3	3	2.5	2	1.5	1
Level 2	0	0	1.5	2	2.5	3	3.5	3.5	3	2.5	2	1.5
Level 3	0	1	2	2.5	3	3.5	4	4	3.5	3	2.5	2
Level 4	0	1.5	2.5	3	3.5	4	4.5	4.5	4	3.5	3	2.5
Level 5	0	1.5	3	3.5	4	4.5	5	5	4.5	4	3.5	3
Level 6	0	1.5	3.5	4	4.5	5	5.5	5.5	5	4.5	4	3.5
Level 7	0	1.5	4	4.5	5	5.5	6	6	5.5	5	4.5	4
Level 8	0	2	4.5	5	5.5	6	6.5	6.5	6	5.5	5	4.5
Level 9	0	2	5	5.5	6	6.5	7	7	6.5	6	5.5	5
Level 10	0	2	5.5	6	6.5	7	7.5	7.5	7	6.5	6	5.5

TO RESET THE CONSOLE

Hold STOP key for 3 seconds.

FINISHING YOUR WORKOUT

When your workout is complete, the unit will beep. Your workout information will stay displayed on the console for 30 seconds and then reset.

USING YOUR CD / MP3 PLAYER / BLUETOOTH SPEAKERS

1) Connect the included AUDIO ADAPTOR CABLE to the AUDIO IN JACK on the top right of the console and the headphone jack on your media device.
2) Use your media device buttons to adjust song settings.
3) Remove the AUDIO ADAPTOR CABLE when not in use.
4) If you don't want to use the SPEAKERS, you can plug your headphones into the AUDIO OUT JACK on the right side of the console.
5) To connect to the Bluetooth speakers open your Bluetooth settings, turn on Bluetooth, scan for new devices, look for Horizon T202 and select connect.

LIMITED HOME-USE WARRANTY

WEIGHT CAPACITY = 325 lbs (147 kilograms)

FRAME • LIFETIME

Horizon Fitness warrants the frame against defects in workmanship and materials for the lifetime of the original owner, so long as the device remains in the possession of the original owner. (The frame is defined as the welded metal base of the unit and does not include any parts that can be removed.)

MOTOR • LIFETIME

Horizon Fitness warrants the original motor against defects in workmanship and materials for the lifetime of the original owner, so long as the device remains in the possession of the original owner. Labor or installation of motor is not covered under the motor warranty. Defects in workmanship and/or materials in the original motor must be confirmed and identified as the cause of the product malfunction by Horizon Fitness or by one of its certified technicians before a replacement motor will be authorized under warranty. Only one (1) replacement motor is authorized under this warranty.

ELECTRONICS & PARTS • 1 YEAR

Horizon Fitness warrants the electronic components, finish and all original parts for a period of one year from the date of original purchase, so long as the device remains in the possession of the original owner.

LABOR • 1 YEAR

Horizon Fitness shall cover the labor cost for the repair of the device for a period of one year from the date of the original purchase, so long as the device remains in the possession of the original owner.

EXCLUSIONS AND LIMITATIONS

Who IS covered:

- The original owner and is not transferable.

What IS covered:

- Repair or replacement of a defective motor, electronic component, or defective part and is the sole remedy of the warranty.

What IS NOT covered:

- Normal wear and tear, improper assembly or maintenance, or installation of parts or accessories not originally intended or compatible with the equipment as sold.
- Damage or failure due to accident, abuse, corrosion, discoloration of paint or plastic, neglect, theft, vandalism, fire, flood, wind, lightning, freezing, or other natural disasters of any kind, power reduction, fluctuation or failure from whatever cause, unusual atmospheric conditions, collision, introduction of foreign objects into the covered unit, or modifications that are unauthorized or not recommended by Horizon Fitness.
- Incidental or consequential damages. Horizon Fitness is not responsible or liable for indirect, special or consequential damages, economic loss, loss of property, or profits, loss of enjoyment or use, or other consequential damages of whatsoever nature in connection with the purchase, use, repair or

maintenance of the equipment. Horizon Fitness does not provide monetary or other compensation for any such repairs or replacement parts costs, including but not limited to gym membership fees, work time lost, diagnostic visits, maintenance visits or transportation.

- Equipment used for commercial purposes or any use other than a single family or Household, unless endorsed by Horizon Fitness for coverage.
- Equipment owned or operated outside the US and Canada.
- Delivery, assembly, installation, setup for original or replacement units or labor or other costs associated with removal or replacement of the covered unit.
- Any attempt to repair this equipment creates a risk of injury. Horizon Fitness is not responsible or liable for any damage, loss or liability arising from any personal injury incurred during the course of, or as a result of any repair or attempted repair of your fitness equipment by other than an authorized service technician. All repairs attempted by you on your fitness equipment are undertaken AT YOUR OWN RISK and Horizon Fitness shall have no liability for any injury to the person or property arising from such repairs.
- If you are out of the manufacturer's warranty but have an extended warranty, refer to your extended warranty contract for contact information regarding requests for extended warranty service or repair.

SERVICE/RETURNS

- In-home service is available within 150 miles of the nearest authorized Service Provider (Mileage beyond 150 miles from an authorized service center is the responsibility of the consumer).
- All returns must be pre-authorized by Horizon Fitness.
- Horizon Fitness' obligation under this warranty is limited to replacing or repairing, at Horizon Fitness' option, the same or comparable model.
- Horizon Fitness may request defective components be returned to Horizon Fitness upon completion of warranty service using a prepaid return shipping label. If you have been advised to return parts and did not receive a label, please contact Customer Tech Support.
- Replacement units, parts and electronic components reconditioned to as-new condition by Horizon Fitness or its vendors may sometimes be supplied as warranty replacement and constitute fulfillment of warranty terms.
- This warranty gives you specific legal rights, and your rights may vary from state to state.

FRANÇAIS

PRÉCAUTIONS IMPORTANTES

CONSERVEZ CES INSTRUCTIONS

Lors de l'utilisation d'un produit électrique, des précautions de base doivent toujours être prises, notamment la suivante : Lisez toutes les instructions avant de procéder au montage ou d'utiliser cet appareil. Il relève de la responsabilité du propriétaire de s'assurer que tous les utilisateurs de ce tapis roulant sont suffisamment informés de tous les avertissements et précautions. Si vous avez des questions après la lecture de ce guide, contactez l'assistance technique au numéro figurant sur le panneau arrière du MANUEL DU PROPRIÉTAIRE.

Ce tapis roulant est destiné à un usage à domicile uniquement. N'utilisez pas ce tapis roulant dans un cadre commercial, locatif, scolaire ou institutionnel. Le non-respect de ces instructions annulera la garantie.

⚠ DANGER

POUR RÉDUIRE LE RISQUE DE DÉCHARGES ÉLECTRIQUES :

Débranchez toujours l'équipement de la prise électrique avant de le nettoyer, d'en effectuer l'entretien ou d'installer ou retirer des pièces.

⚠ AVERTISSEMENT

POUR RÉDUIRE LES RISQUES DE BRÛLURES, D'INCENDIE, DE DÉCHARGES ÉLECTRIQUES ET DE BLESSURES :

- N'utilisez cet équipement que pour l'usage auquel il est destiné, tel que décrit dans ce Manuel du propriétaire.
- L'équipement ne doit JAMAIS être utilisé par des enfants de moins de 14 ans.
- À AUCUN moment des animaux domestiques ou des enfants de moins de 14 ans ne doivent s'approcher à moins de 3 mètres (10 pieds) de l'équipement.
- Cet équipement n'est pas conçu pour être utilisé par des personnes avec des capacités physiques, sensorielles ou intellectuelles réduites, ou avec un manque d'expérience ou de connaissances, à moins qu'elles ne soient supervisées ou qu'elles aient reçu des instructions quant à l'utilisation de l'équipement par une personne responsable de leur sécurité.
- Portez toujours des chaussures de sport lorsque vous utilisez cet équipement. N'utilisez JAMAIS l'équipement d'exercice pieds nus.
- Ne portez pas de vêtements qui pourraient s'accrocher aux pièces mobiles de cet équipement.
- Les systèmes de surveillance de la fréquence cardiaque peuvent être inexacts. Un exercice excessif peut entraîner des blessures graves ou la mort.
- Un exercice incorrect ou excessif peut entraîner des blessures graves ou la mort. Si vous ressentez une quelconque douleur, y compris, mais sans s'y limiter, des douleurs thoraciques, des nausées, des étourdissements ou un essoufflement, arrêtez immédiatement l'exercice et consultez votre médecin avant de continuer.
- Ne sautez pas sur l'équipement.
- À aucun moment, plus d'une personne ne doit se trouver sur l'équipement.
- Installez et utilisez cet équipement sur une surface plane et ferme.
- N'utilisez jamais l'équipement s'il ne fonctionne pas correctement ou s'il est endommagé.
- Utilisez le guidon pour maintenir votre équilibre tandis que vous montez sur ou descendez de l'équipement, ainsi que pour obtenir une meilleure stabilité pendant l'exercice.
- Pour éviter les blessures, n'exposez aucune partie de votre corps (par exemple, les doigts, les mains, les bras ou les pieds) au mécanisme d'entraînement ou à d'autres pièces potentiellement mobiles de l'équipement.
- Branchez ce produit d'exercice uniquement à une prise correctement mise à la terre.
- Cet équipement ne doit jamais être laissé sans surveillance lorsqu'il est branché. Arrêtez l'équipement et débranchez-le de la prise lorsqu'il n'est pas utilisé et avant toute intervention d'entretien ou de nettoyage, ou avant de déplacer l'équipement.
- N'utilisez pas l'équipement s'il est endommagé ou s'il a des pièces usées ou cassées. N'utilisez que des pièces de rechange fournies par l'assistance technique à la clientèle ou par un revendeur agréé.
- N'utilisez jamais cet équipement s'il est tombé, s'il est endommagé ou s'il ne fonctionne pas correctement, si sa fiche ou son cordon est endommagé, s'il est installé dans un environnement humide ou mouillé, ou s'il a été immergé dans l'eau.

⚠ AVERTISSEMENT

PARA REDUCIR EL RIESGO DE QUEMADURAS, INCENDIOS, DESCARGAS ELÉCTRICAS O LESIONES A LAS PERSONAS:

- Mantenga el cable de alimentación alejado de superficies calientes. No hale ni tensione el cable de alimentación.
- No retire ninguna cubierta protectora a menos que se lo indique Asistencia Técnica al Cliente. El servicio solo debe ser realizado por un técnico de servicio autorizado.
- Para evitar descargas eléctricas, nunca deje caer ni inserte ningún objeto en ninguna abertura.
- No lo opere donde se estén usando productos en aerosol (spray) o cuando se esté administrando oxígeno.
- Este equipo no debe ser utilizado por personas que pesen más de la capacidad de peso máxima especificada en el Manual del propietario. El incumplimiento anulará la garantía.
- Este equipo debe utilizarse en un ambiente con temperatura y humedad controladas. No utilice este equipo en lugares como: exteriores, garajes, cocheras, porches, baños, o cerca de piscinas, jacuzzis, saunas, etc. El incumplimiento anulará la garantía.
- Comuníquese con Asistencia Técnica al Cliente o con un distribuidor autorizado para solicitar revisiones, reparaciones o servicio.
- Nunca opere este equipo de ejercicio con la abertura de aire bloqueada. Mantenga la abertura de aire y los componentes internos limpios y sin pelusa, cabello o elementos similares.
- No modifique este dispositivo de ejercicio ni utilice accesorios o aditamentos no aprobados. Modificar el equipo o usar aditamentos o accesorios no aprobados anulará la garantía y puede causar lesiones.
- Limpie las superficies con jabón y un paño ligeramente humedecido únicamente. Nunca utilice disolventes.
- Al hacer ejercicio, mantenga siempre un ritmo cómodo y controlado.
- Para evitar lesiones, tenga mucho cuidado al subir o bajar de una banda en movimiento. Párese en las barandillas cuando encienda la caminadora.
- Para evitar lesiones, coloque el clip de seguridad en la ropa antes de usarla.
- Desconecte la llave de seguridad de la caminadora cuando no la use para evitar que otras personas la utilicen sin supervisión.
- Asegúrese de que el borde la banda esté paralela a la posición lateral del riel lateral y no se mueva debajo de este. Si la banda no está centrada, debe ajustarse antes de su uso.
- Cuando no hay ningún usuario en la caminadora (sin carga) y cuando está funcionando a 12 km/h (7,5 mph), el nivel de presión sonora ponderado A no es mayor de 70 dB cuando el nivel de sonido se mide a la altura típica de la cabeza.
- La medición de la emisión de ruido de la caminadora es mayor con carga que sin carga.
- Al bajar la plataforma de la caminadora, espere hasta que las patas traseras estén firmemente en el piso antes de subirse a la plataforma.
- Asegúrese de que la caminadora se detenga por completo antes de plegarla. No opere la caminadora plegada.
- Cuando mueva la caminadora, NO la levante, no la ponga boca abajo y no la coloque de lado. La caminadora está equipada con resortes de alta presión que pueden hacer que el armazón de la base inferior se abra por un resorte si se manipula mal, lo que puede causar lesiones. Transporte la unidad ÚNICAMENTE en el suelo, y ÚNICAMENTE después de que esté completamente ensamblada y en la posición vertical plegada con el pestillo de bloqueo asegurado.

INSTRUCTIONS DE MISE À LA TERRE

Cet appareil doit être mis à la terre. Si le tapis roulant ne fonctionne pas correctement ou s'il se brise, la mise à la terre offre un passage de résistance moindre au courant électrique, réduisant ainsi le risque d'électrocution. Cet appareil est équipé d'un cordon d'alimentation avec conducteur de mise à la terre et d'une fiche mise à la terre pour protéger l'équipement. La fiche doit être branchée dans une prise de courant correctement installée et mise à la terre et qui est conforme aux codes et règlements locaux.

DANGER

Un raccord inapproprié du conducteur de mise à la terre de l'équipement présente un risque d'électrocution. Faites appel à un électricien ou à un fournisseur de service qualifié si vous n'êtes pas certain que l'appareil est correctement mis à la terre. Ne modifiez pas la fiche d'alimentation fournie avec l'appareil. Si elle ne convient pas à votre prise de courant, faites installer une prise de courant appropriée par un électricien qualifié.

Ce produit doit être utilisé sur un circuit nominal de 110-120 V et comporte une fiche de mise à la terre semblable à la fiche qui apparaît sur l'illustration. Assurez-vous que le produit est branché dans une prise dont la configuration est la même que celle de la fiche. Aucun adaptateur ne doit être utilisé avec ce produit.

Cet appareil doit être alimenté par un circuit dédié. Pour déterminer si c'est bien le cas, coupez l'alimentation de ce circuit et observez si d'autres appareils s'éteignent. Si oui, branchez ces appareils sur un autre circuit. Remarque : un même circuit comporte habituellement plusieurs prises. Ce tapis roulant doit être branché sur un circuit d'au moins 15 A.

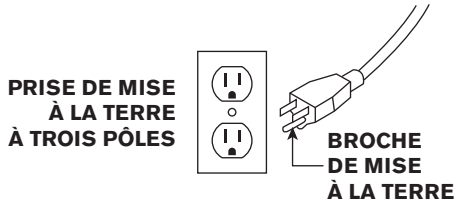

AVERTISSEMENT

Ne branchez cet exerciseur que dans une prise de mise à la terre adéquate.

Ne faites jamais fonctionner l'appareil si le cordon d'alimentation ou la fiche est endommagé, et ce, même s'il fonctionne correctement. Ne faites jamais fonctionner un produit qui semble endommagé ou qui a été plongé dans l'eau. Communiquez avec l'assistance technique pour obtenir des pièces de remplacement ou une réparation.

ASSEMBLAGE

⚠ AVERTISSEMENT

Plusieurs étapes du processus d'assemblage demandent une attention particulière. Il est très important de respecter les instructions de montage et de s'assurer que l'appareil est monté correctement pour réduire le risque de blessure. Assurez-vous que toutes les pièces sont bien serrées avant d'utiliser l'appareil afin de garantir que ce dernier est stable et structurellement solide.

Avant de commencer, repérez le numéro de série de votre tapis roulant qui se trouve sur un autocollant de code à barres blanc situé près de l'interrupteur marche/arrêt et du cordon d'alimentation et inscrivez-le dans l'espace ci-dessous.

INSCRIVEZ LE NUMÉRO DE SÉRIE ET LE NOM DU MODÈLE DANS LES CASES CI-DESSOUS :

NUMÉRO DE SÉRIE :

TM	

NOM DE MODÈLE : **HORIZON** [ ] **TAPIS ROULANT**

» Faites référence au NUMÉRO DE SÉRIE et au NOM DU MODÈLE lors de tout appel à un service de réparations.

EMPLACEMENT DU NUMÉRO DE SÉRIE

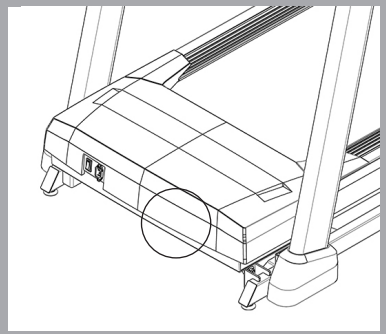

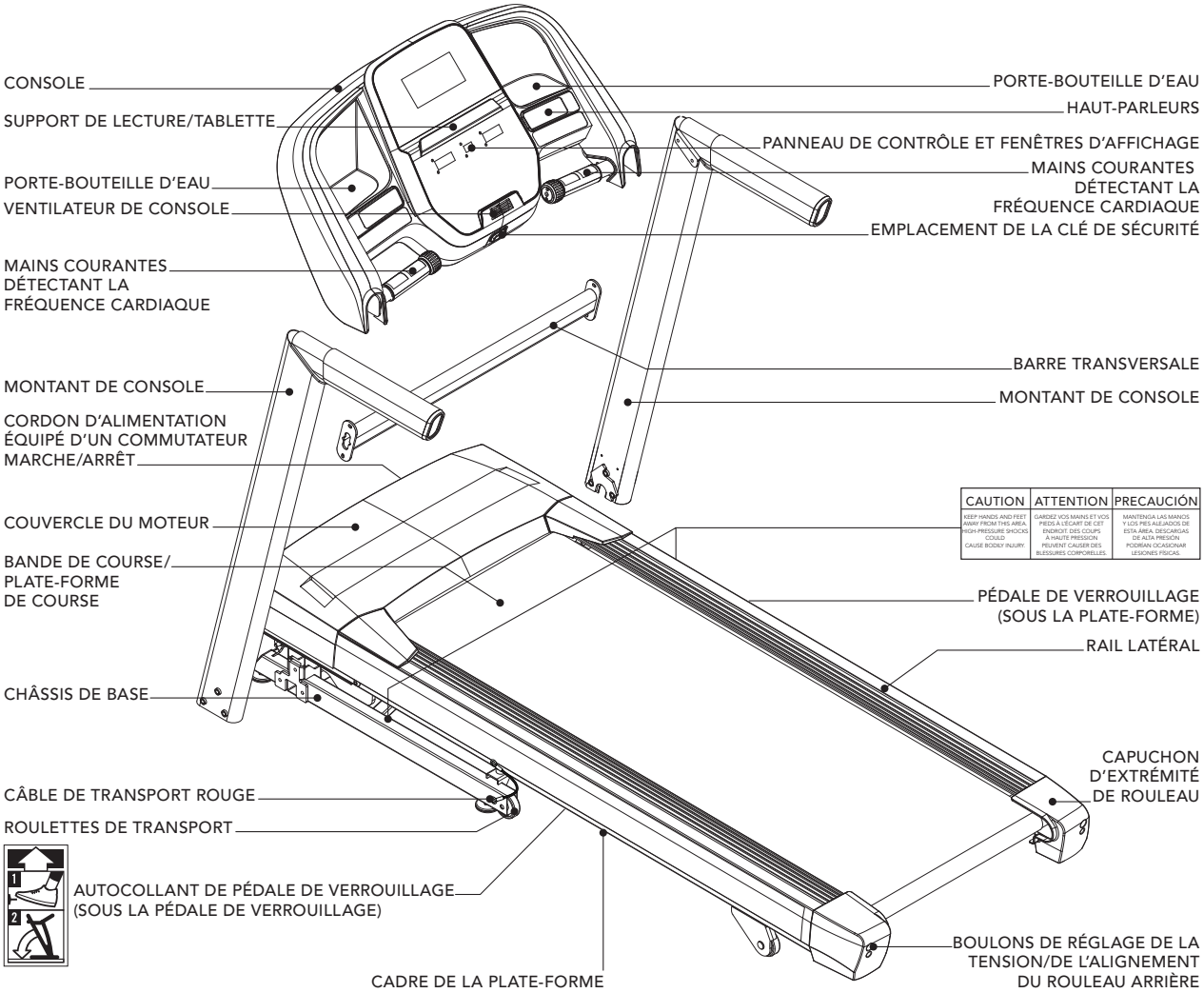
CONSOLE
SUPPORT DE LECTURE/TABLETTE
PORTE-BOUTEILLE D'EAU
VENTILATEUR DE CONSOLE
MAINS COURANTES DÉTECTANT LA FRÉQUENCE CARDIAQUE
MONTANT DE CONSOLE
CORDON D'ALIMENTATION ÉQUIPÉ D'UN COMMUTATEUR MARCHE/ARRÊT
COUVERCLE DU MOTEUR
BANDE DE COURSE/ PLATE-FORME DE COURSE
CHÂSSIS DE BASE
CÂBLE DE TRANSPORT ROUGE
ROULETTES DE TRANSPORT
AUTOCOLLANT DE PÉDALE DE VERROUILLAGE (SOUS LA PÉDALE DE VERROUILLAGE)
CADRE DE LA PLATE-FORME
PORTE-BOUTEILLE D'EAU
HAUT-PARLEURS
PANNEAU DE CONTRÔLE ET FENÊTRES D'AFFICHAGE
MAINS COURANTES DÉTECTANT LA FRÉQUENCE CARDIAQUE
EMPLACEMENT DE LA CLÉ DE SÉCURITÉ
BARRE TRANSVERSALE
MONTANT DE CONSOLE
CAUTION
KEEP HANDS AND FEET AWAY FROM THIS AREA. HIGH-PRESSURE SHOCKS COULD CAUSE BODILY INJURY.
ATTENTION
GARDEZ VOS MAINS ET VOS PIEDS À L'ÉCART DE CET ENDROIT. DES COUPS À HAUTE PRESSION PEUVENT CAUSER DES BLESSURES CORPORELLES.
PRECAUCIÓN
MANTENGA LAS MANOS Y LOS PIES ALEJADOS DE ESTA ÁREA. DESCARGAS DE ALTA PRESIÓN PODRÍAN OCASIONAR LESIONES FÍSICAS.
PÉDALE DE VERROUILLAGE (SOUS LA PLATE-FORME)
RAIL LATÉRAL
CAPUCHON D'EXTRÉMITÉ DE ROULEAU
BOULONS DE RÉGLAGE DE LA TENSION/DE L'ALIGNEMENT DU ROULEAU ARRIÈRE

OUTILS INCLUS :

- ☐ Clé en T de 6 mm
- ☐ Clé en L de 6 mm
- ☐ Clé en L de 5 mm

PIÈCES INCLUSES :

- ☐ 1 console
- ☐ 2 montants de console
- ☐ 1 barre transversale
- ☐ 1 ensemble de pièces de quincaillerie
- ☐ 1 clé de sécurité
- ☐ 1 câble d'adaptateur audio
- ☐ 1 bouteille de lubrifiant à la silicone (suffisante pour 2 applications)

BESOIN D'AIDE?

En cas de questions ou s'il manque des pièces, adressez-vous à l'assistance technique. Les informations pour communiquer avec ce service figurent au verso du présent manuel.

⚠ AVERTISSEMENT

LE NON-RESPECT DE CES CONSIGNES POURRAIT ENTRAÎNER DES BLESSURES!

⚠ AVERTISSEMENT

N'ESSAYEZ PAS DE SOULEVER LE TAPIS ROULANT! Ne déplacez pas et ne soulevez pas le tapis roulant de l'emballage avant que cela ne soit demandé dans les instructions de montage. Vous pouvez retirer le film plastique des montants de la console.

⚠ AVERTISSEMENT

N'ouvrez jamais la boîte d'emballage lorsqu'elle est tournée à l'envers ou sur le côté.

Déballez et assemblez l'appareil là où il sera utilisé.

Le tapis roulant ci-joint est équipé de ressorts à haute pression qui pourraient provoquer l'ouverture soudaine de la partie inférieure du socle si le tapis roulant est mal manipulé.

Des câbles de transport rouges sont installés entre le cadre supérieur de la plate-forme et le cadre inférieur de la plate-forme pour empêcher tout mouvement du cadre inférieur de la plate-forme. Ne retirez PAS les câbles de transport rouges avant d'y être invité.

REMARQUE : Lors de chaque étape de l'assemblage, assurez-vous que TOUS les écrous et boulons sont en place et partiellement filetés avant de serrer complètement UN seul boulon.

REMARQUE : Une légère application de graisse peut faciliter l'installation du matériel. Toute graisse, telle que la graisse pour vélo au lithium, est recommandée.

ÉTAPE D'ASSEMBLAGE - DÉBALLAGE

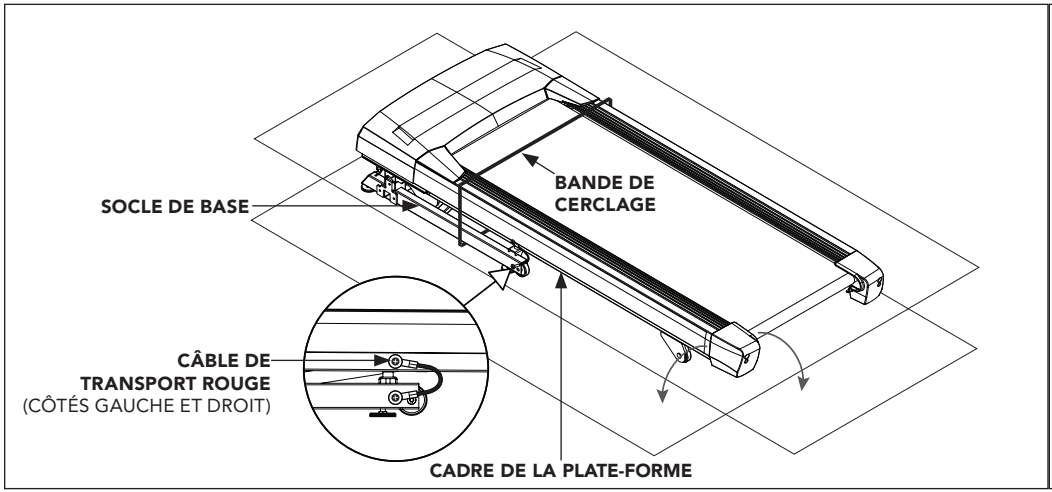

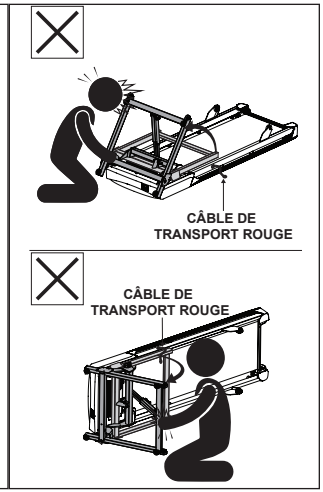

A Placez le carton du tapis roulant sur une surface plane avec le fond de la boîte reposant sur le sol.

B Coupez les sangles de cerclage à l'extérieur de la boîte, puis retirez le couvercle de la boîte.

C Ne soulevez PAS le tapis roulant hors de la boîte. Au lieu de cela, abattez les coins de la boîte du tapis roulant comme illustré. Le tapis roulant doit être assemblé sur sa boîte aplatie, comme illustré, afin de ne pas abîmer la surface du sol.

D Coupez les sangles de cerclage à l'intérieur de la boîte, puis retirez tout sauf le cadre du tapis roulant.

E Soulevez partiellement la plate-forme du tapis roulant vers le haut, par l'arrière, pour retirer tout le contenu du dessous de la plate-forme du tapis roulant. Des câbles de transport rouges de chaque côté du tapis roulant empêchent la plate-forme du tapis roulant de se soulever complètement.

⚠ AVERTISSEMENT

Ne tournez JAMAIS le tapis roulant à l'envers ou sur le côté. N'utilisez PAS d'outils pour retirer les câbles de transport rouges avant d'y être invité. Si un composant nécessite des outils pour être retiré, attendez que les instructions de montage vous indiquent comment retirer ce composant de manière sécuritaire.

ASSEMBLAGE **ÉTAPE 1**

QUINCAILLERIE POUR L'ÉTAPE 1			
PIÈCE	TYPE	DESCRIPTION	QTÉ
A	BOULON	M8X1.25PX60L-30L	3

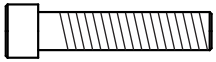

A

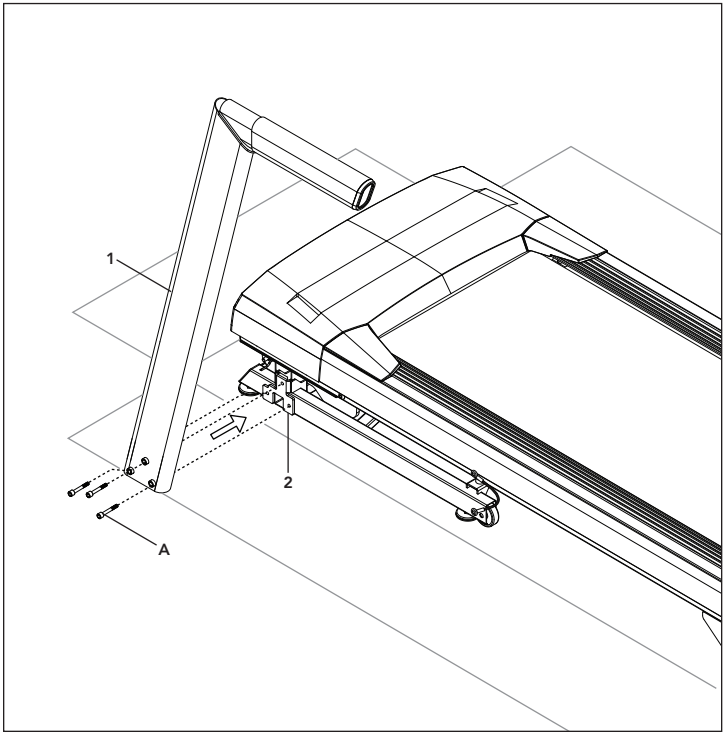

1.1 Ouvrez **LE SACHET CONTENANT LA QUINCAILLERIE À UTILISER LORS DE L'ÉTAPE 1**.

1.2 Attachez le **MONTANT DE CONSOLE GAUCHE (1)** au **CADRE DE LA BASE (2)** avec **3 BOULONS (A).**

REMARQUE : ne serrez complètement les boulons qu'après **ASSEMBLAGE ÉTAPE 4.**

ASSEMBLAGE **ÉTAPE 2**

QUINCAILLERIE POUR L'ÉTAPE 2			
PIÈCE	TYPE	DESCRIPTION	QTÉ
A	BOULON	M8X1.25PX60L-30L	3

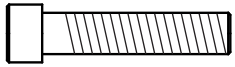

A

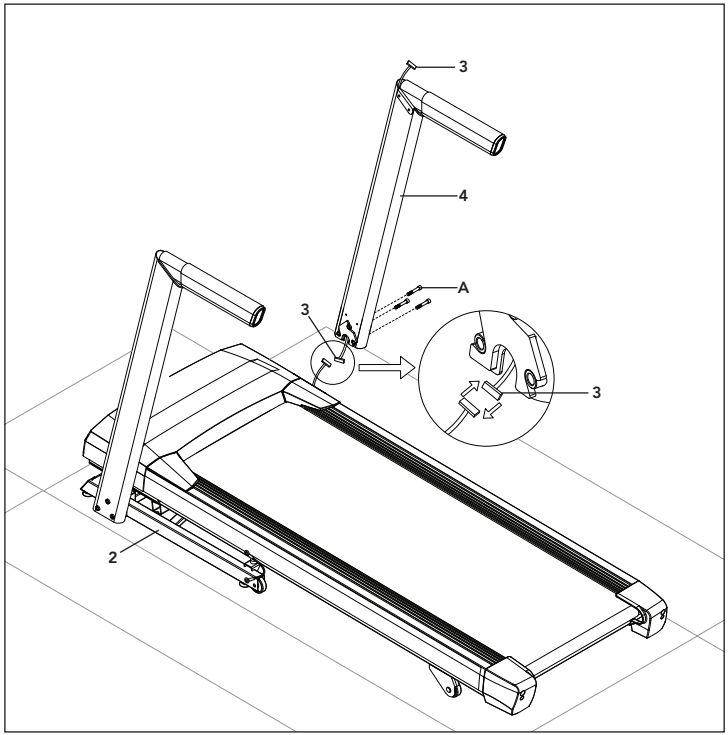

2.1 Ouvrez **LE SACHET CONTENANT LA QUINCAILLERIE À UTILISER LORS DE L'ÉTAPE 2.**

2.2 Tirez le **CÂBLE DE LA CONSOLE (3)** à l'écart du cadre de la base du tapis roulant. Branchez le **CÂBLE DE LA CONSOLE (3)** du **CADRE PRINCIPAL (2)** au **CÂBLE DE LA CONSOLE (3)** dans le bas du **MONTANT DROIT DE LA CONSOLE (4)**. L'autre extrémité du **CÂBLE DE LA CONSOLE (3)** doit être située sur le dessus du montant.

2.3 Fixez le **MONTANT DROIT DE LA CONSOLE (4)** au **CADRE PRINCIPAL (2)** à l'aide de **3 BOULONS (A)**.

REMARQUE : Veillez à ne pincer aucun des fils pendant l'assemblage de la console.

REMARQUE : ne serrez complètement les boulons qu'après **ASSEMBLAGE ÉTAPE 4.**

ASSEMBLAGE **ÉTAPE 3**

QUINCAILLERIE POUR L'ÉTAPE 3			
PIÈCE	TYPE	DESCRIPTION	QTÉ
A	BOULON	M6X1,0PX15L	4

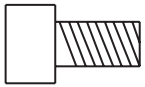

A

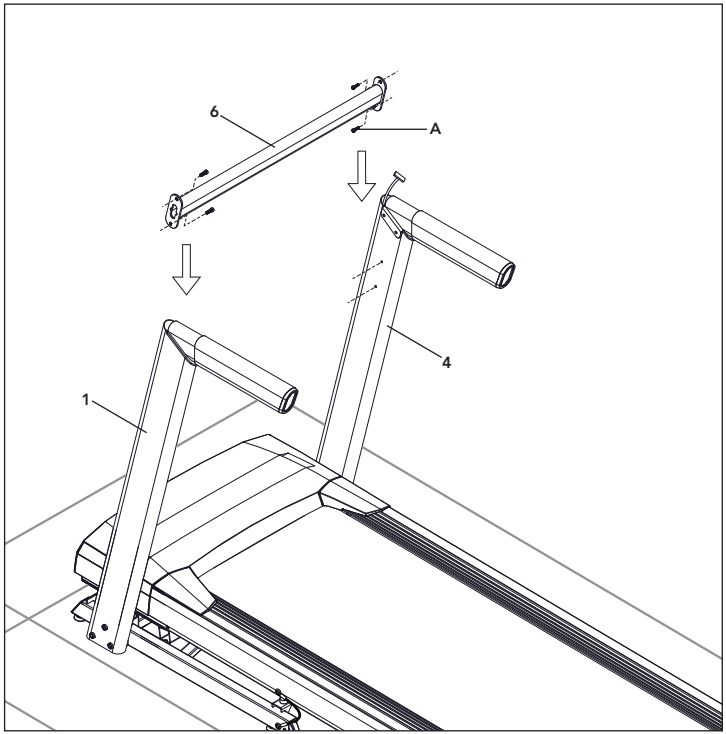

3.1 Ouvrez **LE SACHET CONTENANT LA QUINCAILLERIE À UTILISER LORS DE L'ÉTAPE 3.**

3.2 Fixez le **CÔTÉ GAUCHE** de la **BARRE TRAVERSALE (6)** au **MONTANT VERTICAL (1)** à l'aide de **2 BOULONS (A)** sans les serrer.

3.3 Fixez le **CÔTÉ GAUCHE** de la **BARRE TRAVERSALE (6)** au **MONTANT VERTICAL (4)** à l'aide de **2 BOULONS (A)** sans les serrer.

REMARQUE : ne serrez complètement les boulons qu'après **ASSEMBLAGE ÉTAPE 4.**

ASSEMBLAGE **ÉTAPE 4**

QUINCAILLERIE POUR L'ÉTAPE 4			
PIÈCE	TYPE	DESCRIPTION	QTÉ
A	BOULON	M8X1.25PX15L	4
B	RONDELLE ÉLASTIQUE	8.0X13.0X1.5T	4
C	RONDELLE PLATE	8.2X13.0X1.4T	4

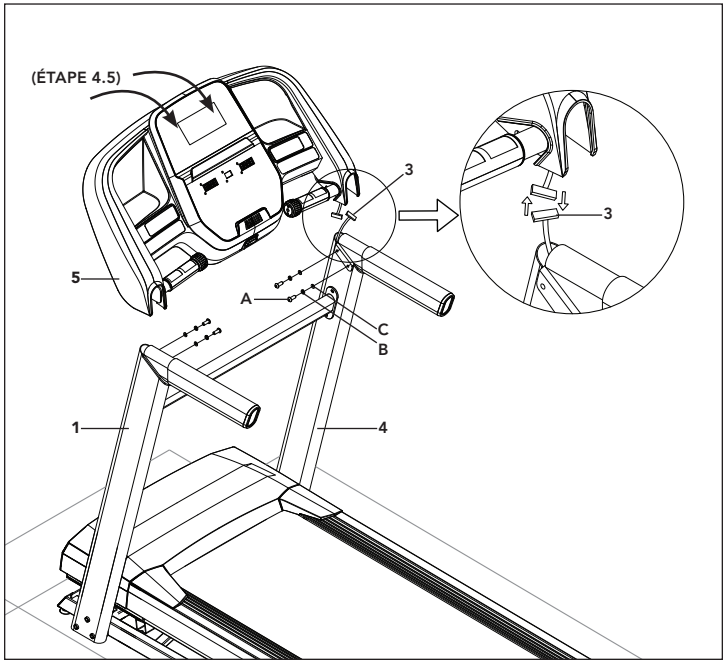

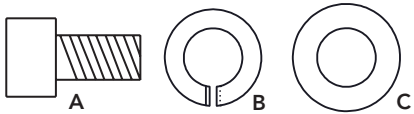

REMARQUE : Veillez à ne pincer aucun des fils pendant l'assemblage de la console.

4.1 Ouvrez **LE SACHET CONTENANT LA QUINCAILLERIE À UTILISER LORS DE L'ÉTAPE 4**.

4.2 Déposez délicatement la **CONSOLE (5)** sur les **MONTANTS DE LA CONSOLE (1 ET 4)**. Fixez d'abord le **CÔTÉ GAUCHE** à l'aide de **2 BOULONS (A), 2 RONDELLES ÉLASTIQUES (B)** et **2 RONDELLES PLATES (C).**

4.3 Les **CÂBLES DE LA CONSOLE (3)** doivent être glissés dans le **MONTANT DE LA CONSOLE (4)**. À l'aide du fil de guidage, tirez soigneusement sur le **CÂBLE DE LA CONSOLE (3)** pour l'extraire du **MONTANT DE LA CONSOLE (4)**. Détachez le **FIL DE GUIDAGE et jetez-le.** Branchez les **CÂBLES DE LA CONSOLE (3)** et mettez soigneusement les fils dans les montants pour éviter les dommages.

4.4 Fixez ensuite le **CÔTÉ DROIT** de la **CONSOLE (5)** à l'aide de **2 BOULONS (A), 2 RONDELLES ÉLASTIQUES (B)** et **2 RONDELLES PLATES (C).**

4.5 Tirez le haut de la **CONSOLE (5)** vers l'arrière du tapis roulant et **MAINTENEZ** tout en **SERRANT LES VIS LATÉRALES GAUCHE ET DROITE (A).**

4.6 **N'OUBLIEZ PAS** de serrer complètement **TOUS LES BOULONS ET VIS** maintenant que l'assemblage est terminé.

ASSEMBLAGE **ÉTAPE 5 -**

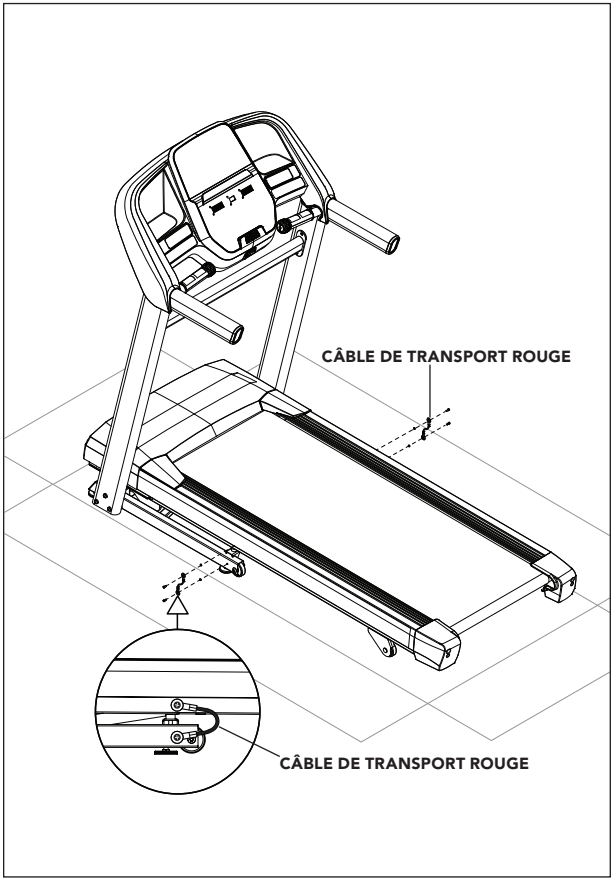

RETRAIT DES CÂBLES DE TRANSPORT ROUGES

⚠ AVERTISSEMENT

LE NON-RESPECT DE CES CONSIGNES POURRAIT ENTRAÎNER DES BLESSURES!

Une fois que les câbles de transport rouges ont été détachés du tapis roulant, des ressorts à haute pression pourraient provoquer l'ouverture soudaine de la partie inférieure du socle. Ne tournez JAMAIS le tapis roulant à l'envers ou sur le côté et ne soulevez JAMAIS cet appareil si les câbles de transport rouges ne relient pas le cadre supérieur de la plate-forme à la partie inférieure du socle.

5.1 Assurez-vous que toutes les roues du tapis roulant reposent sur le sol.

5.2 Sur le côté gauche du tapis roulant, utilisez la clé en L de 5 mm (fournie dans la boîte) pour retirer les deux boulons reliant le câble de transport rouge au cadre supérieur de la plate-forme et à la partie inférieure du socle.

5.3 Replacez les deux boulons (un dans le cadre supérieur de la plate-forme et un dans la partie inférieure du socle) et serrez-les complètement en place. Notez que pour éviter que la partie inférieure du socle ne s'ouvre lors du transport ou du démontage du tapis roulant à l'avenir, le câble de transport rouge peut être rattaché au tapis roulant à l'aide des mêmes boulons.

5.4 Effectuez la même opération sur le côté droit du tapis roulant pour retirer les deux boulons reliant le câble de transport rouge au cadre supérieur de la plate-forme et à la partie inférieure du socle.

5.5 Remettez les deux boulons en place et serrez-les complètement en place.

5.6 Conservez les deux câbles de transport rouges pour une utilisation future en plaçant les câbles dans un sac en polyéthylène transparent avec le Manuel du propriétaire.

5.7 Lorsque les câbles de transport rouges ne sont pas installés, transportez l'appareil UNIQUEMENT sur le sol et UNIQUEMENT après qu'il soit complètement assemblé et replié en position verticale avec le loquet de verrouillage sécurisé.

ASSEMBLAGE **ÉTAPE 6 - TAPIS ROULANT MOBILE**

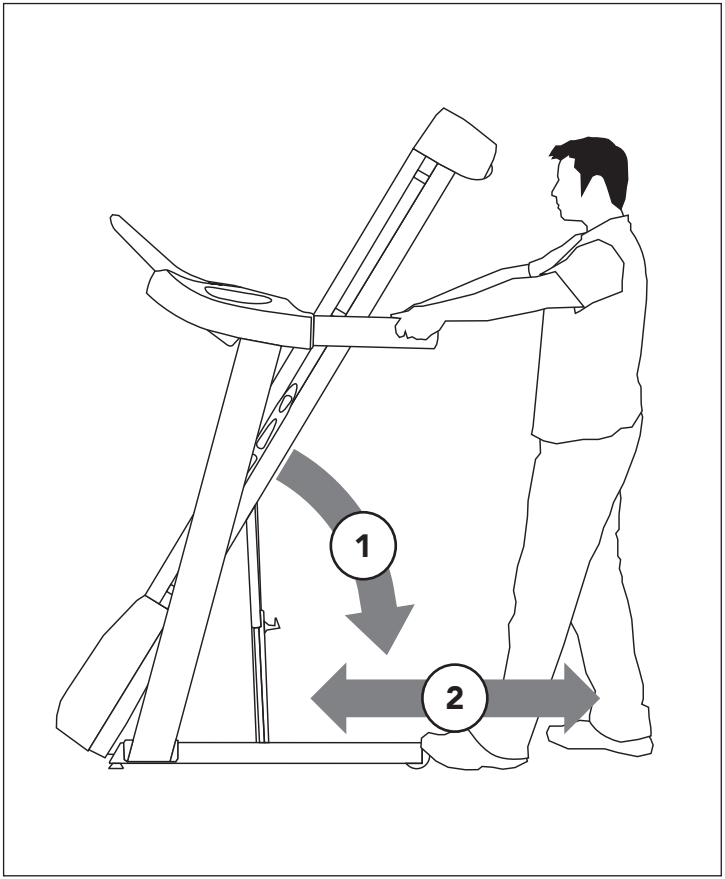

6.1 Pour déplacer l'appareil, assurez-vous que le tapis roulant est replié et bien verrouillé. Saisissez ensuite fermement le guidon, inclinez le tapis roulant vers l'arrière (1) et roulez (2).

6.2 Déplacez le tapis roulant de la boîte aplatie dans sa position finale, prêt à l'emploi. Jetez la boîte en carton.

REMARQUE : Si le tapis roulant doit être démonté ou levé à l'avenir, utilisez la clé en L de 5 mm pour rattacher les câbles de transport rouges au cadre supérieur de la plate-forme et à la partie inférieure du socle sur les côtés gauche et droit du tapis roulant. Assurez-vous que la partie inférieure du socle ne peut pas s'ouvrir avant de soulever ou de démonter le tapis roulant.

L'ASSEMBLAGE EST TERMINÉ!

Avant la première utilisation, lubrifiez la plate-forme du tapis roulant en suivant les instructions de la section d'entretien du guide du tapis roulant.

FONCTIONNEMENT DU TAPIS ROULANT

Cette section explique comment utiliser la console de votre tapis roulant et comment la programmer.

La section FONCTIONNEMENT DE BASE du GUIDE D'UTILISATION DU TAPIS ROULANT comprend des instructions sur les points suivants :

- EMPLACEMENT DU TAPIS ROULANT
- UTILISATION DE LA CLÉ DE SÉCURITÉ
- PLIAGE DU TAPIS ROULANT
- DÉPLACEMENT DU TAPIS ROULANT
- MISE À NIVEAU DU TAPIS ROULANT
- TENSIONNAGE DE LA BANDE DE COURSE
- CENTRAGE DE LA BANDE DE COURSE
- UTILISATION DE LA FONCTION FRÉQUENCE CARDIAQUE

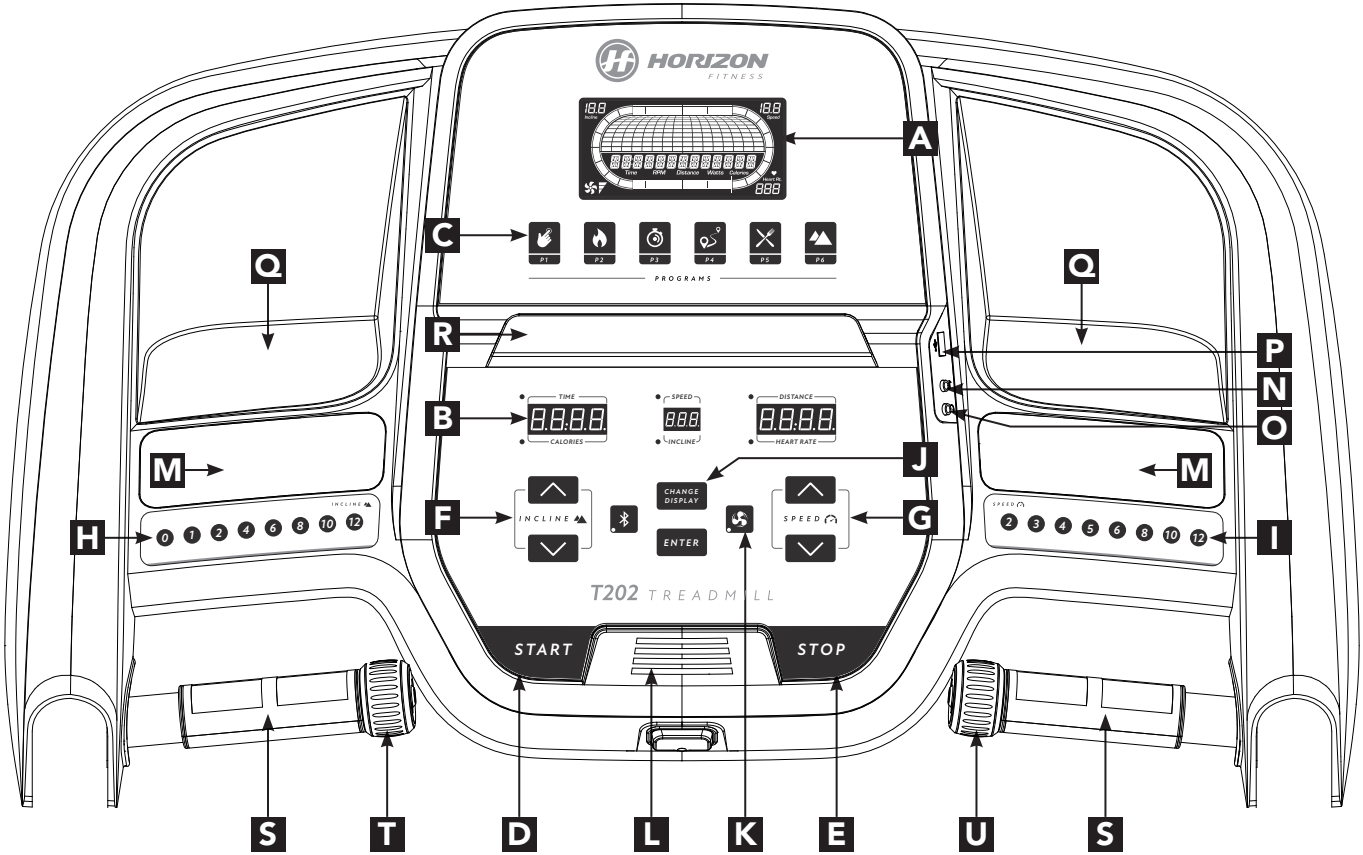
HORIZON
FITNESS
A
C
P1
P2
P3
P4
P5
P6
PROGRAMS
Q
Q
R
P
N
O
B
TIME
CALORIES
SPEED
INCLINE
DISTANCE
HEART RATE
J
CHANGE DISPLAY
ENTER
M
M
F
INCLINE
G
SPEED
H
I
T202 TREADMILL
START
STOP
S
T
D
L
K
E
U
S

FONCTIONNEMENT DE LA CONSOLE

Remarque : Avant d'utiliser la console, enlevez la fine pellicule protectrice en plastique transparent qui la recouvre.

A) **FENÊTRES D'AFFICHAGE LCD :** Temps, régime, distance, watts, calories, inclinaison, vitesse, fréquence cardiaque, vitesse du ventilateur.

B) **ÉCRAN DEL :** Temps, Vitesse, Distance, Calories, Inclinaison, Fréquence cardiaque.

C) **INDICATEURS D'ENTRAÎNEMENT :** indique quel entraînement est réglé pour le programme en cours.

D) **DÉMARRAGE :** appuyez sur ce bouton pour commencer une séance d'exercice, commencer un entraînement ou poursuivre l'exercice après une pause.

E) **ARRÊT :** appuyez sur ce bouton pour mettre sur pause ou arrêter votre entraînement. Maintenez-le enfoncé pendant 3 secondes pour réinitialiser la console.

F) **TOUCHES D'INCLINAISON +/- :** servent à régler l'inclinaison par petits incréments (incréments de 0,5 %).

G) **TOUCHES DE VITESSE +/- :** servent à régler la vitesse par petits incréments (incréments de 0,16 km/h ou 0,1 mi/h).

H) **TOUCHES DE RÉGLAGE RAPIDE DE L'INCLINAISON :** servent à atteindre l'inclinaison désirée plus rapidement.

I) **TOUCHES DE RÉGLAGE RAPIDE DE LA VITESSE :** servent à atteindre la vitesse désirée plus rapidement.

J) **CHANGEMENT DE L'AFFICHAGE :** appuyez sur cette touche pour changer l'affichage des résultats pendant une séance d'entraînement.

K) **TOUCHE VENTILATEUR :** appuyez sur cette touche pour allumer ou arrêter le ventilateur.

L) **VENTILATEUR :** ventilateur de conditionnement physique personnel.

M) **HAUT-PARLEURS :** diffusent la musique par les haut-parleurs lorsque votre lecteur de CD/MP3 est branché à la console.

N) **PRISE D'ENTRÉE AUDIO :** branchez votre lecteur de CD OU MP3 dans la console à l'aide du câble adaptateur audio inclus.

O) **PRISE DE SORTIE AUDIO/PRISE POUR ÉCOUTEURS :** branchez vos écouteurs dans cette prise pour écouter votre musique par l'entremise des écouteurs. Remarque : lorsque les écouteurs sont branchés dans la prise correspondante, le son n'est plus diffusé par les haut-parleurs.

P) **PORT USB :** puissance de sortie USB de 1 A/5 V.

Q) **COMPARTIMENTS POUR BOUTEILLE D'EAU :** permettent à l'utilisateur de ranger son matériel d'entraînement.

R) **SUPPORT DE LECTURE/TABLETTE :** sert à poser une tablette ou un livre/périodique.

S) **POIGNÉES DÉTECTANT LA FRÉQUENCE CARDIAQUE :** utilisées pour mesurer la fréquence cardiaque.

T) **MOLETTE D'INCLINAISON :** utilisé pour régler l'inclinaison par petits incréments (.5%).

U) **MOLETTE DE VITESSE :** utilisé pour régler la vitesse par petits incréments (.1 MPH).

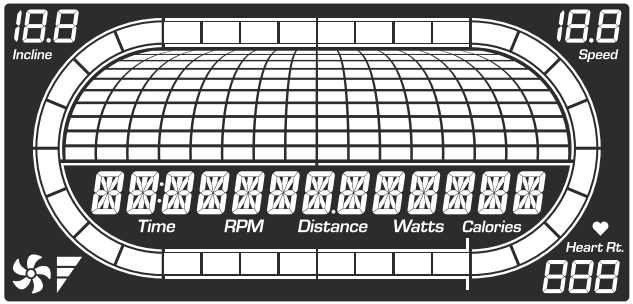

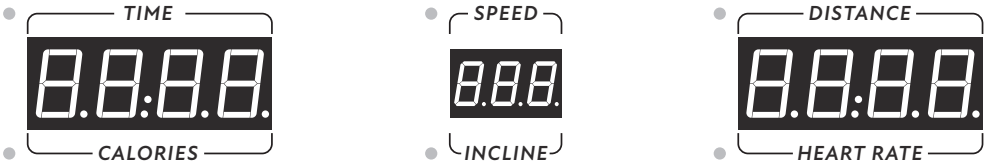

FENÊTRES D'AFFICHAGE

- **TEMPS :** indiqué selon le format minutes:secondes. Affichage de la durée restante ou écoulée de votre séance d'entraînement.
- **VITESSE :** indiquée en mi/h. Affichage de la vitesse de déplacement de la surface de marche ou de course.
- **DISTANCE :** indiquée en miles. Affichage de la distance parcourue ou de la distance restante à parcourir durant votre séance d'entraînement.
- **CALORIES :** nombre total de calories brûlées ou de calories restant à brûler au cours de votre séance d'entraînement.
- **INCLINAISON :** indiquée en pourcentage. Indique le degré d'inclinaison de la surface de course ou de marche.
- **FRÉQUENCE CARDIAQUE :** indique les BPM (battements par minute). Permet à l'utilisateur de surveiller sa fréquence cardiaque (s'affiche lorsqu'un contact est établi avec les deux poignées détectant la fréquence cardiaque).

POUR COMMENCER

1) Assurez-vous qu'il n'y a aucun objet placé sur la courroie qui risquerait de gêner les mouvements du tapis roulant.
2) Branchez le cordon d'alimentation et mettez le tapis roulant sous tension. (L'interrupteur MARCHE/ARRÊT est situé près du cordon d'alimentation.)
3) Tenez-vous sur les glissières latérales du tapis roulant.
4) Attachez la pince de sécurité sur l'un de vos vêtements et assurez-vous qu'elle est bien fixée et qu'elle ne se détachera pas pendant la séance.
5) Insérez la clé de sûreté dans la serrure de la console.
6) Vous avez deux options pour commencer votre entraînement :

A) MISE EN MARCHE RAPIDE

Appuyez simplement sur la touche DÉMARRAGE pour commencer une séance d'entraînement.
Le temps écoulé, la distance parcourue et les calories brûlées seront calculés à partir de zéro. OU...

B) SÉLECTIONNEZ UN ENTRAÎNEMENT OU UN OBJECTIF

1) Sélectionnez le PROGRAMME avec les boutons +/- et appuyez sur ENTRÉE lorsque le PROGRAMME souhaité est affiché.
2) Ajustez le RÉGLAGE avec les boutons +/- et appuyez sur ENTRÉE lorsque le RÉGLAGE souhaité est affiché.
3) Appuyez sur DÉMARRAGE pour commencer.

SYSTÈME DE CONDITIONNEMENT PHYSIQUE CONNECTÉ HORIZON

Votre machine Horizon est compatible Bluetooth, ce qui vous permet d'utiliser la technologie Bluetooth 4.0 pour connecter sans fil votre appareil et d'autres applications à votre tapis roulant Horizon. Pour une liste complète des applications de conditionnement physique tierces compatibles avec votre tapis roulant Horizon, suivez le lien ci-dessous :

http://horizonfit.co/3Fk4IBz

PROFILS D'ENTRAÎNEMENT

P1

P1) MANUEL : ajustez la vitesse et l'inclinaison manuellement pendant votre entraînement.

P2

P2) BRÛLER LES GRAISSES : une séance d'entraînement conçue spécifiquement pour cibler la perte de graisse. Favorise la perte de poids en augmentant et en diminuant la vitesse et l'inclinaison, tout en vous maintenant dans la zone qui favorise la perte de graisse. Comprend 10 niveaux.

La vitesse et l'inclinaison varient et les segments se répètent toutes les 30 secondes.

Segment		Échauffement		1	2	3	4	5	6	7	8
Temps		4:00 min		30 s	30 s	30 s	30 s	30 s	30 s	30 s	30 s
Niveau 1	Inclinaison	0	0,5	1,5	1,5	1	0,5	0,5	0,5	1	1,5
	Vitesse	0,5	1,5	2	2,5	3	3,5	4	3,5	3	2,5
Niveau 2	Inclinaison	0	0,5	1,5	1,5	1	0,5	1	0,5	1	1,5
	Vitesse	0,5	1,9	2,5	3	3,5	4	4,5	4	3,5	3
Niveau 3	Inclinaison	0,5	1	2	2	1,5	1	1	1	1,5	2
	Vitesse	0,5	2,3	3	3,5	4	4,5	5	4,5	4	3,5
Niveau 4	Inclinaison	0,5	1	2	2	1,5	1	1	1	1,5	2
	Vitesse	1	2,6	3,5	4	4,5	5	5,5	5	4,5	4
Niveau 5	Inclinaison	1	1,5	2,5	2,5	2	1,5	1,5	1,5	2	2,5
	Vitesse	1	3	4	4,5	5	5,5	6	5,5	5	4,5
Niveau 6	Inclinaison	1	1,5	2,5	2,5	2	1,5	1,5	1,5	2	2,5
	Vitesse	1	3,4	4,5	5	5,5	6	6,5	6	5,5	5
Niveau 7	Inclinaison	1,5	2	3	3	2,5	2	2	2	2,5	3
	Vitesse	1,4	3,8	5	5,5	6	6,5	7	6,5	6	5,5
Niveau 8	Inclinaison	1,5	2	3	3	2,5	2	2	2	2,5	3
	Vitesse	1,4	4,1	5,5	6	6,5	7	7,5	7	6,5	6
Niveau 9	Inclinaison	2	2,5	3,5	3,5	3	2,5	2,5	2,5	3	3,5
	Vitesse	1,4	4,5	6	6,5	7	7,5	8	7,5	7	6,5
Niveau 10	Inclinaison	2	2,5	3,5	3,5	3	2,5	2,5	2,5	3	3,5
	Vitesse	1,4	4,9	6,5	7	7,5	8	8,5	8	7,5	7

P3) INTERVALLES : augmentent votre force, votre vitesse et votre endurance en augmentant et en diminuant la vitesse tout au long de votre séance d'entraînement pour faire travailler votre coeur et vos autres muscles. Comprend 10 niveaux

La vitesse et l'inclinaison varient et les segments se répètent toutes les 30 secondes.

Segment	Échauffement		1	2	Récupération	
Temps	4:00 min		90 s	30 s	4:00 min	
Niveau 1	0,5	1,5	2	4	1,5	1
Niveau 2	0,5	1,5	2	4,5	1,5	1
Niveau 3	0,5	1,9	2,5	5	1,9	1,3
Niveau 4	1	1,9	2,5	5,5	1,9	1,3
Niveau 5	1	2,3	3	6	2,3	1,5
Niveau 6	1	2,3	3	6,5	2,3	1,5
Niveau 7	1,4	2,6	3,5	7	2,6	1,8
Niveau 8	1,4	2,6	3,5	7,5	2,6	1,8
Niveau 9	1,4	3	4	8	3	2
Niveau 10	1,4	3	4	8,5	3	2

P4) DISTANCE : allez toujours plus loin lors de l'entraînement avec 13 entraînements basés sur la distance. Choisissez parmi un entraînement de 1 mile, 2 miles, 5 km, 5 miles, 10 km, 8 miles, 15 km, 10 miles, 20 km, un semi-marathon, 15 miles, 20 miles ou un entraînement basé sur des objectifs de marathon. L'utilisateur règle la vitesse de départ.

P5) CALORIES : fixez des objectifs pour brûler des calories. Les calories brûlées sont calculées en fonction de la distance et de la vitesse.

P6) MONTÉE : simule la montée et la descente d'une colline. Ce programme aide à tonifier les muscles et à améliorer la capacité cardiovasculaire.

La vitesse et l'inclinaison varient et les segments se répètent toutes les 30 secondes.

Segment	Échauffement		1	2	3	4	5	6	7	8	9	10
Temps	4:00 min		30 s	30 s	30 s	30 s	30 s	30 s	30 s	30 s	30 s	30 s
Niveau 1	0	0	1	1,5	2	2,5	3	3	2,5	2	1,5	1
Niveau 2	0	0	1,5	2	2,5	3	3,5	3,5	3	2,5	2	1,5
Niveau 3	0	1	2	2,5	3	3,5	4	4	3,5	3	2,5	2
Niveau 4	0	1,5	2,5	3	3,5	4	4,5	4,5	4	3,5	3	2,5
Niveau 5	0	1,5	3	3,5	4	4,5	5	5	4,5	4	3,5	3
Niveau 6	0	1,5	3,5	4	4,5	5	5,5	5,5	5	4,5	4	3,5
Niveau 7	0	1,5	4	4,5	5	5,5	6	6	5,5	5	4,5	4
Niveau 8	0	2	4,5	5	5,5	6	6,5	6,5	6	5,5	5	4,5
Niveau 9	0	2	5	5,5	6	6,5	7	7	6,5	6	5,5	5
Niveau 10	0	2	5,5	6	6,5	7	7,5	7,5	7	6,5	6	5,5

POUR RÉINITIALISER LA CONSOLE :

Maintenez la touche ARRÊT enfoncée pendant 3 secondes.

FIN D'UNE SÉANCE D'ENTRAÎNEMENT

Une fois votre séance terminée, l'appareil émet un bip. Les informations concernant la séance d'entraînement restent affichées sur la console pendant 30 secondes avant d'être réinitialisées.

UTILISATION DE VOTRE LECTEUR CD/MP3/HAUT-PARLEURS BLUETOOTH

1) Branchez le CÂBLE D'ADAPTATEUR AUDIO inclus dans la PRISE D'ENTRÉE AUDIO sur la partie supérieure droite de la console et la prise pour écouteurs dans votre lecteur de appareil multimédia.
2) Utilisez les boutons sur le appareil multimédia pour ajuster les paramètres des chansons.
3) Débranchez le CÂBLE D'ADAPTATEUR AUDIO lorsqu'il n'est pas utilisé.
4) Si vous ne voulez pas utiliser les HAUT-PARLEURS, vous pouvez brancher vos écouteurs dans la PRISE DE SORTIE AUDIO à droite de la console.
5) Pour vous connecter aux haut-parleurs Bluetooth, ouvrez vos paramètres Bluetooth, activez le Bluetooth, recherchez de nouveaux périphériques, recherchez Horizon T202 et sélectionnez Se connecter.

GARANTIE LIMITÉE - USAGE DOMESTIQUE

CAPACITÉ DE POIDS = 147 kilogrammes (325 lb)

CADRE • À VIE

Horizon Fitness garantit le cadre contre les vices de fabrication ou de matériau pendant toute la durée de vie de l'acheteur, à compter de la date de l'achat initial, tant que le propriétaire initial possède l'appareil. (Le cadre désigne la base en métal soudé de l'appareil et ne comporte aucune pièce amovible.)

MOTEUR • À VIE

Horizon Fitness garantit le moteur d'origine contre les défauts de fabrication et de matériaux pendant toute la vie du propriétaire initial, tant que l'appareil reste en possession de ce dernier. La main-d'œuvre ou l'installation du moteur n'est pas couverte par la garantie du moteur. Les défauts de fabrication et/ou de matériaux du moteur d'origine doivent être confirmés et identifiés comme étant la cause du dysfonctionnement du produit par Horizon Fitness ou par un de ses techniciens certifiés avant qu'un moteur de remplacement ne soit autorisé sous garantie. Un (1) seul remplacement du moteur est autorisé pendant cette garantie.

ÉLÉMENTS ÉLECTRONIQUES ET PIÈCES • 1 AN

Horizon Fitness garantit les composants électroniques, la finition et toutes les pièces d'origine pendant un an à compter de la date d'achat initial, tant que le propriétaire initial possède l'appareil.

MAIN-D'ŒUVRE • UN AN

Horizon Fitness couvrira les frais de main-d'œuvre pour la réparation de l'appareil pendant une période d'un an à compter de la date originale d'achat, tant que l'appareil demeurera en la possession du propriétaire original.

EXCLUSIONS ET LIMITATIONS

Qui EST couvert :

- Le propriétaire initial; la garantie n'est pas transférable.

Ce qui EST couvert :

- La réparation ou le remplacement d'un moteur, de composants électroniques ou de pièces défectueux, ce qui constitue l'unique recours au titre de la garantie.

Ce qui n'est PAS couvert :

- L'usure normale, l'assemblage ou l'entretien incorrects ou l'installation de pièces ou d'accessoires incompatibles ou non destinés à l'équipement tel qu'il a été vendu.
- Les dommages ou la défaillance dus à un accident, l'utilisation abusive, la corrosion, la décoloration de la peinture ou du plastique, la négligence, le vol, le vandalisme, l'incendie, l'inondation, le vent, la foudre, le gel ou d'autres catastrophes naturelles quelle qu'en soit la nature, une réduction, fluctuation ou défaillance d'alimentation de quelque origine que ce soit, des conditions atmosphériques inhabituelles, une collision, l'introduction d'objets étrangers dans l'unité ou des modifications non autorisées ou non recommandées par Horizon Fitness.
- Les dommages accessoires ou indirects. Horizon Fitness n'est pas responsable des dommages indirects, spéciaux ou accessoires, des pertes économiques, des pertes matérielles ou de profits, des privations de jouissance ou d'utilisation, ou d'autres dommages accessoires de quelque nature que ce soit en relation avec l'achat, l'utilisation, la réparation ou l'entretien de l'appareil. Horizon Fitness ne consent aucune compensation

monétaire ou autre pour de telles réparations ou le coût des pièces de rechange, y compris notamment les cotisations d'organismes sportifs, pertes de temps de travail, visites de diagnostic, visites d'entretien ou frais de transport.

- Les équipements utilisés à des fins commerciales ou à toutes autres fins que celles d'une famille unique ou d'un foyer, sauf acceptation de la couverture par Horizon Fitness.
- Les équipements détenus ou utilisés hors des États-Unis et du Canada.
- La livraison, l'assemblage, l'installation, l'assemblage des unités d'origine ou de rechange ou la main-d'œuvre et les autres frais associés à l'enlèvement ou au remplacement de l'unité couverte.
- Toute personne qui tente de réparer cet équipement s'expose à un risque de blessure. Horizon Fitness n'est pas responsable des dommages, pertes ou responsabilités découlant de toute blessure subie lors de ou du fait de toute réparation ou tentative de réparation de l'équipement de conditionnement physique par toute personne autre qu'un technicien certifié. Toutes les tentatives de réparation de l'équipement de conditionnement physique par l'utilisateur sont effectuées À SES RISQUES ET PÉRILS et Horizon Fitness décline toute responsabilité en matière de blessures ou de dommages quels qu'ils soient causés par de telles réparations.
- Si la garantie du fabricant est expirée, mais que vous avez acheté une garantie prolongée, consultez le contrat de la garantie prolongée pour les ressources relatives aux demandes d'entretien ou de réparation lorsque l'utilisateur détient une garantie prolongée.

RÉPARATIONS/RETOURS

- Un service à domicile est assuré dans un rayon de 240 km par le prestataire de services agréé le plus proche (au-delà de cette distance, le kilométrage parcouru à partir d'un centre de services agréé est à la charge du client).
- Tous les retours doivent être préautorisés par Horizon Fitness.
- Les obligations d'Horizon Fitness en vertu de cette garantie se limitent à la réparation ou au remplacement de l'équipement, à la discrétion d'Horizon Fitness, par le même modèle ou un modèle comparable.
- Horizon Fitness peut exiger que les composantes défectueuses soient retournées à Horizon Fitness une fois la garantie terminée, accompagnées d'une étiquette de retour prépayée. S'il vous est demandé de retourner des pièces et que nous n'avez pas reçu d'étiquette, veuillez communiquer avec l'assistance technique à la clientèle.
- Les appareils de rechange, les pièces et les composants électroniques remis à neuf par Horizon Fitness ou ses fournisseurs peuvent parfois être fournis comme pièces de rechange et constituent une parfaite application des dispositions de la garantie.
- Cette garantie vous donne des droits juridiques spécifiques, et vos droits peuvent varier d'une province à l'autre.

ESPAÑOL

PRECAUCIONES IMPORTANTES

CONSERVE ESTAS INSTRUCCIONES

Cuando se usa un producto eléctrico, siempre se deben tomar precauciones básicas, incluidas las siguientes: Lea todas las instrucciones antes de montar o usar este equipo. Es responsabilidad del propietario asegurarse de que todos los usuarios de esta caminadora estén debidamente informados sobre todas las advertencias y precauciones. Si tiene preguntas después de leer esta guía, comuníquese con el Servicio de Asistencia Técnica para Clientes al número indicado en la contratapa del MANUAL DEL PROPIETARIO.

Esta caminadora está destinada únicamente para uso doméstico. No utilice la caminadora en ningún entorno comercial, de alquiler, escolar ni institucional. El incumplimiento de ese requisito invalidará la garantía.

⚠ PELIGRO

PARA REDUCIR EL RIESGO DE DESCARGA ELÉCTRICA:

Desenchufe siempre el equipo del tomacorrientes antes de limpiarlo, realizar el mantenimiento y colocar o quitar piezas.

⚠ ADVERTENCIA

PARA REDUCIR EL RIESGO DE QUEMADURAS, INCENDIOS, DESCARGAS ELÉCTRICAS O LESIONES A LAS PERSONAS:

- Utilice este equipo solo para el uso previsto como se describe en este Manual del propietario.
- El equipo no debe ser usado NUNCA por niños menores de 14 años.
- En NINGÚN momento las mascotas o niños menores de 14 años deben a menos de 3 metros (10 pies) del equipo.
- Este equipo no está diseñado para ser utilizado por personas con capacidades físicas, sensoriales o mentales reducidas, o con falta de experiencia y conocimiento, a menos que estén supervisadas o hayan recibido instrucciones sobre el uso del equipo por la persona responsable de su seguridad.
- Siempre use calzado deportivo al utilizar este equipo. NUNCA opere el equipo de ejercicio descalzo.
- No use ropa que pueda engancharse en las partes móviles del equipo.
- Los sistemas de monitoreo de frecuencia cardíaca pueden ser inexactos. El ejercicio excesivo puede provocar lesiones graves o muerte.
- El ejercicio incorrecto o excesivo puede provocar lesiones graves o muerte. Si experimenta cualquier tipo de dolor, como, entre otros, dolor de pecho, náuseas, mareos o dificultad para respirar, suspenda el ejercicio de inmediato y consulte a su médico antes de continuar.
- No salte sobre el equipo.
- En ningún momento debe haber más de una persona en el equipo.
- Instale y opere este equipo sobre una superficie sólida y nivelada.
- Nunca opere el equipo si no está funcionando correctamente o si ha sufrido daños.
- Utilice el manubrio para mantener el equilibrio al subir y bajar, y para lograr más estabilidad mientras hace ejercicio.
- Para evitar lesiones, no exponga ninguna parte del cuerpo (por ejemplo, dedos, manos, brazos o pies) al mecanismo de transmisión u otras partes del equipo que se puedan mover.
- Conecte este producto de ejercicio únicamente a un tomacorrientes debidamente conectado a tierra.
- Este equipo nunca debe dejarse desatendido cuando está enchufado. Cuando no esté en uso, y antes de repararlo, limpiarlo o moverlo, apague la energía y luego desconéctelo del tomacorrientes.
- No utilice ningún equipo que esté dañado o tenga piezas gastadas o rotas. Utilice únicamente piezas de repuesto suministradas por Asistencia Técnica al Cliente o por un distribuidor autorizado.
- Nunca opere este equipo si se ha caído, dañado, no funciona correctamente, tiene un cable o enchufe dañado, está ubicado en un ambiente húmedo o mojado, o ha sido sumergido en agua.

⚠ ADVERTENCIA

PARA REDUCIR EL RIESGO DE QUEMADURAS, INCENDIOS, DESCARGAS ELÉCTRICAS O LESIONES A LAS PERSONAS:

- Mantenga el cable de alimentación alejado de superficies calientes. No hale ni tensione el cable de alimentación.
- No retire ninguna cubierta protectora a menos que se lo indique Asistencia Técnica al Cliente. El servicio solo debe ser realizado por un técnico de servicio autorizado.
- Para evitar descargas eléctricas, nunca deje caer ni inserte ningún objeto en ninguna abertura.
- No lo opere donde se estén usando productos en aerosol (spray) o cuando se esté administrando oxígeno.
- Este equipo no debe ser utilizado por personas que pesen más de la capacidad de peso máxima especificada en el Manual del propietario. El incumplimiento anulará la garantía.
- Este equipo debe utilizarse en un ambiente con temperatura y humedad controladas. No utilice este equipo en lugares como: exteriores, garajes, cocheras, porches, baños, o cerca de piscinas, jacuzzis, saunas, etc. El incumplimiento anulará la garantía.
- Comuníquese con Asistencia Técnica al Cliente o con un distribuidor autorizado para solicitar revisiones, reparaciones o servicio.
- Nunca opere este equipo de ejercicio con la abertura de aire bloqueada. Mantenga la abertura de aire y los componentes internos limpios y sin pelusa, cabello o elementos similares.
- No modifique este dispositivo de ejercicio ni utilice accesorios o aditamentos no aprobados. Modificar el equipo o usar aditamentos o accesorios no aprobados anulará la garantía y puede causar lesiones.
- Limpie las superficies con jabón y un paño ligeramente humedecido únicamente. Nunca utilice disolventes.
- Al hacer ejercicio, mantenga siempre un ritmo cómodo y controlado.
- Para evitar lesiones, tenga mucho cuidado al subir o bajar de una banda en movimiento. Párese en las barandillas cuando encienda la caminadora.
- Para evitar lesiones, coloque el clip de seguridad en la ropa antes de usarla.
- Desconecte la llave de seguridad de la caminadora cuando no la use para evitar que otras personas la utilicen sin supervisión.
- Asegúrese de que el borde la banda esté paralela a la posición lateral del riel lateral y no se mueva debajo de este. Si la banda no está centrada, debe ajustarse antes de su uso.
- Cuando no hay ningún usuario en la caminadora (sin carga) y cuando está funcionando a 12 km/h (7,5 mph), el nivel de presión sonora ponderado A no es mayor de 70 dB cuando el nivel de sonido se mide a la altura típica de la cabeza.
- La medición de la emisión de ruido de la caminadora es mayor con carga que sin carga.
- Al bajar la plataforma de la caminadora, espere hasta que las patas traseras estén firmemente en el piso antes de subirse a la plataforma.
- Asegúrese de que la caminadora se detenga por completo antes de plegarla. No opere la caminadora plegada.
- Cuando mueva la caminadora, NO la levante, no la ponga boca abajo y no la coloque de lado. La caminadora está equipada con resortes de alta presión que pueden hacer que el armazón de la base inferior se abra por un resorte si se manipula mal, lo que puede causar lesiones. Transporte la unidad ÚNICAMENTE en el suelo, y ÚNICAMENTE después de que esté completamente ensamblada y en la posición vertical plegada con el pestillo de bloqueo asegurado.

INSTRUCCIONES DE CONEXIÓN A TIERRA

Este producto debe conectarse a tierra. En el caso de que una caminadora se averíe o funcione incorrectamente, la conexión a tierra proporciona un camino de menor resistencia para la corriente eléctrica a fin de reducir el riesgo de descarga eléctrica. Este producto está equipado con un cable que tiene un conductor de conexión a tierra del equipo y un enchufe de conexión a tierra. El enchufe debe conectarse a un tomacorriente adecuado que esté debidamente instalado y conectado a tierra de acuerdo con los códigos y las ordenanzas locales.

PELIGRO

Una mala conexión del conductor de conexión a tierra del equipo puede generar riesgo de descarga eléctrica. Consulte a un electricista cualificado o a un proveedor de servicios si tiene dudas en cuanto a si la conexión a tierra del producto es apropiada. No modifique el enchufe suministrado con el producto. Si no entra en el tomacorriente, pídale a un electricista cualificado que instale uno apropiado.

Este producto deberá utilizarse en un circuito de 110-120 voltios nominales y tiene un enchufe de conexión a tierra como el de la ilustración. Asegúrese de que el producto esté conectado a un tomacorriente que tenga la misma configuración que el enchufe. No debe usarse ningún adaptador con este producto.

Este producto se debe utilizar con un circuito dedicado. Para determinar si está en un circuito dedicado, desconecte la alimentación a ese circuito y observe si algún otro dispositivo pierde energía. Si así fuera, mueva los dispositivos a un circuito diferente. Nota: Generalmente, existen varios tomacorrientes en un circuito. Esta caminadora debe ser utilizada con un circuito de 15 amperios como mínimo.

ADVERTENCIA

Solo conecte este producto para ejercicios a tomacorrientes debidamente conectados a tierra.

Nunca ponga en funcionamiento el producto con un cable o enchufe dañado, incluso si funciona correctamente. Nunca ponga en funcionamiento ningún producto si parece dañado o ha sido sumergido en agua. Para sustituciones o reparaciones, comuníquese con el Servicio de Asistencia Técnica para Clientes.

MONTAJE

⚠ ADVERTENCIA

Durante el proceso de montaje, hay varios pasos a los que se debe prestar especial atención. Es muy importante seguir las instrucciones de montaje y asegurarse de que el producto se ha montado correctamente para reducir el riesgo de lesiones. Asegúrese de apretar bien todas las piezas antes de usar el equipo para garantizar que dicho equipo se encuentra estable y firme desde el punto de vista estructural.

Antes de seguir adelante, busque el número de serie de la caminadora, que se encuentra ubicado en una etiqueta adhesiva blanca con código de barras cerca del interruptor de encendido/apagado y del cable de alimentación, e ingréselo en el espacio provisto abajo.

UBICACIÓN DEL NÚMERO DE SERIE

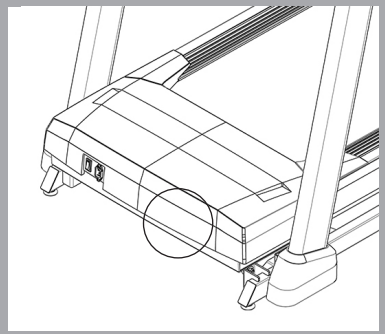

INTRODUZCA SU NÚMERO DE SERIE Y NOMBRE DE MODELO EN EL ESPACIO DEBAJO:

NÚMERO DE SERIE:

TM	

NOMBRE DEL MODELO: **CAMINADORA** _____ **HORIZON**

» Cuando llame para solicitar servicio técnico, haga referencia al NÚMERO DE SERIE y al NOMBRE DE MODELO.

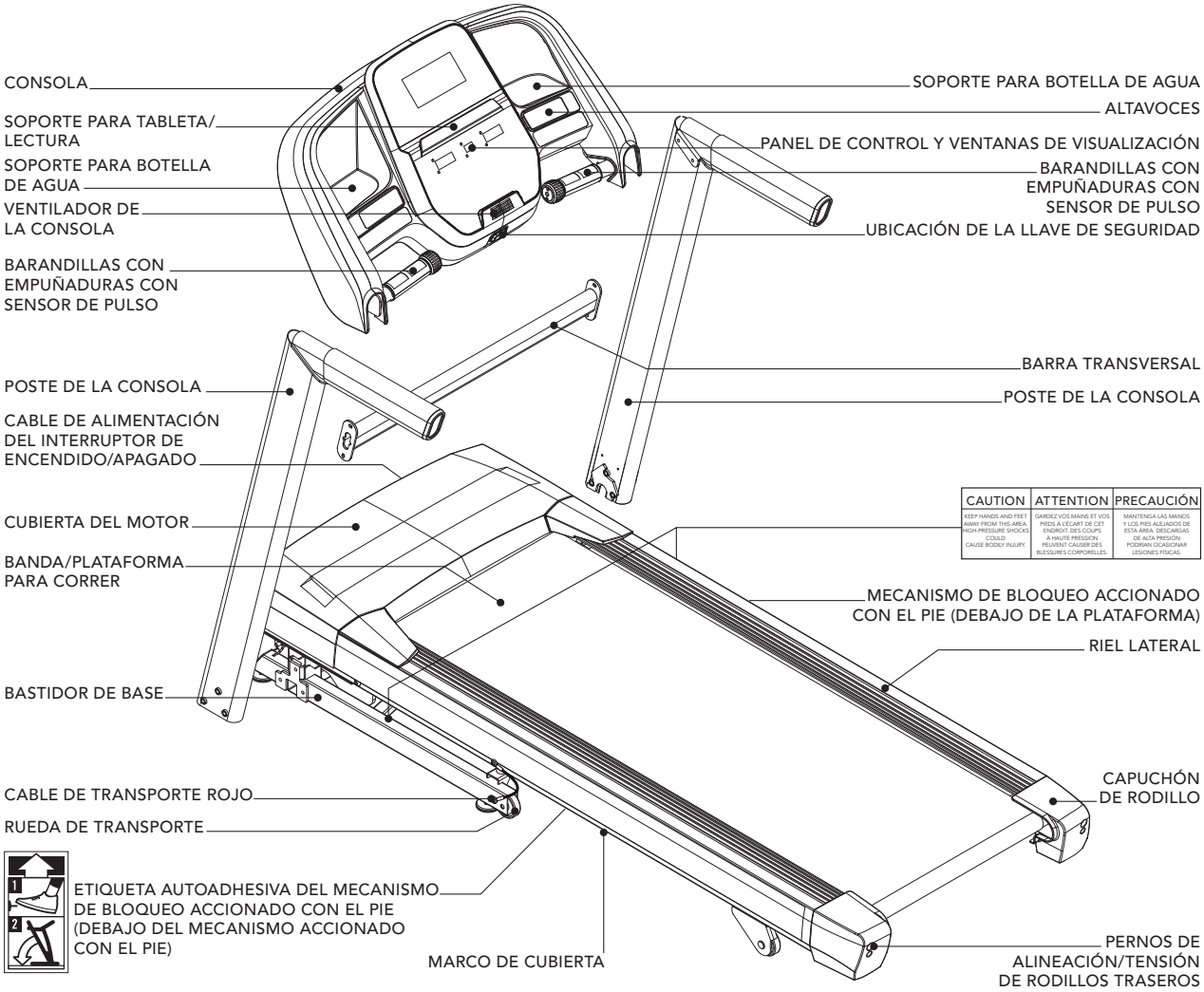
CONSOLA
SOPORTE PARA TABLETA/ LECTURA
SOPORTE PARA BOTELLA DE AGUA
VENTILADOR DE LA CONSOLA
BARANDILLAS CON EMPUÑADURAS CON SENSOR DE PULSO
POSTE DE LA CONSOLA
CABLE DE ALIMENTACIÓN DEL INTERRUPTOR DE ENCENDIDO/APAGADO
CUBIERTA DEL MOTOR
BANDA/PLATAFORMA PARA CORRER
BASTIDOR DE BASE
CABLE DE TRANSPORTE ROJO
RUEDA DE TRANSPORTE
ETIQUETA AUTOADHESIVA DEL MECANISMO DE BLOQUEO ACCIONADO CON EL PIE (DEBAJO DEL MECANISMO ACCIONADO CON EL PIE)
MARCO DE CUBIERTA
SOPORTE PARA BOTELLA DE AGUA
ALTAVOCES
PANEL DE CONTROL Y VENTANAS DE VISUALIZACIÓN
BARANDILLAS CON EMPUÑADURAS CON SENSOR DE PULSO
UBICACIÓN DE LA LLAVE DE SEGURIDAD
BARRA TRANSVERSAL
POSTE DE LA CONSOLA
CAUTION
KEEP HANDS AND FEET AWAY FROM THIS AREA. HIGH-PRESSURE SHOCKS COULD CAUSE BODILY INJURY.
ATTENTION
GARDEZ VOS MAINS ET VOS PIEDS À L'ÉCART DE CET ENDROIT. DES COUPS À HAUTE PRESSION PEUVENT CAUSER DES BLESSURES CORPORELLES.
PRECAUCIÓN
MANTENGA LAS MANOS Y LOS PIES ALEJADOS DE ESTA ÁREA. DESCARGAS DE ALTA PRESIÓN PODRÍAN OCASIONAR LESIONES FÍSICAS.
MECANISMO DE BLOQUEO ACCIONADO CON EL PIE (DEBAJO DE LA PLATAFORMA)
RIEL LATERAL
CAPUCHÓN DE RODILLO
PERNOS DE ALINEACIÓN/TENSIÓN DE RODILLOS TRASEROS

HERRAMIENTAS INCLUIDAS:

- ☐ Llave en T de 6 mm
- ☐ Llave en L de 6 mm
- ☐ Llave en L de 5 mm

PIEZAS INCLUIDAS:

- ☐ 1 conjunto de consola
- ☐ 2 postes de consola
- ☐ barra transversal
- ☐ 1 juego de tornillería
- ☐ 1 llave de seguridad
- ☐ 1 cable adaptador de audio
- ☐ 1 botella de lubricante de silicona (para 2 aplicaciones)

☎ ¿NECESITA AYUDA?

Si tiene preguntas o faltan piezas, comuníquese con el Servicio de Asistencia Técnica para Clientes. La información de contacto se encuentra en la contratapa de este manual.

⚠ ADVERTENCIA

¡NO SEGUIR ESTAS INSTRUCCIONES PUEDE RESULTAR EN LESIONES!

⚠ ADVERTENCIA

¡NO INTENTE LEVANTAR LA CAMINADORA! No mueva ni levante la caminadora del embalaje hasta que se indique en las instrucciones de montaje. Puede quitar la envoltura de plástico de los mástiles de la consola.

⚠ ADVERTENCIA

Nunca abra la caja cuando esté colocada boca abajo o de lado.

Desembale y monte la unidad en el lugar donde se utilizará.

La caminadora incluida está equipada con resortes de alta presión que pueden hacer que el armazón de la base inferior se abra si no se manipula correctamente.

Los cables de transporte rojos se instalan entre el armazón de la plataforma superior y el armazón de la base inferior para evitar el movimiento del marco de la base inferior. NO quite los cables de transporte rojos hasta que se le indique.

NOTA: Durante cada uno de los pasos del ensamblaje, asegúrese de que TODAS las tuercas y pernos estén en su lugar y parcialmente enroscados antes de apretar NINGÚN perno.

NOTA: Aplicar una capa de grasa ligera puede ayudar a instalar las piezas. Se recomienda usar cualquier grasa, como grasa de litio para bicicletas.

PASO DE MONTAJE- **DESEMBALAJE**

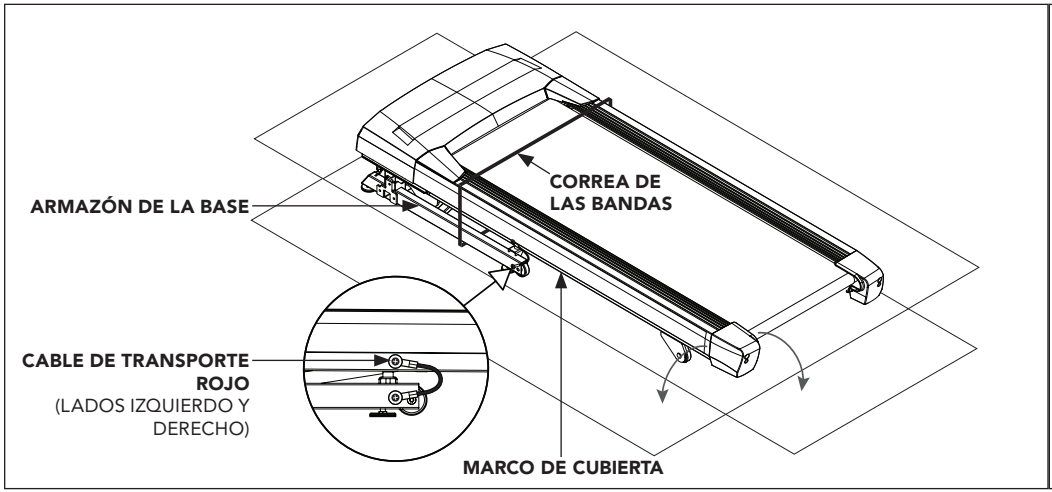

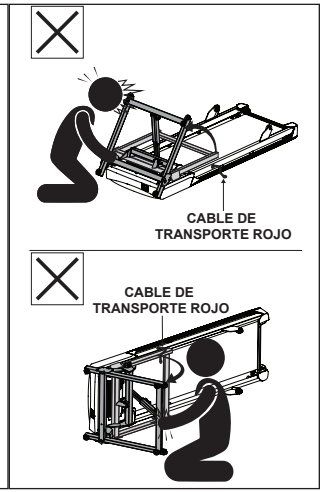

A Coloque la caja de cartón de la caminadora sobre una superficie plana nivelada con la parte inferior de la caja en el suelo.

B Corte las correas de las bandas en el exterior de la caja y retire la tapa de la caja.

C NO saque la caminadora de la caja. En su lugar, rompa las esquinas de la parte inferior de la caja de la caminadora como se muestra. La caminadora debe montarse en una caja aplanada como se muestra para proteger la superficie del piso.

D Corte las correas de las bandas dentro de la caja y retire todo menos el armazón de la caminadora.

E Levante parcialmente la plataforma de la caminadora hacia arriba desde la parte trasera para quitar todo el contenido que está debajo de esta. Los cables de transporte rojos a ambos lados de la caminadora evitarán que la plataforma de la caminadora se levante por completo.

⚠ ADVERTENCIA

NUNCA incline la caminadora boca abajo o de costado. NO use herramientas para quitar los cables de transporte rojos hasta que se le indique. Si para quitar un componente se necesitan herramientas, espere hasta que las Instrucciones de ensamblaje le indiquen cómo quitarlo de manera segura.

PASO 1 DE MONTAJE

TORNILLERÍA PARA EL PASO 1			
PIEZA	TIPO	DESCRIPCIÓN	CANT.
A	PERNO	M8X1.25PX60L-30L	3

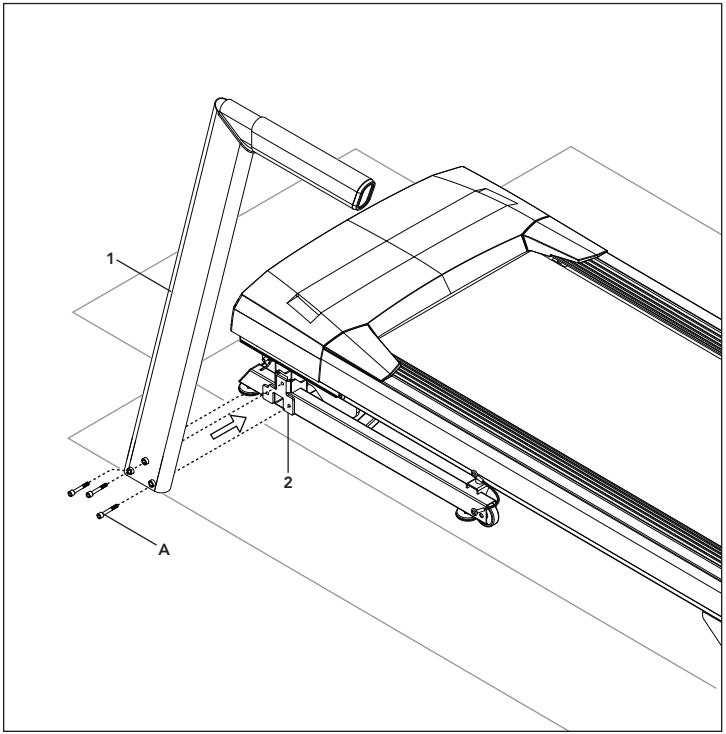

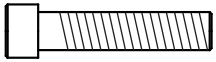

1.1 Abra la **BOLSA DE LA TORNILLERÍA PARA EL PASO 1**.

1.2 Una el **MÁSTIL DE LA CONSOLA IZQUIERDA (1)** al **MARCO BASE (2)** utilizando **3 PERNOS (A).**

NOTA: No apriete completamente los pernos hasta después del **PASO 4 DE MONTAJE.**

PASO 2 DE MONTAJE

TORNILLERÍA PARA EL PASO 2			
PIEZA	TIPO	DESCRIPCIÓN	CANT.
A	PERNO	M8X1.25PX60L-30L	3

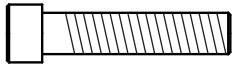

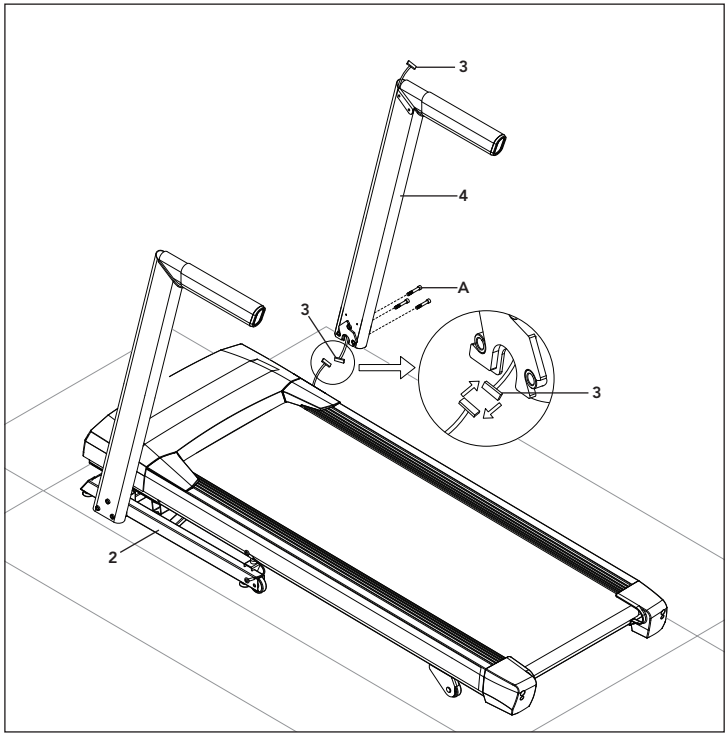

2.1 Abra la **BOLSA DE LA TORNILLERÍA PARA EL PASO 2.**

2.2 Tire del **CABLE DE LA CONSOLA (3)** hacia afuera del bastidor de la base de la caminadora. Conecte el **CABLE DE LA CONSOLA (3)** del **BASTIDOR PRINCIPAL (2)** al **CABLE DE LA CONSOLA (3)** en la parte inferior del **POSTE DERECHO DE LA CONSOLA (4)**. El otro extremo del **CABLE DE LA CONSOLA (3)** debe ubicarse en la parte superior del poste.

2.3 Una el **POSTE DERECHO DE LA CONSOLA (4)** al **BASTIDOR PRINCIPAL (2)** con **3 PERNOS (A)**.

NOTA: Tenga cuidado de no pellizcar ningún cable mientras conecta la consola.

NOTA: No apriete completamente los pernos hasta después del **PASO 4 DE MONTAJE.**

PASO 3 DE MONTAJE

TORNILLERÍA PARA EL PASO 3			
PIEZA	TIPO	DESCRIPCIÓN	CANT.
A	PERNO	M6X1.0PX15L	4

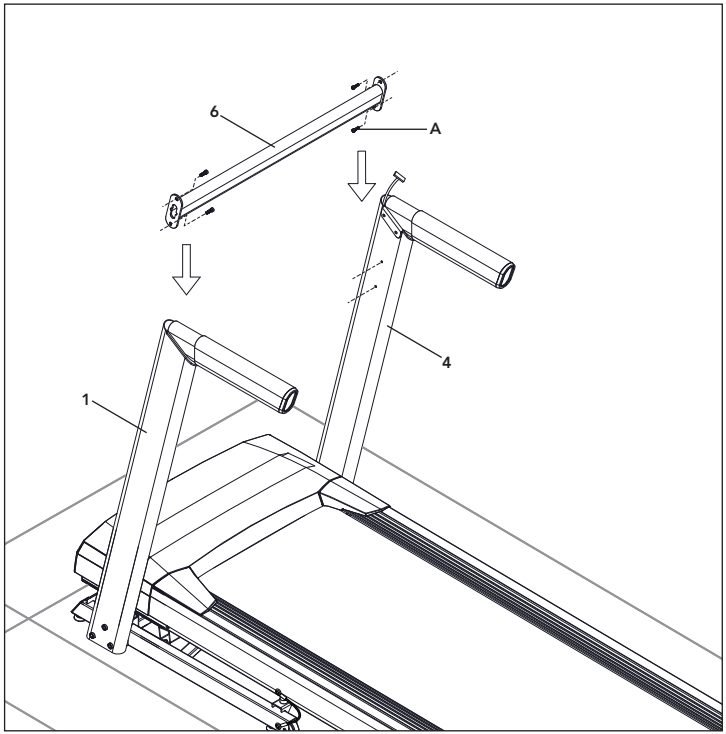

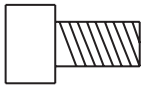

A

3.1 Abra la **BOLSA DE LA TORNILLERÍA PARA EL PASO 3.**

3.2 Una el **LADO IZQUIERDO** de la **BARRA TRANSVERSAL (6)** al **POSTE VERTICAL (1)** sin ajustarlos demasiado con **2 PERNOS (A)**.

3.3 Una el **LADO DERECHO** de la **BARRA TRANSVERSAL (6)** al **POSTE VERTICAL (4)** sin ajustarlos demasiado con **2 PERNOS (A)**.

NOTA: No apriete completamente los pernos hasta después del **PASO 4 DE MONTAJE.**

PASO 4 DE MONTAJE

TORNILLERÍA PARA EL PASO 4			
PIEZA	TIPO	DESCRIPCIÓN	CANT.
A	PERNO	M8X1.25PX15L	4
B	ARANDELA ELÁSTICA	8.0X13.0X1.5T	4
C	ARANDELA PLANA	8.2X13.0X1.4T	4

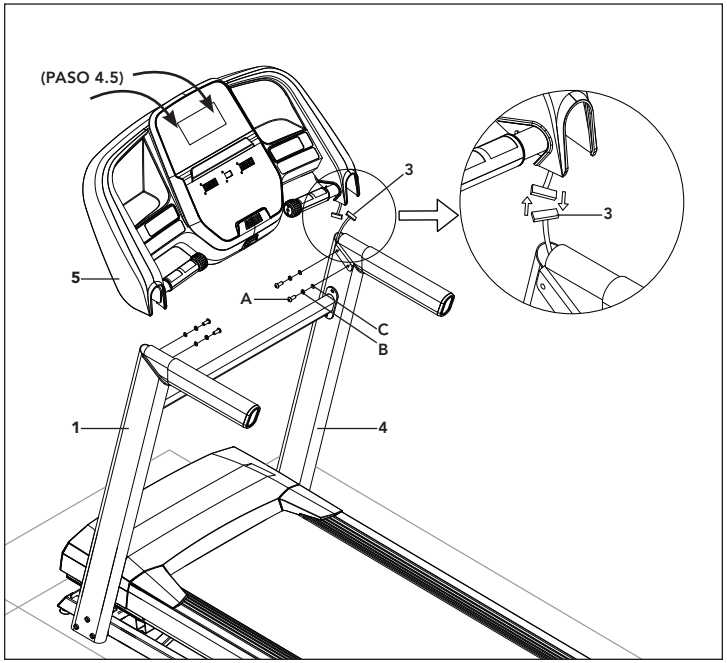

NOTA: Tenga cuidado de no pellizcar ningún cable mientras conecta la consola.

4.1 Abra la **BOLSA DE LA TORNILLERÍA PARA EL PASO 4**.

4.2 Coloque suavemente la **CONSOLA (5)** encima de los **POSTES DE LA CONSOLA (1 Y 4)**. Una el **LADO IZQUIERDO** primero con **2 PERNOS (A), 2 ARANDELAS ELÁSTICAS (B)** y **2 ARANDELAS PLANAS (C).**

4.3 Los **CABLES DE LA CONSOLA (3)** están ubicados dentro del **POSTE DE LA CONSOLA (4)**. Con el cable conductor extraiga con cuidado el **CABLE DE LA CONSOLA (3)** del **POSTE DE LA CONSOLA (4)**. Separe y deseche el **CABLE CONDUCTOR.** Conecte los **CABLES DE LA CONSOLA (3)** y coloque con cuidado los cables en los postes para evitar dañarlos.

4.4 Una el **LADO DERECHO** de la **CONSOLA (5)** con **2 PERNOS (A), 2 ARANDELAS ELÁSTICAS (B)** y **2 ARANDELAS PLANAS (C).**

4.5 Tire de la parte superior de la **CONSOLA (5)** hacia la parte posterior de la caminadora y **MANTENGA LA POSICIÓN** mientras **APRIETA LOS PERNOS A LA IZQUIERDA Y DERECHA (A).**

4.6 **RECUERDE** apretar por completo **TODOS LOS PERNOS Y TORNILLOS** ahora que se terminó el montaje.

PASO 5 DE MONTAJE -

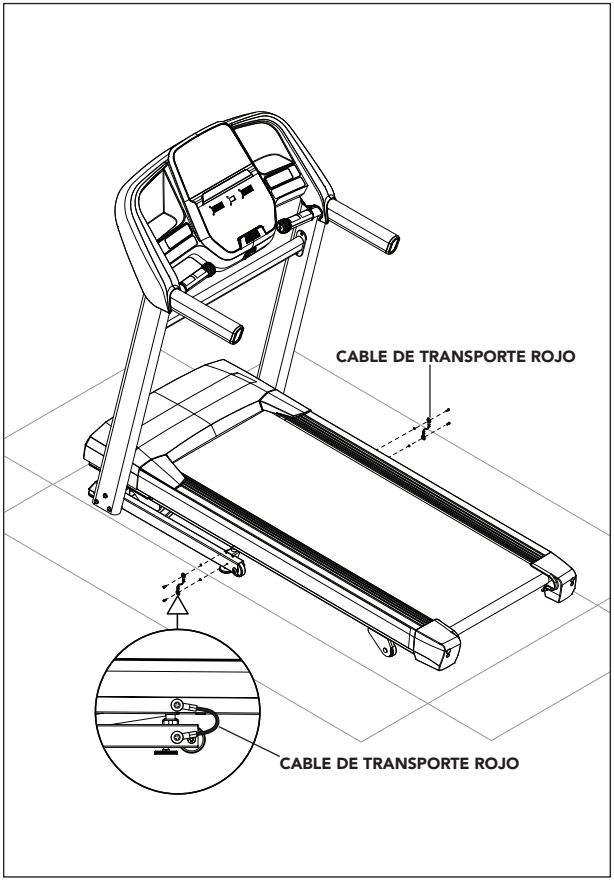

QUITAR LOS CABLES DE TRANSPORTE ROJOS

ADVERTENCIA

¡NO SEGUIR ESTAS INSTRUCCIONES PUEDE RESULTAR EN LESIONES!

Una vez que los cables de transporte rojos se han desconectado de la caminadora, los resortes de alta presión pueden hacer que el armazón de la base inferior se abra. NUNCA incline la caminadora boca abajo o de costado, y NUNCA la levante si los cables de transporte rojos no están conectando al armazón de la plataforma superior con el armazón de la base inferior.

5.1 Asegúrese de que la caminadora esté apoyada en el piso por todas las ruedas.

5.2 En el lado izquierdo de la caminadora, use la llave en L de 5 mm (incluida en la caja) para quitar los dos pernos que conectan el cable de transporte rojo al armazón de la plataforma superior y al armazón de la base inferior.

5.3 Reemplace ambos pernos (uno en el armazón de la plataforma superior y otro en el armazón de la base inferior) y apriételos completamente para bloquearlos en su lugar. Tenga en cuenta que para evitar que posteriormente el armazón de la base inferior se abra durante el transporte o el desmontaje de la caminadora, el cable de transporte rojo se puede volver a conectar a la caminadora con estos mismos pernos.

5.4 Realice la misma operación en el lado derecho de la caminadora para quitar los dos pernos que conectan el cable de transporte rojo al armazón de la plataforma superior y al armazón de la base inferior.

5.5 Coloque de nuevo los dos pernos y apriételos completamente para bloquearlos en su lugar.

5.6 Guarde los dos cables de transporte rojos para uso futuro colocándolos en una bolsa de polietileno transparente junto con el manual del propietario.

5.7 Cuando los cables de transporte rojos no estén instalados, transporte la unidad ÚNICAMENTE en el suelo y ÚNICAMENTE después de que esté completamente ensamblada y en la posición vertical plegada con el pestillo de bloqueo asegurado.

PASO 6 DE MONTAJE - **MOVER LA CAMINADORA**

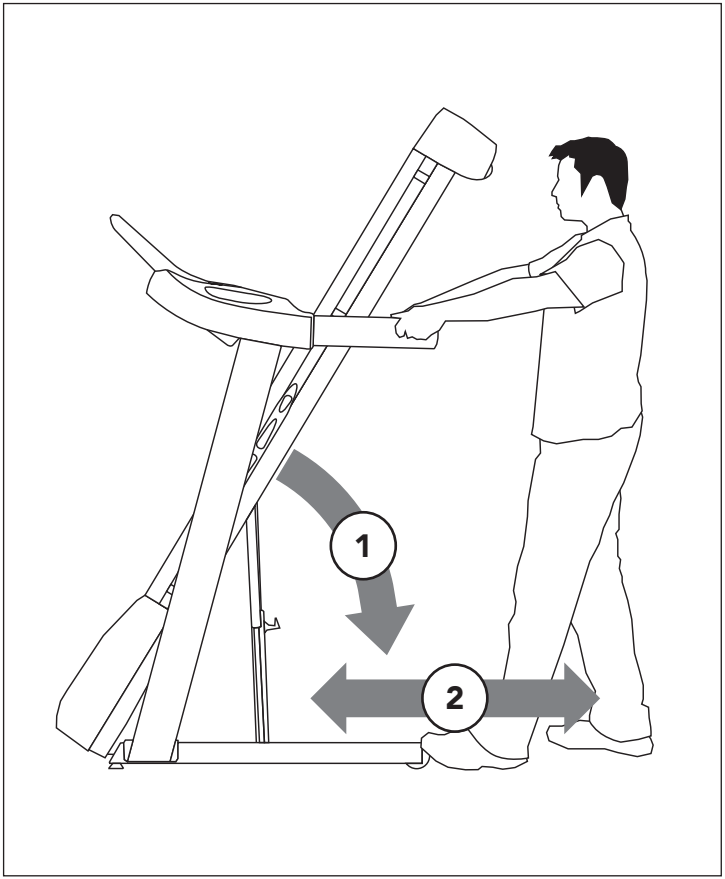

6.1 Para cambiarla de lugar, asegúrese de que esté doblada y con los pestillos bien cerrados. Luego agarre firmemente los manubrios, incline la caminadora hacia atrás (1) y ruédela (2).

6.2 Mueva la caminadora para quitarla de la caja aplanada y colóquela en su posición final, lista para usar. Deseche la caja de cartón.

NOTA: Si posteriormente la caminadora debe desmontarse o levantarse, use la llave en L de 5 mm para volver a conectar los cables de transporte rojos al armazón de la plataforma superior y al armazón de la base inferior en los lados izquierdo y derecho de la caminadora. Compruebe que el armazón de la base inferior no pueda abrirse antes de levantar o desarmar la caminadora.

¡MONTAJE COMPLETO!

Antes de usarla por primera vez, lubrique la plataforma de la caminadora siguiendo las instrucciones en la sección de mantenimiento en la guía de la caminadora.

FUNCIONAMIENTO DE LA CAMINADORA

Esta sección explica cómo utilizar la consola y la programación de la caminadora.

La sección de FUNCIONAMIENTO BÁSICO en la GUÍA DE LA CAMINADORA contiene instrucciones para lo siguiente:

- UBICACIÓN DE LA CAMINADORA
- USO DE LA LLAVE DE SEGURIDAD
- CÓMO PLEGAR LA CAMINADORA
- CÓMO MOVER LA CAMINADORA
- CÓMO NIVELAR LA CAMINADORA
- CÓMO TENSAR LA BANDA PARA CORRER
- CÓMO CENTRAR LA BANDA PARA CORRER
- USO DE LA FUNCIÓN DE FRECUENCIA CARDÍACA

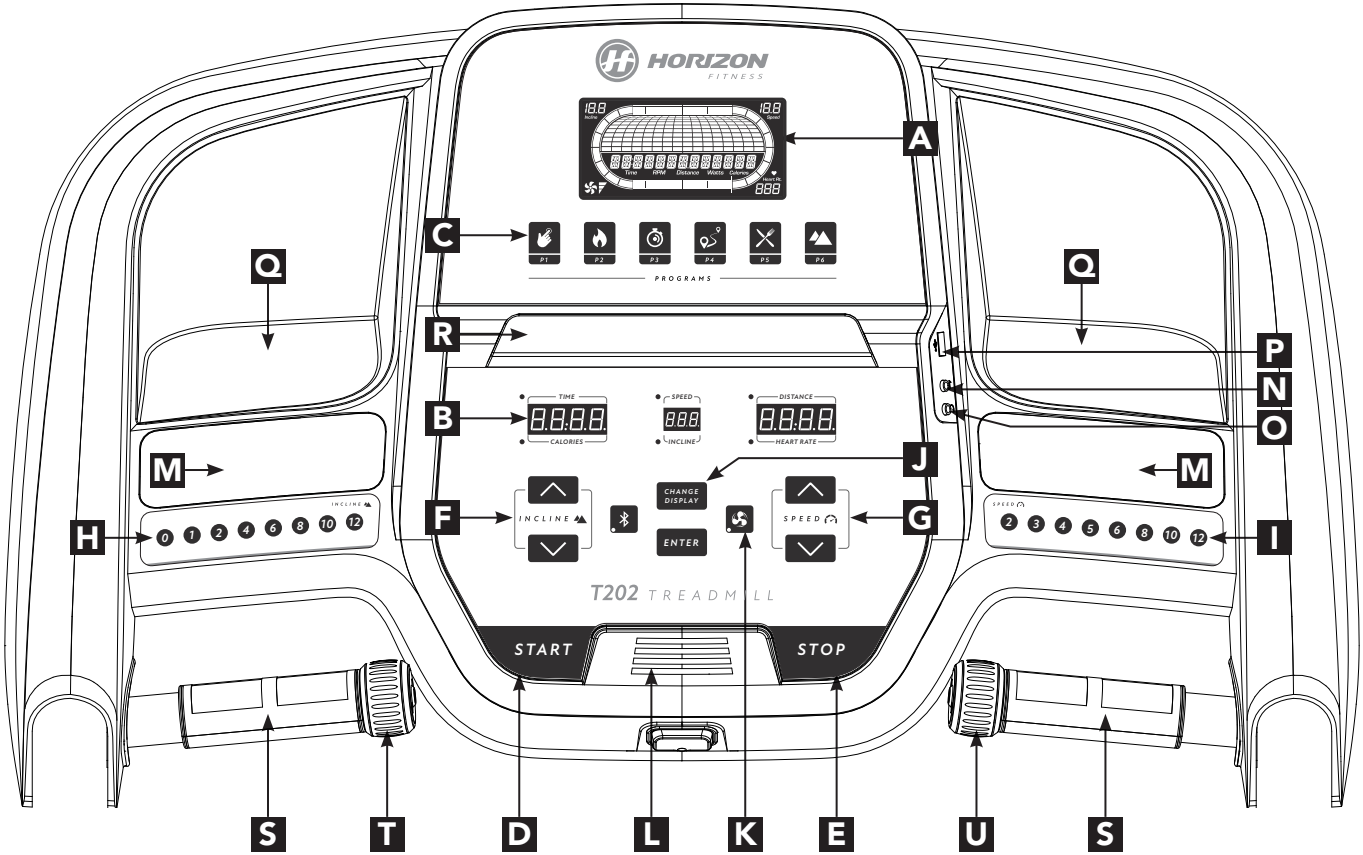
HORIZON
FITNESS
A
C
P1
P2
P3
P4
P5
P6
PROGRAMS
Q
Q
R
P
N
O
B
TIME
CALORIES
SPEED
INCLINE
DISTANCE
HEART RATE
J
CHANGE DISPLAY
ENTER
M
M
H
F
G
I
INCLINE
SPEED
T202 TREADMILL
START
STOP
S
T
D
L
K
E
U
S

FUNCIONAMIENTO DE LA CONSOLA

Nota: Hay una lámina protectora delgada de plástico transparente en el revestimiento de la consola que debe quitarse antes de usarla.

A) **VENTANAS DE LA PANTALLA LCD:** Tiempo, RPM, Distancia, Vatios, Calorías, Inclinación, Velocidad, Frecuencia Cardíaca, Velocidad del Ventilador.

B) **INDICADORES LED:** Tiempo, Velocidad, Distancia, Calorías, Inclinación, Frecuencia cardíaca.

C) **INDICADORES DE ENTRENAMIENTO:** indica qué entrenamiento está configurado para el programa actual.

D) **START (INICIO):** oprima para comenzar a hacer ejercicio, para comenzar una sesión específica de ejercicio o para reiniciar el ejercicio después de una pausa.

E) **STOP (PARAR):** oprima para hacer una pausa o terminar su sesión de ejercicio. Mantenga oprimida esta tecla durante 3 segundos para poner en cero la consola.

F) **TECLAS +/- INCLINACIÓN:** se utilizan para ajustar la inclinación en pequeños incrementos (incrementos de 0,5 %).

G) **TECLAS +/- VELOCIDAD:** se utilizan para ajustar la velocidad en pequeños incrementos (incrementos de 0,1 mph).

H) **TECLAS RÁPIDAS DE INCLINACIÓN:** se utilizan para alcanzar el nivel de inclinación deseado con mayor rapidez.

I) **TECLAS RÁPIDAS DE VELOCIDAD:** se utilizan para alcanzar la velocidad deseada con mayor rapidez.

J) **CHANGE DISPLAY (CAMBIAR PANTALLA):** Oprima esta tecla para cambiar la información de pantalla durante la sesión de ejercicio.

K) **TECLA DE VENTILADOR:** oprímala para encender o apagar el ventilador.

L) **VENTILADOR:** ventilador personal para la sesión de ejercicio.

M) **ALTAVOCES:** la música se reproduce a través de los altavoces cuando su reproductor de CD/MP3 está conectado a la consola.

N) **TOMA DE ENTRADA DE AUDIO:** conecte su reproductor de CD/MP3 a la consola utilizando el cable adaptador de audio incluido.

O) **ENCHUFE DE SALIDA DE AUDIO/AURICULAR:** conecte los auriculares en esta toma para escuchar música con ellos.
Nota: Cuando los auriculares están conectados a la toma de auriculares, el sonido ya no se escucha a través de los altavoces.

P) **PUERTO USB:** corriente de puerto USB 1A/5V.

Q) **BOLSILLOS PARA BOTELLA DE AGUA:** contiene equipos personales para la sesión de ejercicios.

R) **SOPORTE PARA TABLETA/LECTURA:** sostiene la tableta o el material de lectura.

S) **EMPUÑADURAS PARA LA MEDICIÓN DE LA FRECUENCIA CARDÍACA:** utilizadas para medir la frecuencia cardíaca.

T) **RUEDA DE DESPLAZAMIENTO DE LA INCLINACIÓN :** se utiliza para ajustar la inclinación en pequeños incrementos (.5%).

U) **DE MARCACIÓN RÁPIDA :** utilizado para ajustar la velocidad en pequeños incrementos (.1MPH).

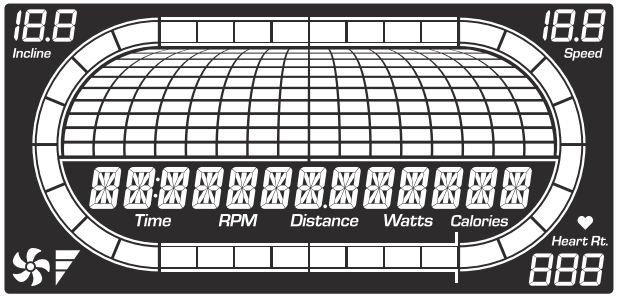

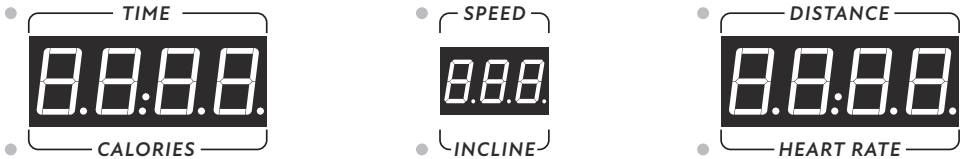

VENTANAS DE VISUALIZACIÓN

- **TIME (TIEMPO):** se muestra en minutos:segundos. Indica el tiempo restante o el que ha pasado en su sesión de ejercicio.
- **SPEED (VELOCIDAD):** aparece en MPH. Indica a qué velocidad se mueve la superficie para caminar o correr.
- **DISTANCE (DISTANCIA):** aparece en millas. Indica la distancia recorrida o la distancia por recorrer durante su sesión de ejercicio.
- **CALORIES (CALORÍAS):** total de calorías quemadas o que restan por quemar durante su sesión de ejercicio.
- **INCLINE (INCLINACIÓN):** aparece como porcentaje. Indica la inclinación de la superficie para caminar o correr.
- **HEART RATE (FRECUENCIA CARDÍACA):** aparece como latidos por minuto (BPM, por sus siglas en inglés). Se utiliza para monitorear la frecuencia cardíaca (se muestra cuando se sujetan ambas empuñaduras con sensor de pulso).

PARA EMPEZAR

1) Verifique que no haya ningún objeto ubicado en la banda que dificulte el movimiento de la caminadora.
2) Enchufe el cable de corriente y ENCIENDA la caminadora. (El interruptor de ENCENDIDO/APAGADO está al lado del cable de corriente).
3) Párese sobre los rieles laterales de la caminadora.
4) Sujete el broche de la llave de seguridad en alguna parte de su ropa y asegúrese de que quede bien agarrado y de que no se pueda soltar durante el funcionamiento de la caminadora.
5) Introduzca la llave de seguridad en su lugar en la consola.
6) Tiene dos opciones para comenzar su sesión de ejercicios.

A) INICIO RÁPIDO

Simplemente oprima la tecla de inicio START para comenzar a hacer ejercicio.
El tiempo, la distancia y las calorías comenzarán de cero. O…

B) SELECCIONE UN EJERCICIO U OBJETIVO

1) Seleccione su PROGRAMA con los botones +/- y presione ENTER cuando aparezca el PROGRAMA deseado.
2) Ajuste la CONFIGURACIÓN con los botones +/- y presione ENTER cuando aparezca la configuración deseada.
3) Presione START (INICIO) para comenzar.

SISTEMA DE FITNESS CONECTADO HORIZON

Su máquina Horizon está preparada para Bluetooth, lo que le permite utilizar la tecnología Bluetooth 4.0 para conectar de forma inalámbrica su dispositivo y otras aplicaciones a su caminadora Horizon. Para obtener una lista completa de aplicaciones de fitness de terceros compatibles con su caminadora Horizon, siga el enlace a continuación:

http://horizonfit.co/3Fk4IBz

PERFILES DE SESIÓN DE EJERCICIOS

P1

P1) MANUAL: ajuste la velocidad y la inclinación de forma manual durante el ejercicio.

P2

P2) QUEMAR GRASAS: ejercicio diseñado específicamente para eliminar la grasa. Promueve la pérdida de peso aumentando y reduciendo la velocidad y la inclinación, al tiempo que lo mantiene en la zona para quemar grasa. Incluye 10 niveles.

Los cambios de velocidad e inclinación se repiten cada 30 segundos.

Segmento		Calentamiento		1	2	3	4	5	6	7	8
Tiempo		4:00 minutos		30 s	30 s	30 s	30 s	30 s	30 s	30 s	30 s
Nivel 1	Inclinación	0	0.5	1.5	1.5	1	0.5	0.5	0.5	1	1.5
	Velocidad	0.5	1.5	2	2.5	3	3.5	4	3.5	3	2.5
Nivel 2	Inclinación	0	0.5	1.5	1.5	1	0.5	1	0.5	1	1.5
	Velocidad	0.5	1.9	2.5	3	3.5	4	4.5	4	3.5	3
Nivel 3	Inclinación	0.5	1	2	2	1.5	1	1	1	1.5	2
	Velocidad	0.5	2.3	3	3.5	4	4.5	5	4.5	4	3.5
Nivel 4	Inclinación	0.5	1	2	2	1.5	1	1	1	1.5	2
	Velocidad	1	2.6	3.5	4	4.5	5	5.5	5	4.5	4
Nivel 5	Inclinación	1	1.5	2.5	2.5	2	1.5	1.5	1.5	2	2.5
	Velocidad	1	3	4	4.5	5	5.5	6	5.5	5	4.5
Nivel 6	Inclinación	1	1.5	2.5	2.5	2	1.5	1.5	1.5	2	2.5
	Velocidad	1	3.4	4.5	5	5.5	6	6.5	6	5.5	5
Nivel 7	Inclinación	1.5	2	3	3	2.5	2	2	2	2.5	3
	Velocidad	1.4	3.8	5	5.5	6	6.5	7	6.5	6	5.5
Nivel 8	Inclinación	1.5	2	3	3	2.5	2	2	2	2.5	3
	Velocidad	1.4	4.1	5.5	6	6.5	7	7.5	7	6.5	6
Nivel 9	Inclinación	2	2.5	3.5	3.5	3	2.5	2.5	2.5	3	3.5
	Velocidad	1.4	4.5	6	6.5	7	7.5	8	7.5	7	6.5
Nivel 10	Inclinación	2	2.5	3.5	3.5	3	2.5	2.5	2.5	3	3.5
	Velocidad	1.4	4.9	6.5	7	7.5	8	8.5	8	7.5	7

P3) INTERVALOS: mejora su fuerza, velocidad y resistencia al aumentar y reducir la velocidad durante toda su sesión de ejercicio para que participen tanto su corazón como otros músculos. Incluye 10 niveles.

Los cambios de velocidad y los segmentos se repiten cada 90 segundos y 30 segundos.

Segmento	Calentamiento		1	2	Enfriamiento	
Tiempo	4:00 minutos		90 s	30 s	4:00 minutos	
Nivel 1	0.5	1.5	2	4	1.5	1
Nivel 2	0.5	1.5	2	4.5	1.5	1
Nivel 3	0.5	1.9	2.5	5	1.9	1.3
Nivel 4	1	1.9	2.5	5.5	1.9	1.3
Nivel 5	1	2.3	3	6	2.3	1.5
Nivel 6	1	2.3	3	6.5	2.3	1.5
Nivel 7	1.4	2.6	3.5	7	2.6	1.8
Nivel 8	1.4	2.6	3.5	7.5	2.6	1.8
Nivel 9	1.4	3	4	8	3	2
Nivel 10	1.4	3	4	8.5	3	2

P4) DISTANCIA: Esfuércese y llegue más lejos durante la sesión de ejercicio con 13 distancias. Seleccione entre las metas de 1 milla, 2 millas, 5 kilómetros, 5 millas, 10 kilómetros, 8 millas, 15 kilómetros, 10 millas, 20 kilómetros, media maratón, 15 millas, 20 millas y maratón. El usuario establece los niveles de velocidad iniciales.

P5) CALORÍAS: Establezca metas para quemar calorías. Las calorías quemadas se calculan utilizando la distancia y la velocidad.

P6) SUBIDA DE COLINA: Simula el ascenso y descenso de una colina. Este programa ayuda a tonificar los músculos y mejorar la capacidad cardiovascular.

La inclinación cambia y los segmentos se repiten cada 30 segundos.

Segmento	Calentamiento		1	2	3	4	5	6	7	8	9	10
Tiempo	4:00 minutos		30 s	30 s	30 s	30 s	30 s	30 s	30 s	30 s	30 s	30 s
Nivel 1	0	0	1	1,5	2	2,5	3	3	2,5	2	1,5	1
Nivel 2	0	0	1,5	2	2,5	3	3,5	3,5	3	2,5	2	1,5
Nivel 3	0	1	2	2,5	3	3,5	4	4	3,5	3	2,5	2
Nivel 4	0	1,5	2,5	3	3,5	4	4,5	4,5	4	3,5	3	2,5
Nivel 5	0	1,5	3	3,5	4	4,5	5	5	4,5	4	3,5	3
Nivel 6	0	1,5	3,5	4	4,5	5	5,5	5,5	5	4,5	4	3,5
Nivel 7	0	1,5	4	4,5	5	5,5	6	6	5,5	5	4,5	4
Nivel 8	0	2	4,5	5	5,5	6	6,5	6,5	6	5,5	5	4,5
Nivel 9	0	2	5	5,5	6	6,5	7	7	6,5	6	5,5	5
Nivel 10	0	2	5,5	6	6,5	7	7,5	7,5	7	6,5	6	5,5

PARA REINICIAR LA CONSOLA

Mantenga presionada la tecla STOP (PARAR) durante 3 segundos.

FINALIZACIÓN DE SU SESIÓN DE EJERCICIO

Al finalizar su rutina, la unidad emitirá un pitido. La información del ejercicio aparecerá en la consola durante 30 segundos y, luego, se borrará.

CÓMO UTILIZAR SU REPRODUCTOR DE CD/MP3/ALTAVOCES MEDIANTE CONEXIÓN BLUETOOTH

1) Conecte el CABLE ADAPTADOR DE AUDIO incluido a la TOMA DE ENTRADA DE AUDIO que está en la parte superior derecha de la consola y la toma de los auriculares en su reproductor de dispositivo multimedia.
2) Utilice los botones de su dispositivo multimedia para ajustar los parámetros de las canciones.
3) Saque el CABLE ADAPTADOR DE AUDIO cuando no lo utilice.
4) Si no desea utilizar los ALTAVOCES, puede enchufar sus auriculares en la TOMA DE SALIDA DE AUDIO en la parte derecha de la consola.
5) Para conectar los altavoces Bluetooth, abra la configuración de Bluetooth, active Bluetooth, busque nuevos dispositivos, busque Horizon T202 y seleccione conectar.

GARANTÍA LIMITADA PARA EL USO DOMÉSTICO

CAPACIDAD DE PESO = 325 libras (147 kilogramos)

BASTIDOR • DE POR VIDA

Horizon Fitness ofrece al propietario original, de por vida, la garantía del bastidor contra defectos de fabricación y materiales, siempre y cuando el dispositivo permanezca en posesión del propietario original. (El bastidor se define como la base de metal soldada de la unidad y no incluye ninguna pieza que pueda extraerse).

MOTOR • DE POR VIDA

Horizon Fitness ofrece una garantía del motor original frente a los defectos de mano de obra y del material durante toda la vida del propietario original, siempre y cuando el dispositivo siga estando en posesión del propietario original. La garantía del motor no cubre la mano de obra ni la instalación del motor. Horizon Fitness o uno de sus técnicos acreditados debe confirmar los defectos de mano de obra y del material del motor original e identificarlos como la causa de la avería del producto antes de autorizar un motor de repuesto por garantía. Esta garantía solo autoriza un (1) motor de repuesto.

PIEZAS Y CIRCUITOS ELECTRÓNICOS • 1 AÑO

Horizon Fitness garantiza los componentes electrónicos, el acabado y todas las piezas originales por un período de un año desde la fecha de la compra original, siempre y cuando el dispositivo permanezca en posesión del propietario original.

MANO DE OBRA • 1 AÑO

Horizon Fitness cubrirá el costo de mano de obra para la reparación del dispositivo por un período de un año desde la fecha de la compra original, siempre y cuando el dispositivo permanezca en posesión del propietario original.

EXCLUSIONES Y LIMITACIONES

Quién ESTÁ cubierto:

- El propietario original; la cobertura no es transferible.

Qué ESTÁ cubierto:

- La reparación o la sustitución de un motor, un componente electrónico defectuoso o una pieza defectuosa y es el único resarcimiento de la garantía.

Qué NO está cubierto:

- El desgaste normal por el uso, el montaje o el mantenimiento inadecuados, la instalación de piezas o accesorios no destinados originalmente al equipo o que no sean compatibles con este en las condiciones en que se lo vendió.
- Los daños o las fallas ocasionados por accidente, maltrato, corrosión, decoloración de la pintura o el plástico, negligencia, robo, vandalismo, incendio, inundación, viento, rayos, congelación u otros desastres naturales de cualquier tipo, reducción de la energía, fluctuación o falla de cualquier causa, condiciones atmosféricas inusuales, colisión, introducción de objetos extraños en la unidad cubierta o modificaciones que no estén autorizadas o no estén recomendadas por Horizon Fitness.
- Daños incidentales o emergentes. Horizon Fitness no es responsable de los daños indirectos, especiales o emergentes, pérdida económica, pérdida de la propiedad o ganancias, pérdida de disfrute o uso ni otros daños emergentes de cualquier naturaleza en relación con la compra, el uso, la reparación o el mantenimiento del equipo. Horizon Fitness no suministra compensación

monetaria ni de otro tipo para tales reparaciones o costos de piezas de sustitución, incluidos, a título enunciativo y no limitativo, tarifas de membresía de gimnasio, tiempo de trabajo perdido, visitas de diagnóstico, visitas de mantenimiento o transporte.

- El equipo utilizado para fines comerciales o cualquier otro uso distinto del uso de una familia o un hogar, a menos que Horizon Fitness autorice la cobertura.
- El equipo que se tenga u opere fuera de los EE. UU. y Canadá.
- Entrega, montaje, instalación, configuración para unidades originales o de sustitución o mano de obra u otros costos asociados con la remoción o la sustitución de la unidad cubierta.
- Cualquier intento de reparar este equipo implica un riesgo de lesión. Horizon Fitness no es responsable de ningún daño, pérdida u obligación que surja de cualquier lesión personal producida durante el transcurso o como resultado de cualquier reparación o intento de reparación de su equipo de ejercicio por una persona que no sea un técnico de servicio autorizado. Todos los intentos de reparación realizados por usted sobre su equipo de ejercicio se realizan BAJO SU PROPIO RIESGO y Horizon Fitness no será responsable de ninguna lesión a la persona o la propiedad que surja de tales reparaciones.
- Si la garantía del fabricante se venció pero cuenta con una extensión de garantía, consulte su contrato de extensión de garantía para obtener información de contacto para solicitudes de servicio técnico o reparación bajo la extensión de la garantía.

MANTENIMIENTO/DEVOLUCIONES

- Existe un servicio técnico a domicilio dentro de las 150 millas (240 km) del proveedor de mantenimiento autorizado más cercano (las distancias mayores a 150 millas [240 km] de un centro de servicio autorizado son responsabilidad del cliente).
- Todas las devoluciones deben ser autorizadas previamente por Horizon Fitness.
- La obligación de Horizon Fitness de acuerdo a esta garantía se limita a sustituir o a reparar, a opción de Horizon Fitness, el producto por el mismo modelo o por uno similar.
- Horizon Fitness puede solicitar que los componentes defectuosos sean devueltos a Horizon Fitness una vez que se complete el servicio técnico bajo garantía por medio de una etiqueta de devolución prepagada. Si le han recomendado devolver piezas y no recibió una etiqueta, comuníquese con el Servicio de Asistencia Técnica para Clientes.
- Las unidades de sustitución, las piezas y los componentes electrónicos reacondicionados a un estado semejante al nuevo por parte de Horizon Fitness o sus distribuidores a veces pueden suministrarse como sustitución de garantía y constituyen la satisfacción de los términos de la garantía.
- Esta garantía le otorga derechos legales específicos, y sus derechos varían según el estado.

STOP

CUSTOMER TECH SUPPORT

DO NOT RETURN TO THE RETAILER if you have any problems during assembly or if parts are missing.

For fast and friendly service, please contact one of our trained customer technicians via phone, email or our website.

We want to know if you have a problem and we want to have an opportunity to correct it for you.

NOTE: Please read the TROUBLESHOOTING section in the TREADMILL GUIDE before contacting Customer Tech Support. Additional product information is available on our website.

ARRÊTER

SERVICE DE SOUTIEN TECHNIQUE À LA CLIENTÈLE

NE PAS RETOURNER L'APPAREIL AU DÉTAILLANT en cas de difficulté lors de l'assemblage ou si des pièces manquent.

Pour obtenir un service rapide et utile, veuillez communiquer avec un de nos techniciens formés au soutien à la clientèle par téléphone, courriel ou notre site Web.

Si vous avez un problème, n'hésitez pas à nous contacter afin que nous puissions vous aider à le résoudre.

REMARQUE : lire la section DÉPANNAGE du GUIDE D'UTILISATION DU TAPIS ROULANT avant de communiquer avec le service de soutien technique à la clientèle. Des renseignements supplémentaires sur le produit sont disponibles sur notre site Web.

DETENCIÓN

SERVICIO DE ASISTENCIA TÉCNICA PARA CLIENTES

NO DEVOLVER AL VENDEDOR si tiene algún inconveniente durante el armado o si faltan piezas.

Para obtener un servicio rápido y grato, comuníquese con uno de nuestros técnicos capacitados para la atención de clientes vía teléfono, correo electrónico o nuestro sitio web.

Queremos saber si tiene un problema y queremos tener la oportunidad de corregirlo para usted.

NOTA: Antes de comunicarse con el Servicio de asistencia técnica para clientes, lea la sección de RESOLUCIÓN DE PROBLEMAS en la GUÍA DE LA CAMINADORA. En nuestro sitio web hay información adicional sobre el producto.

USA & CANADA:
1-855-396-2524
techsupport@horizonfitness.com
www.horizonfitness.com

For technical support, how-to videos and more, please visit:
Pour obtenir une assistance technique, des vidéos pratiques et plus encore, veuillez vous rendre sur le site:
Para obtener soporte técnico, videos instructivos y más, visite:
https://horizonfit.co/support

Horizon T202-06 03282024 © 2021 Horizon Fitness

Designed & Engineered in the U.S.A. • Made in Vietnam | Conçu et élaboré aux États-Unis. • Fabriqué en Vietnam | Diseñado en los EE. UU. • Fabricado en Vietnam