MATRIX

R30 U30
R50 U50

3 ENGLISH
15 FRANÇAIS
27 ESPAÑOL

ASSEMBLY

WARNING!

There are several areas during the assembly process that special attention must be paid. It is very important to follow the assembly instructions correctly and to make sure all parts are firmly tightened. If the assembly instructions are not followed correctly, the equipment could have parts that are not tightened and will seem loose and may cause irritating noises. To prevent damage to the equipment, the assembly instructions must be reviewed and corrective actions should be taken.

SERIAL NUMBER LOCATION

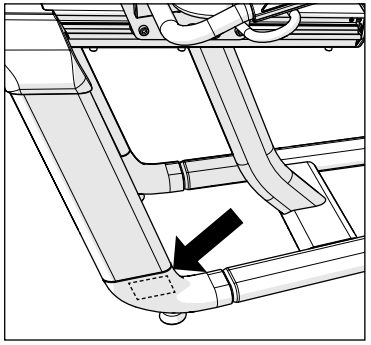

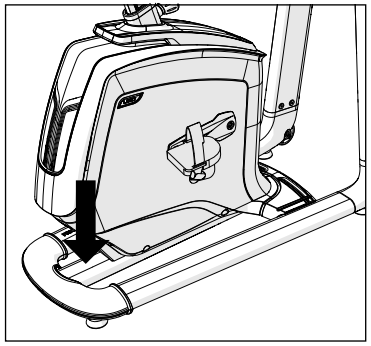

Before proceeding, find your equipment's serial number located on a barcode sticker and enter it in the space provided below.

SERIAL NUMBER

MODEL NAME

☐ **R30** ☐ **U30** **MATRIX EXERCISE BIKE**
☐ **R50** ☐ **U50**

* Use the information above when calling for service.

UNPACKING

Unpack the equipment where you will be using it. Place the carton on a level flat surface. It is recommended that you place a protective covering on your floor. Never open box when it is on its side.

IMPORTANT NOTES

During each assembly step, ensure that ALL nuts and bolts are in place and partially threaded.

Several parts have been pre-lubricated to aid in assembly and usage. Please do not wipe this off. If you have difficulty, a light application of lithium grease is recommended.

TOOLS INCLUDED:

- ☐ Phillips Screwdriver
- ☐ R30/R50: 6 mm Hex Wrench, 5 mm Hex Wrench, 4 mm Hex Wrench
- ☐ U30/U50: 5 mm Hex Wrench, 4 mm Hex Wrench, 2.5 mm Hex Wrench, 8 mm Wrench

R30 / R50 PARTS INCLUDED:

- ☐ 1 Bike Frame
- ☐ 1 Console Mast
- ☐ 1 Handlebars
- ☐ 1 Top Cap Front Cover
- ☐ 1 Top Cap Rear Cover
- ☐ 1 Seat Frame Assembly
- ☐ 1 Seat Bottom
- ☐ 1 Water Bottle Holder
- ☐ 1 Mesh Seatback
- ☐ 1 Outside Cover (R30 only)
- ☐ 1 Inside Cover (R30 only)
- ☐ 1 Power Cord
- ☐ 1 Hardware Kit

Console sold separately

U30 / U50 PARTS INCLUDED:

- ☐ 1 Bike Frame
- ☐ 1 Seat
- ☐ 2 Console Mast
- ☐ 1 Handlebar
- ☐ 1 Handlebar Set
- ☐ 1 Bike Seat Bracket
- ☐ 1 Water Bottle Holder
- ☐ 1 Console Back Cover
- ☐ 1 Power Cord
- ☐ 1 Hardware Kit

Console sold separately

NEED HELP?

If you have questions or if there are any missing parts, contact Customer Tech Support. Contact information is located on the information card.

R30 /R50
PAGE 5

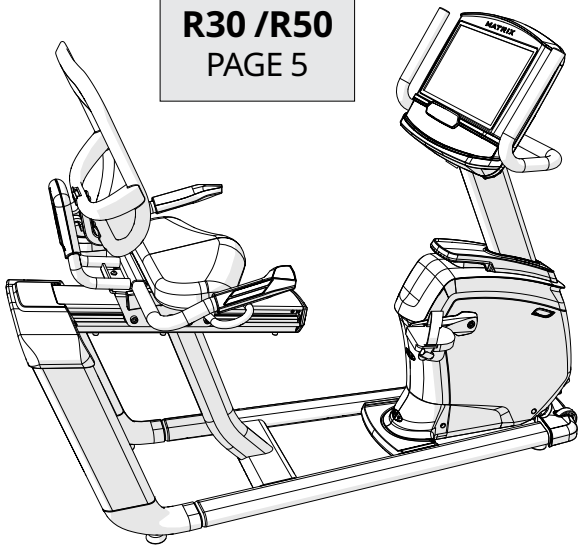

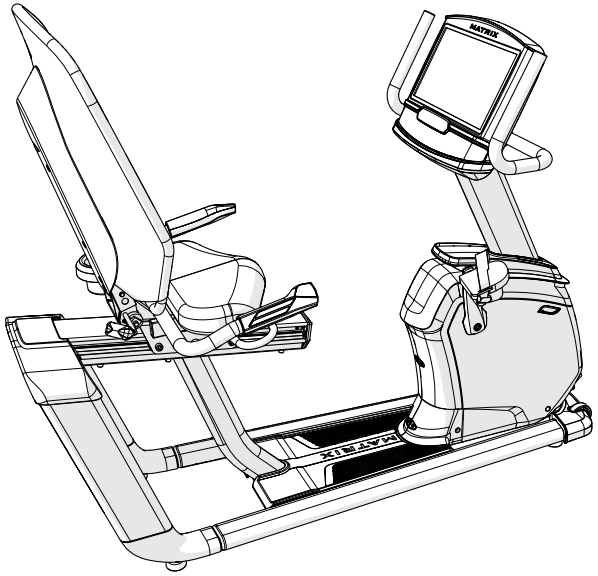

U30 / U50
PAGE 10

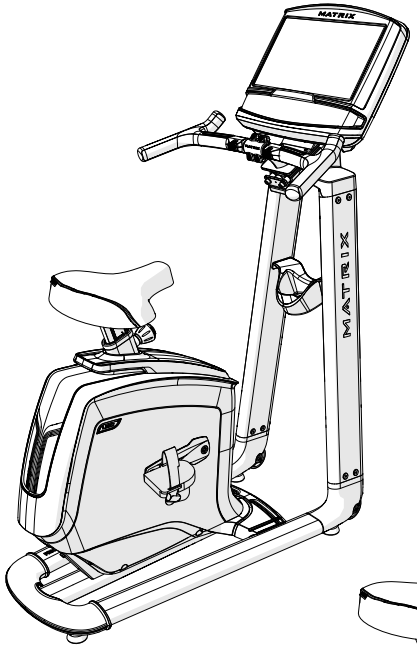

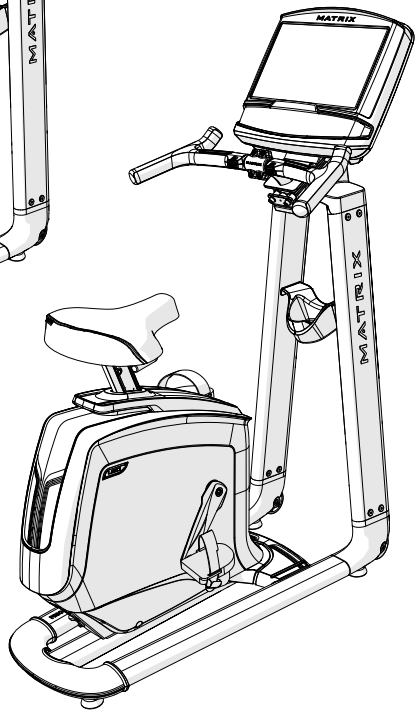

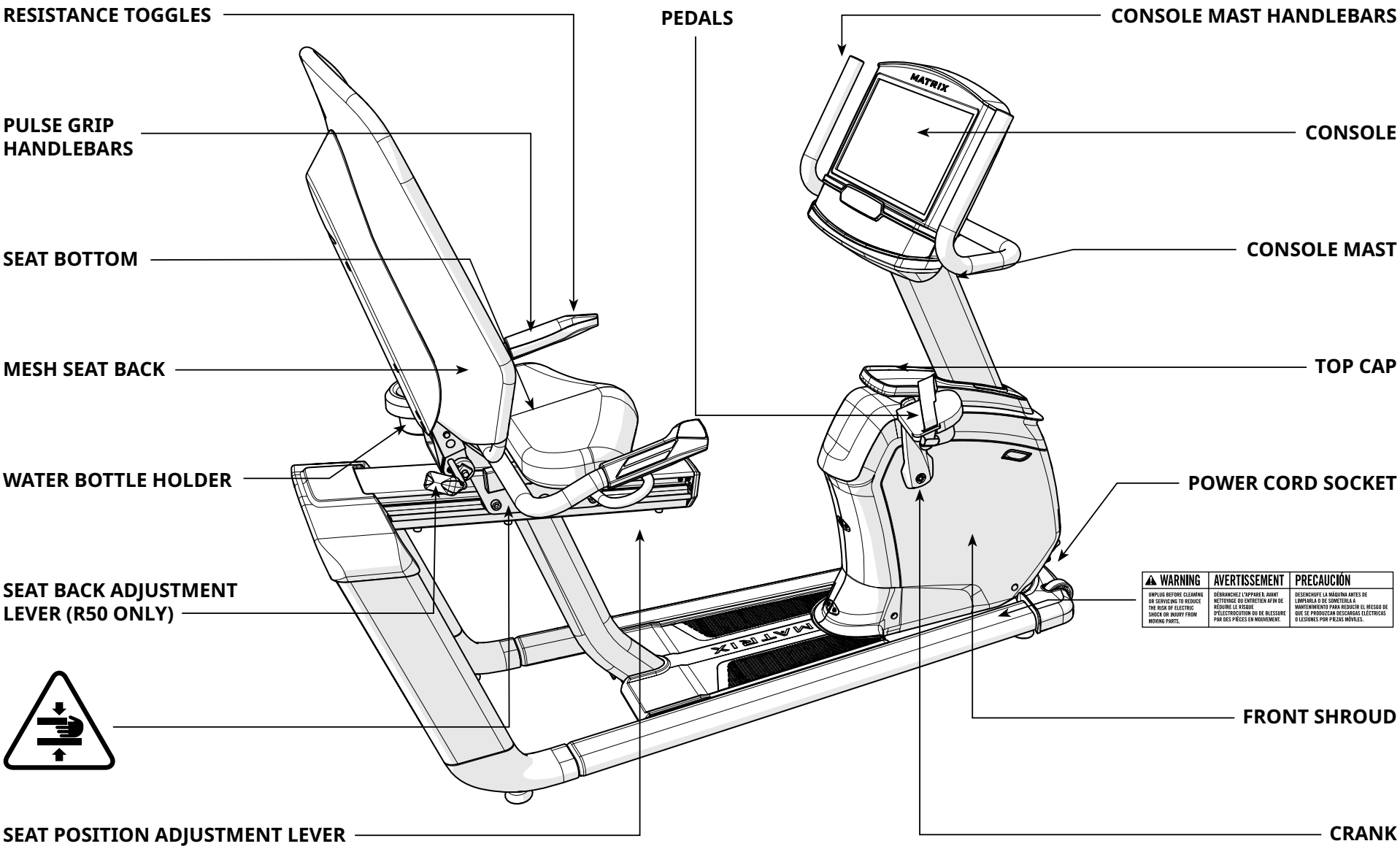
RESISTANCE TOGGLES
PEDALS
CONSOLE MAST HANDLEBARS
PULSE GRIP HANDLEBARS
CONSOLE
SEAT BOTTOM
CONSOLE MAST
MESH SEAT BACK
TOP CAP
WATER BOTTLE HOLDER
POWER CORD SOCKET
SEAT BACK ADJUSTMENT LEVER (R50 ONLY)
FRONT SHROUD
SEAT POSITION ADJUSTMENT LEVER
CRANK
MATRIX
WARNING
UNPLUG BEFORE CLEANING OR SERVICING TO REDUCE THE RISK OF ELECTRIC SHOCK OR INJURY FROM MOVING PARTS.
AVERTISSEMENT
DÉBRANCHEZ L'APPAREIL AVANT NETTOYAGE OU ENTRETIEN AFIN DE RÉDUIRE LE RISQUE D'ÉLECTROCUTION OU DE BLESSURE PAR DES PIÈCES EN MOUVEMENT.
PRECAUCIÓN
DESENCHUFE LA MÁQUINA ANTES DE LIMPIARLA O DE SOMETERLA A MANTENIMIENTO PARA REDUCIR EL RIESGO DE QUE SE PRODUZCAN DESCARGAS ELÉCTRICAS O LESIONES POR PIEZAS MÓVILES.

R50 SHOWN

ENGLISH

1

R30
R50

A Open **HARDWARE FOR STEP 1**.

B Carefully pull the **CABLES (1)** through the **CONSOLE MAST (2)** using the **LEAD WIRE (3)** located inside the **CONSOLE MAST (2)**. Discard the lead wire.

C Attach the **CONSOLE MAST (2)** to **MAIN FRAME (4)** using 4 **BOLTS (A)** and 4 **SPRING WASHERS (B)**. Torque settings: 23.1 Nm / 17 lb-ft.

Note: Be careful not to pinch any wires while attaching the console mast.

Hardware For Step 1

	Description	Qty
A	Bolt	4
B	Spring Washer	4

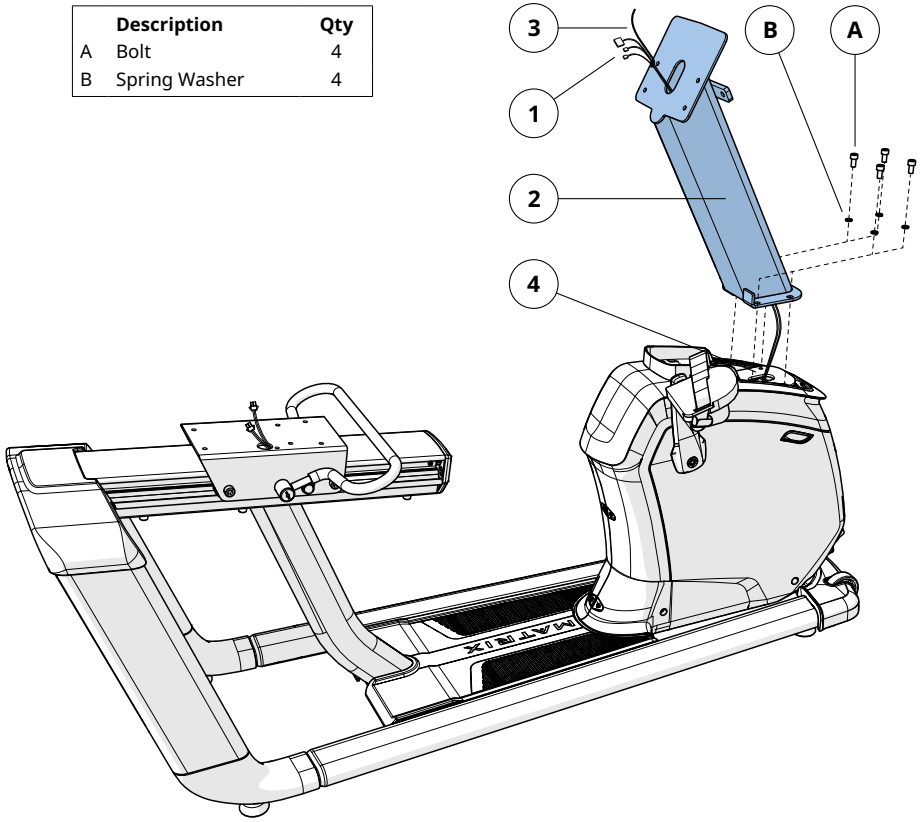

2

R30
R50

A Open **HARDWARE FOR STEP 2**.

B Slide **TOP CAP REAR COVER (5)** over **CONSOLE MAST (2)** and snap into place.

C Slide **TOP CAP FRONT COVER (6)** over **CONSOLE MAST (2)** and snap into place

D Attach **HANDLEBARS (7)** to **CONSOLE MAST (2)** using 2 **BOLTS (C)** and 2 **SPRING WASHERS (B)**. Torque settings: 23.1 Nm / 17 lb-ft.

Hardware For Step 2

	Description	Qty
C	Bolt	2
B	Spring Washer	2

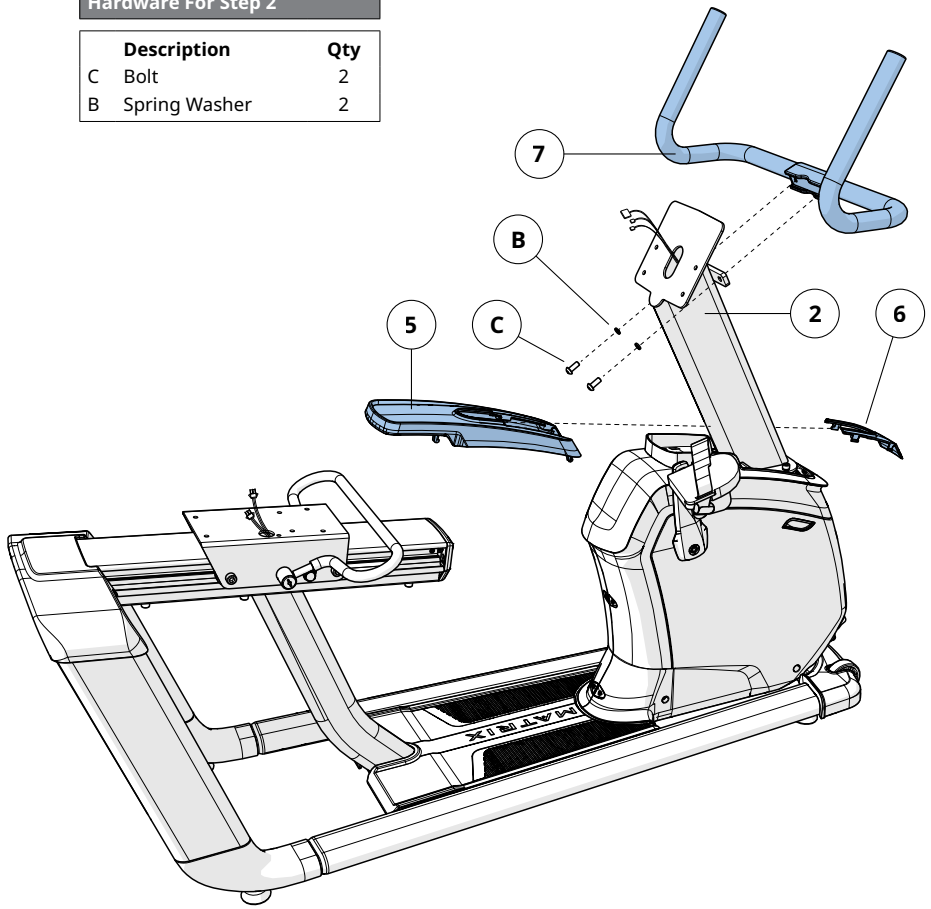

R50 SHOWN

3

R30
R50

A Open **HARDWARE FOR STEP 3**

B Attach the **WATER BOTTLE HOLDER (8)** to the **SEAT FRAME ASSEMBLY (9)** using 2 **SCREWS (D)**.

C Attach the **SEAT FRAME ASSEMBLY (9)** to the **SEAT SLIDE (10)** using 4 **BOLTS (E)** and 4 **SPRING WASHERS (F)**. Torque settings: 23.1 Nm / 17 lb-ft.

D Connect the **CABLES (11)**.

Note: Be careful not to pinch any wires while attaching the seat frame.

Hardware For Step 3

	Description	Qty
D	Screw	2
E	Bolt	4
F	Spring Washer	4

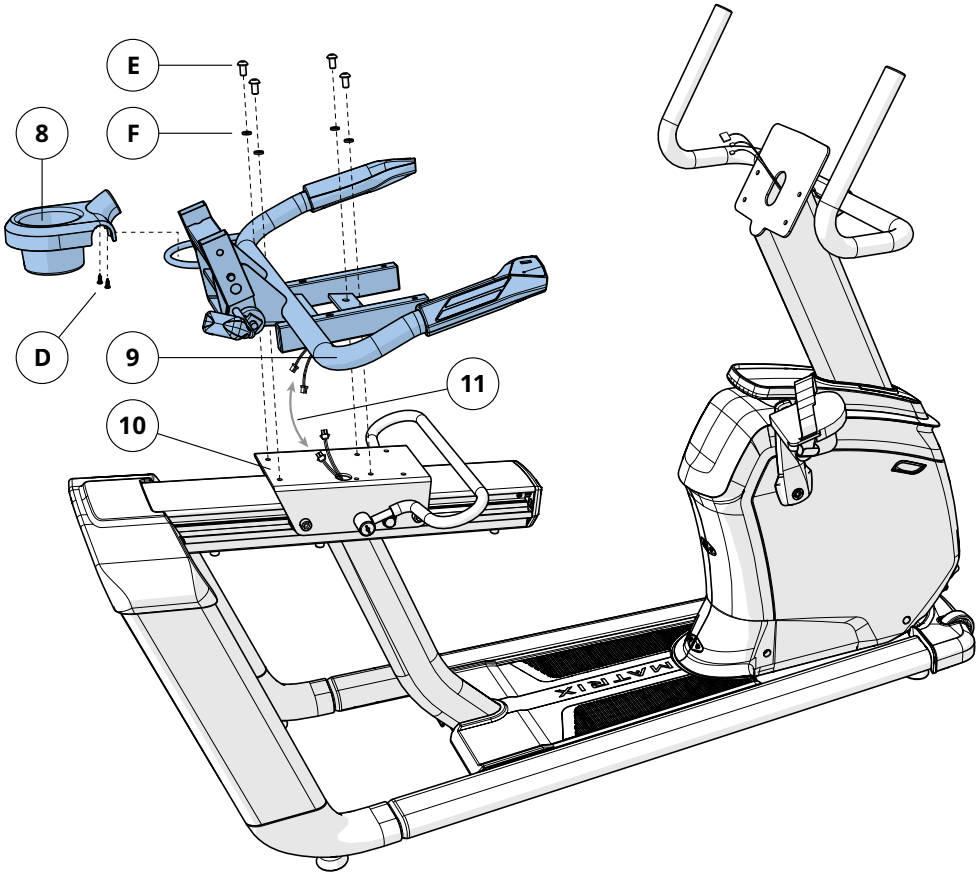

4

R30
R50

A Open **HARDWARE FOR STEP 4**

B Attach the **SEAT BOTTOM (12)** to the **SEAT FRAME ASSEMBLY (9)** using 4 **BOLTS (G)** and 4 **SPRING WASHERS (H)**.

ENGLISH

Hardware For Step 4

	Description	Qty
G	Bolt	4
H	Spring Washer	4

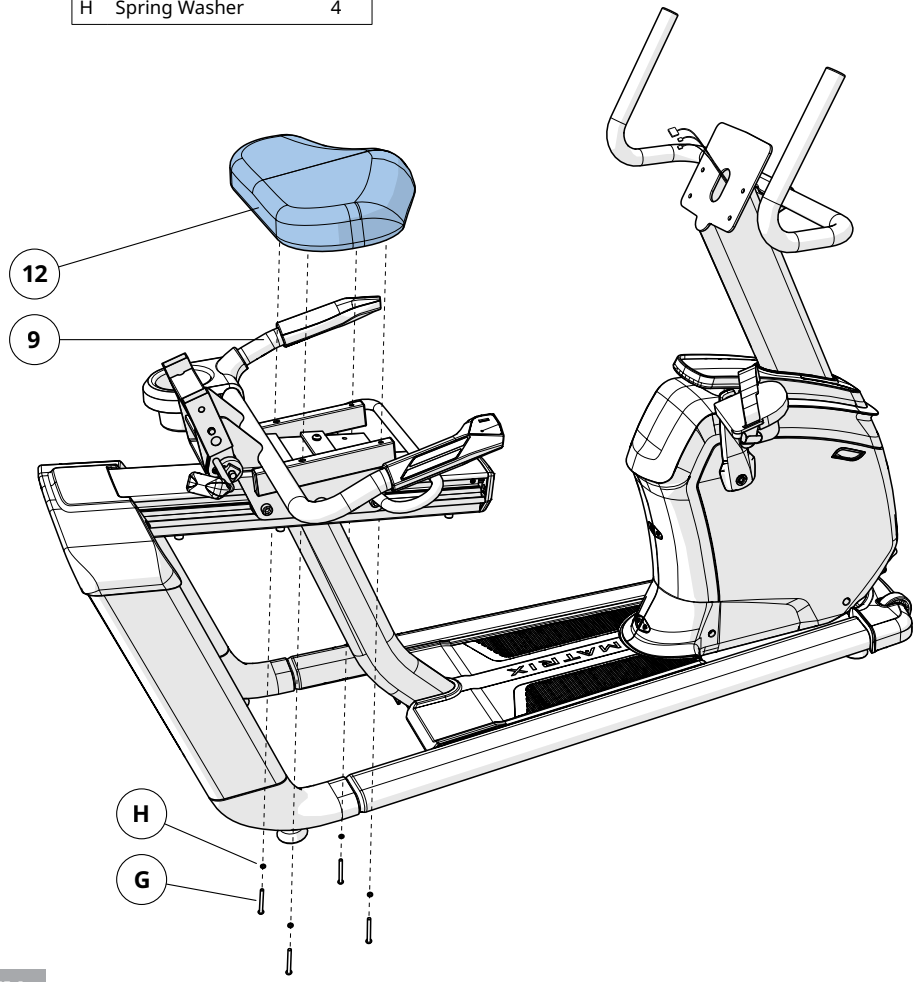

R50 SHOWN

ENGLISH

5

R30

NOTE: This step is for R30 models only.

A Open **HARDWARE FOR STEP 5.**

B Place the **INSIDE COVER (13)** over the **MESH SEAT BACK (14)** and mount the **MESH SEAT BACK (14)** to the **SEAT FRAME ASSEMBLY (9)** with 4 **BOLTS (C)** and 4 **SPRING WASHERS (I)**. Torque settings: 23.1 Nm / 17 lb-ft.

C Attach the **OUTSIDE COVER (15)** to the **SEAT FRAME (8)** and **INSIDE COVER (13)** with 3 **SCREWS (J)**.

Hardware For Step 5

	Description	Qty
C	Bolt	4
I	Spring Washer	4
J	Screw	3

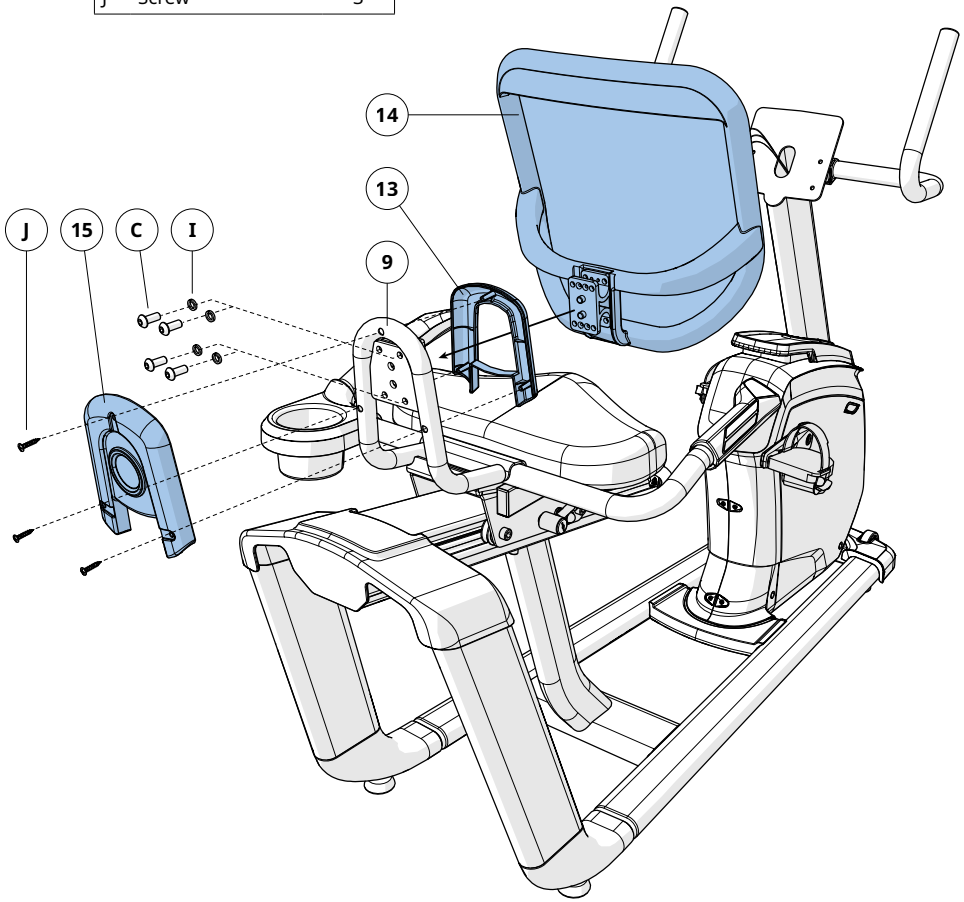

5

R50

NOTE: This step is for R50 models only.

A Open **HARDWARE FOR STEP 5.**

B Attach the **MESH SEAT BACK (14)** to the **SEAT FRAME ASSEMBLY (9)** using 6 **BOLTS (I)**. Torque settings: 9.5 Nm / 7 lb-ft.

Hardware For Step 5

	Description	Qty
I	Bolt	6

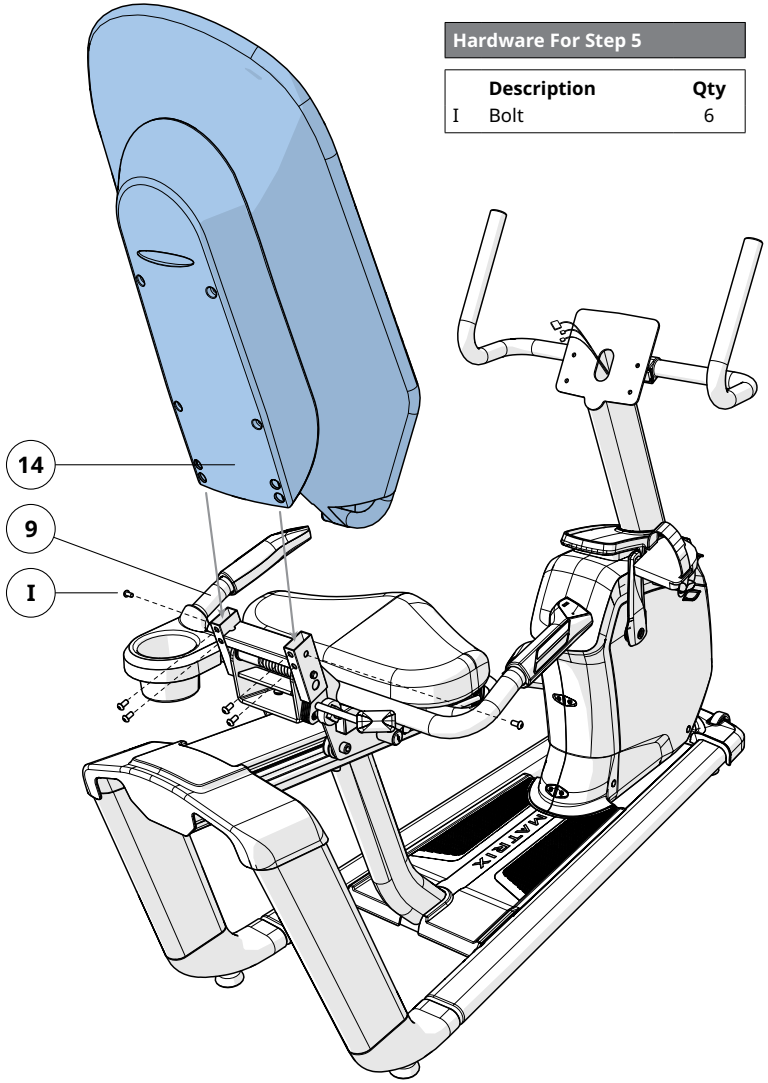

6

R30
R50

A Open **HARDWARE FOR STEP 6.**

B Connect the **CABLES (1)** to the **CONSOLE (17)** and carefully tuck the excess cable into the **CONSOLE MAST (2)**.

C Attach the **CONSOLE (17)** to the **CONSOLE MAST (2)** using 4 **BOLTS (K)**.

Note: Be careful not to pinch any wires while attaching the console.

Hardware For Step 6

	Description	Qty
K	Bolt	4

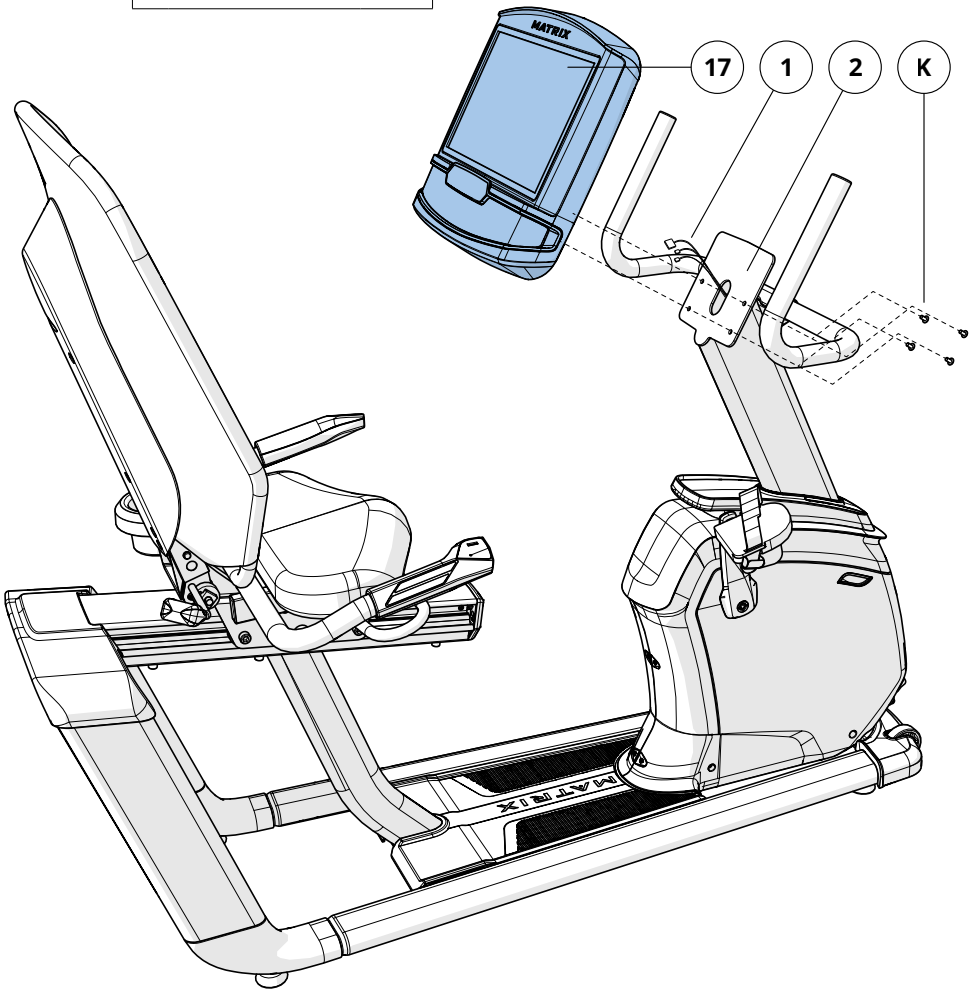

R50 SHOWN

7

R30 / R50 ASSEMBLY COMPLETE!

ENGLISH

SEAT ADJUSTMENT

To determine proper seat position, sit on the seat and position the ball of your foot on the center of the pedal. Your knee should bend slightly at the furthest pedal position. You should be able to pedal without locking your knees or shifting your weight from side to side.

NOTE: It is recommended that you do not sit on the seat while adjusting its position.

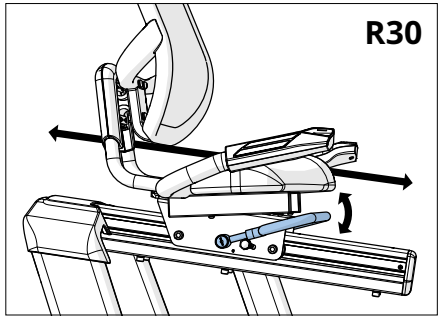

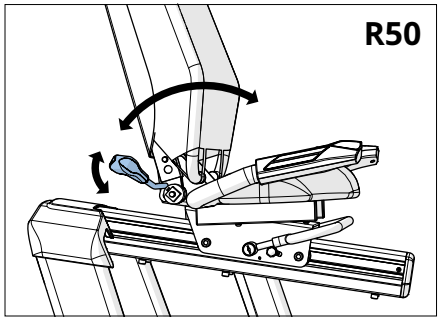

SEAT POSITION

To adjust, lift up on the adjustment lever and hold. Then, slide the seat to a position that puts you in a comfortable pedaling range (one that keeps a slight bend in your knee while your legs are in the extended position). Release lever to lock the mechanism.

SEAT BACK ADJUSTMENT (R50)

To adjust the tilt angle of the seat back, rotate the lever down (counterclockwise) and lean back on the mesh seat back until the desired position is achieved. When the position is set, rotate the lever upward (clockwise) until it is snug. The seat back comes equipped with a spring return system to return the seat back to its original position when the adjustment lever is released and the user is not leaning against the seat back.

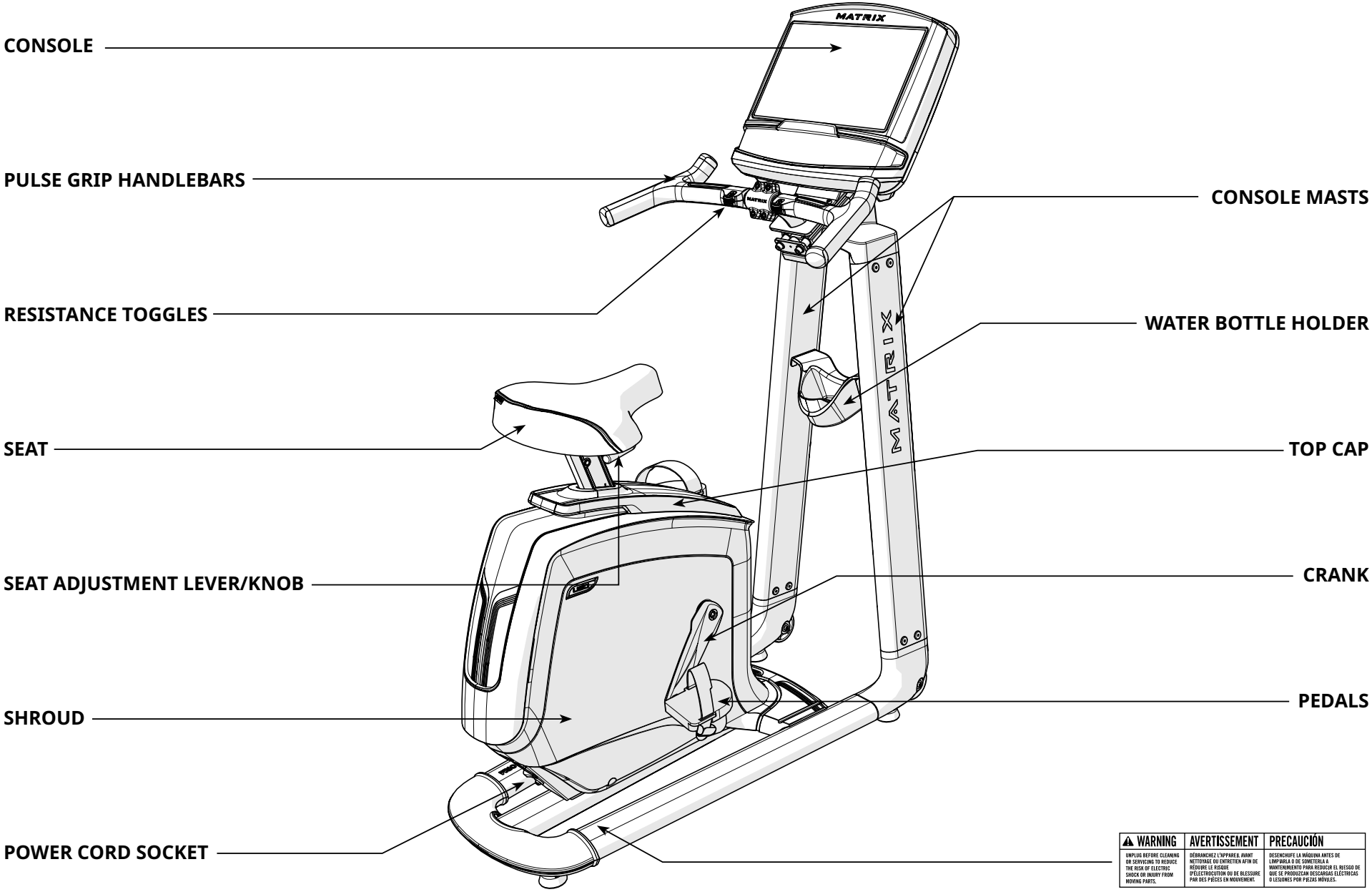

⚠ WARNING	AVERTISSEMENT	PRECAUCIÓN
UNPLUG BEFORE CLEANING OR SERVICING TO REDUCE THE RISK OF ELECTRIC SHOCK OR INJURY FROM MOVING PARTS.	DÉBRANCHEZ L'APPAREIL AVANT NETTOYAGE OU ENTRETIEN AFIN DE RÉDUIRE LE RISQUE D'ÉLECTROCUTION OU DE BLESSURE PAR DES PIÈCES EN MOUVEMENT.	DESENCHUFE LA MÁQUINA ANTES DE LIMPIARLA O DE SOMETERLA A MANTENIMIENTO PARA REDUCIR EL RIESGO DE QUE SE PRODUZCAN DESCARGAS ELÉCTRICAS O LESIONES POR PIEZAS MÓVILES.

U50 SHOWN

1

U30
U50

A Open **HARDWARE FOR STEP 1**.

B Attach the **SEAT (1)** to the **SEAT POST (2)** using **SEAT BRACKET (3)** and 2 **BOLTS (A)**. Torque settings: 9.5 Nm / 7 lb-ft.

Note: Tighten the bolts evenly by alternating between front and back until completely tightened.

Hardware For Step 1

	Description	Qty
A	Bolt	2

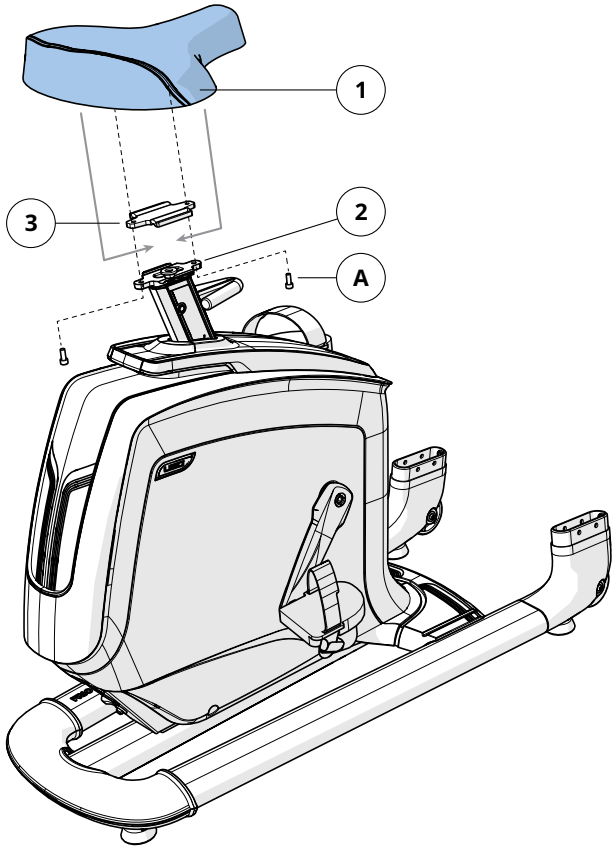

2

U30
U50

A Open **HARDWARE FOR STEP 2**.

B Carefully pull the **CABLE (4)** through the **RIGHT CONSOLE MAST (6)** using the **LEAD WIRE (5)** located inside the **CONSOLE MAST (6)**. Discard the lead wire.

C Attach the **RIGHT CONSOLE MAST (6)** to **BIKE FRAME (8)** using 5 **BOLTS (B)**.

D Attach the **LEFT CONSOLE MAST (7)** to **BIKE FRAME (8)** using 5 **BOLTS (B)**. Leave bolts loose until after step 3.

Note: Be careful not to pinch any wires while attaching the console mast.

Hardware For Step 2

	Description	Qty
B	Bolt	10

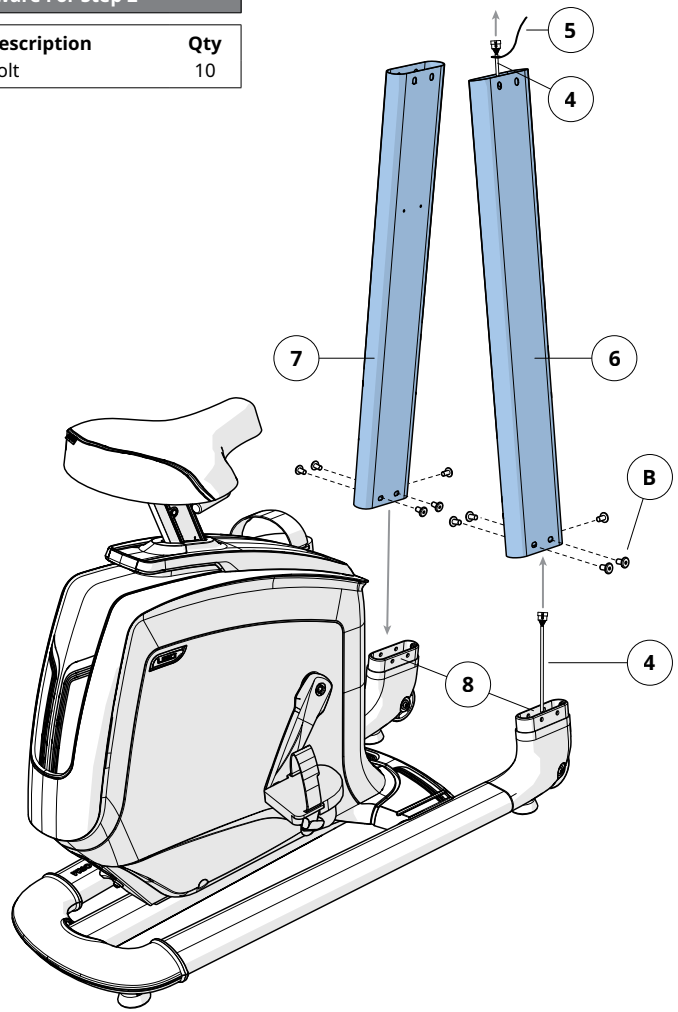

ENGLISH

U50 SHOWN

ENGLISH

3

U30
U50

A Open **HARDWARE FOR STEP 3**.

B Carefully feed the **CABLE (4)** through the **HANDLEBAR ASSEMBLY (9)** and tuck excess wire inside the console masts.

C Attach **HANDLEBAR SET (9)** to the **CONSOLE MASTS (6 & 7)** using 8 **BOLTS (B)**. Torque settings: 23.1 Nm / 17 lb-ft.

D Using the **LEAD WIRES (10)**, carefully feed the **WIRES (11)** through the handlebar assembly one set at a time. Discard the lead wires and wire ties. Attach **HANDLEBAR (12)** to the **HANDLEBAR SET (9)** using 4 **BOLTS (C)** and 4 **NUTS (D)**. Torque settings: 9.5 Nm / 7 lb-ft.

Hardware For Step 3

	Description	Qty
B	Bolt	8
C	Bolt (pre-installed)	4
D	Nut (pre-installed)	4

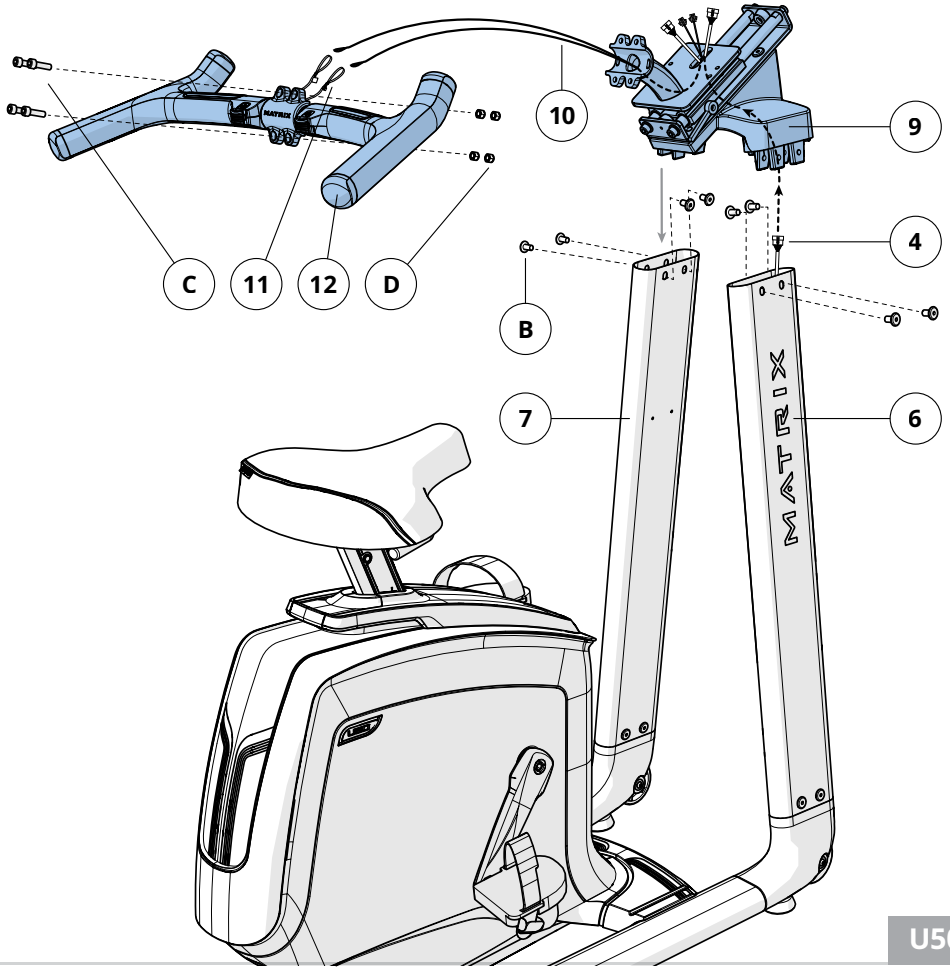

4

U30
U50

A Open **HARDWARE FOR STEP 4**.

B Attach the **WATER BOTTLE HOLDER (13)** to the **CONSOLE MASTS (6 & 7)** using 4 **SCREWS (E)**.

C Attach the **CONSOLE BRACKET (14)** to the **HANDLEBAR SET (9)** using 4 **BOLTS (F)** and 4 **NUTS (D)**.

Hardware For Step 4

	Description	Qty
E	Screw	4
F	Bolt	4
D	Nut	4

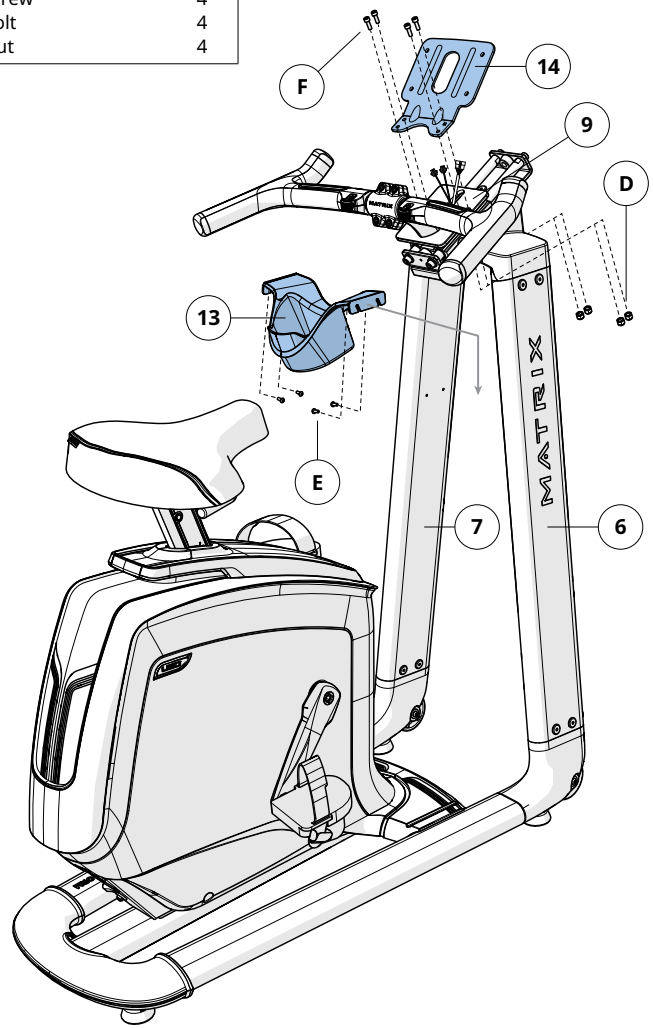

U50 SHOWN

5

U30
U50

A Open **HARDWARE FOR STEP 5.**

B Connect the **CABLES (4)** to the **CONSOLE (15)** and carefully tuck them into the **CONSOLE BRACKET (14)**.

C Attach the **CONSOLE (15)** to the **CONSOLE BRACKET (14)** using 4 **BOLTS (G)**.

Hardware For Step 5

	Description	Qty
G	Bolt	4

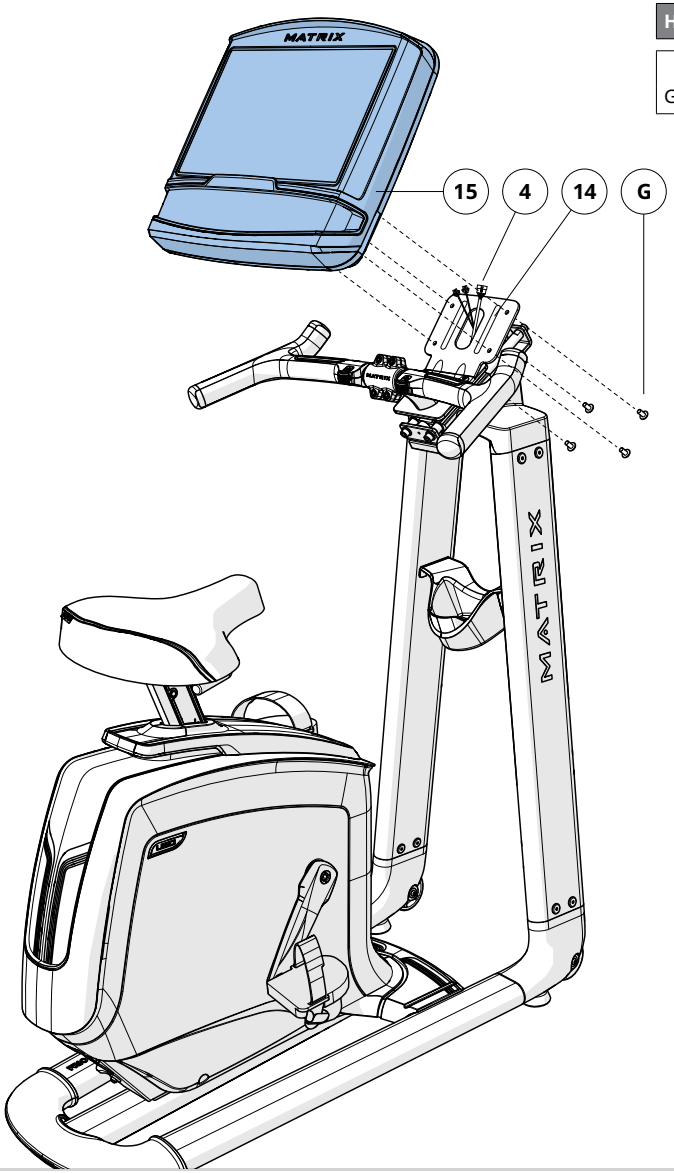

6

U30
U50

A Open **HARDWARE FOR STEP 6**.

B Attach the **CONSOLE BACK COVER (17)** to the **CONSOLE (15)** using 4 **SCREWS (F)**.

Hardware For Step 6

	Description	Qty
F	Screw	4

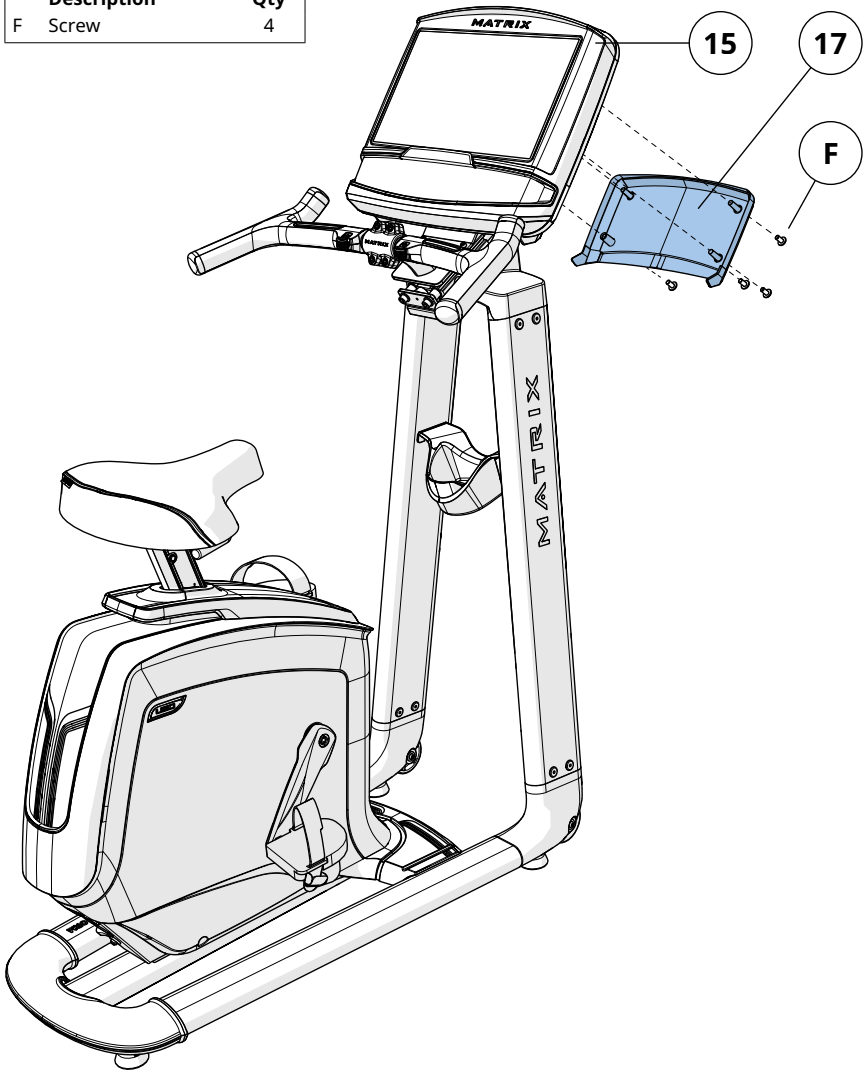

U50 SHOWN

ENGLISH

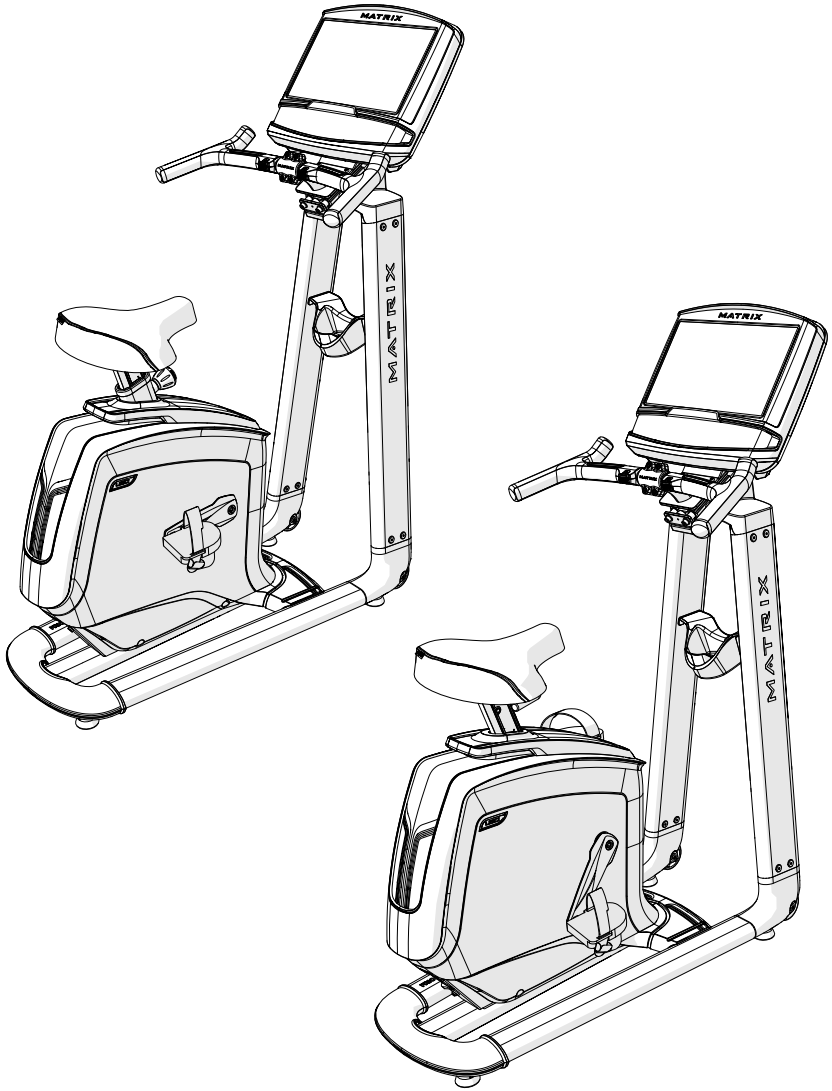

SEAT ADJUSTMENT

To determine proper seat position, sit on the seat and position the ball of your foot on the center of the pedal. Your knee should bend slightly at the furthest pedal position. You should be able to pedal without locking your knees or shifting your weight from side to side.

NOTE: It is recommended that you do not sit on the seat while adjusting its position.

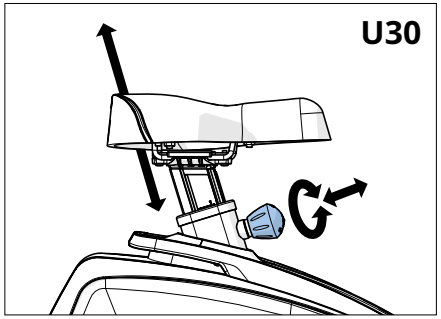

To adjust, loosen the adjustment knob by turning it two half turns counterclockwise. Pull out the knob to unlock the post, and adjust the post up or down to the desired setting. Release the knob to lock in place. Turn the knob clockwise until tightened. Please check to be sure seat post is locked in place before each use.

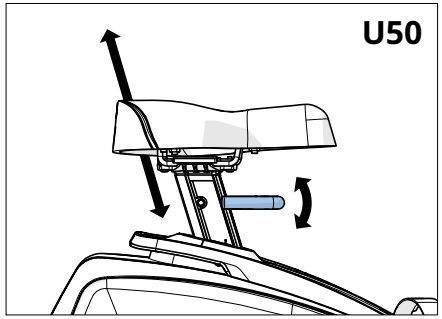

To adjust, lift up on the adjustment lever and hold while sliding the post up or down to the desired setting. Release the lever to lock in place. Please check to be sure seat post is locked in place before each use.

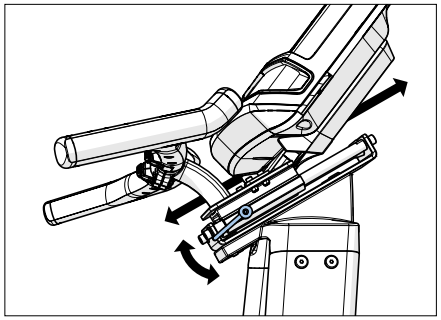

HANDLEBAR POSITION

To adjust, rotate the adjustment lever down and slide the console set to a position that puts the handlebars within comfortable reach. Lock the mechanism by lifting up on the adjustment lever until tight.

MONTAGE

AVERTISSEMENT !

Le processus de montage comporte certaines étapes au cours desquelles il faut faire particulièrement attention. Il est indispensable de respecter scrupuleusement les instructions de montage et de s'assurer que toutes les pièces sont bien serrées. En cas de non-respect des instructions, certaines parties de l'équipement pourraient être mal serrées, bouger et causer des bruits gênants. Pour éviter d'endommager l'équipement, relisez les instructions de montage et prenez les mesures correctives qui s'imposent.

EMPLACEMENT DU NUMÉRO DE SÉRIE

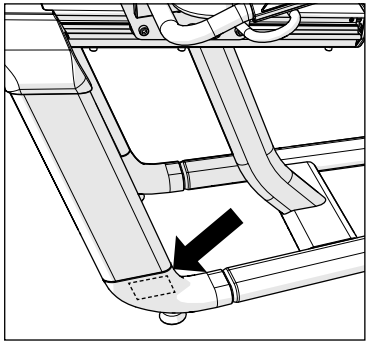

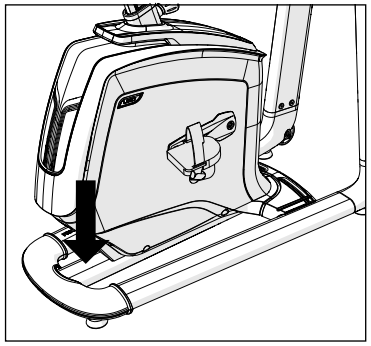

Avant de commencer, cherchez le numéro de série qui se trouve sur une étiquette où figure un code à barres et apposée sur votre équipement, puis notez-le dans les cases ci-dessous.

NUMÉRO DE SÉRIE

NOM DU MODÈLE

☐ **R30** ☐ **U30** **VÉLO D'ENTRAÎNEMENT MATRIX**
☐ **R50** ☐ **U50**

* Utilisez les informations ci-dessus lorsque vous appelez l'assistance.

DÉBALLAGE

Déballez l'équipement à l'endroit où vous allez l'installer. Installez le carton d'emballage sur une surface plane. Il est conseillé de placer une toile de protection sur le sol. N'ouvrez jamais le carton d'emballage lorsqu'il est couché sur le côté.

REMARQUES IMPORTANTES

À chaque étape du montage, assurez-vous que TOUS les écrous et boulons sont bien mis en place et partiellement serrés.

Certaines pièces ont été prélubrifiées afin de faciliter leur montage et fonctionnement. N'essuyez pas ces pièces pour essayer d'ôter le lubrifiant. En cas de difficulté, appliquez une fine couche de graisse au lithium.

OUTILS INCLUS :

- ☐ Tournevis cruciforme
- ☐ R30/R50 : clés Allen de 4, de 5 et de 6 mm
- ☐ U30/U50 : clés Allen de 2,5, de 4, de 5 et de 8 mm

R30/R50 – PIÈCES INCLUSES :

- ☐ 1 cadre de vélo
- ☐ 1 support de la console
- ☐ 1 poignée
- ☐ 1 embout de protection avant
- ☐ 1 embout de protection arrière
- ☐ 1 châssis de siège
- ☐ 1 assise de siège
- ☐ 1 porte-bouteille
- ☐ 1 dossier de siège en tissu
- ☐ 1 protection extérieure (modèle R30 uniquement)
- ☐ 1 protection intérieure (modèle R30 uniquement)
- ☐ 1 câble d'alimentation
- ☐ 1 kit de pièces de fixation

La console est vendue séparément

U30/U50 – PIÈCES INCLUSES :

- ☐ 1 cadre de vélo
- ☐ 1 selle
- ☐ 2 supports de la console
- ☐ 1 poignée
- ☐ 1 guidon
- ☐ 1 support de selle
- ☐ 1 porte-bouteille
- ☐ 1 protection arrière pour la console
- ☐ 1 câble d'alimentation
- ☐ 1 kit de pièces de fixation

La console est vendue séparément

BESOIN D'AIDE ?

Pour toute question ou si une pièce est manquante, contactez l'assistance technique. Les coordonnées de l'assistance sont situées sur la carte d'information.

R30/R50
PAGE 17

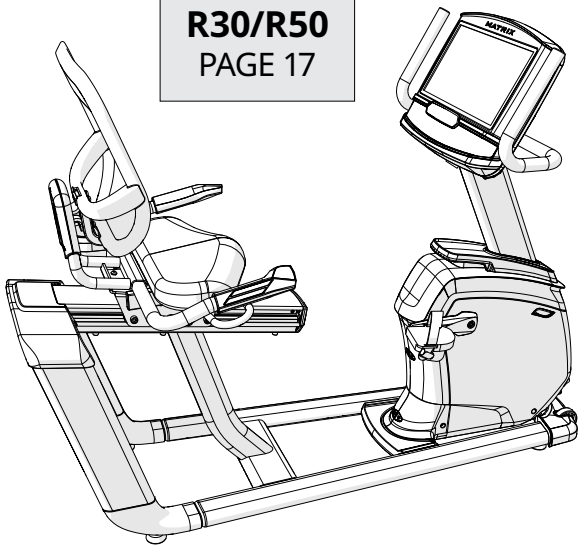

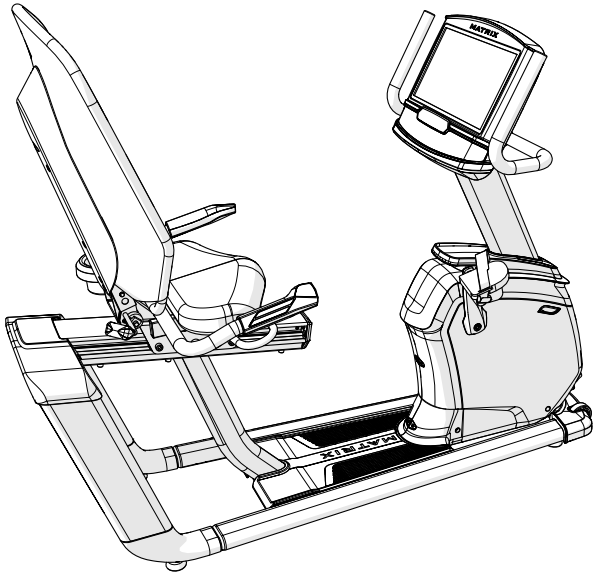

U30/U50
PAGE 22

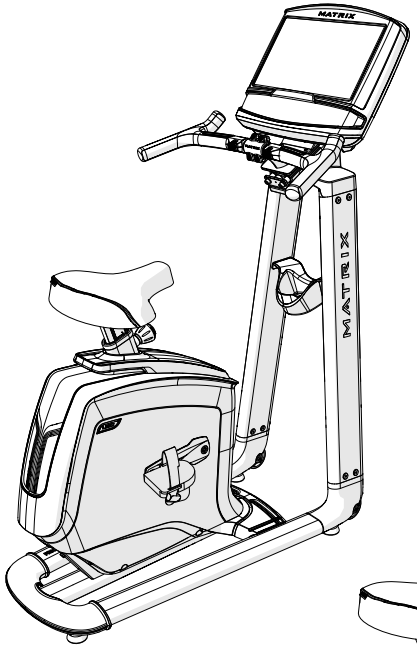

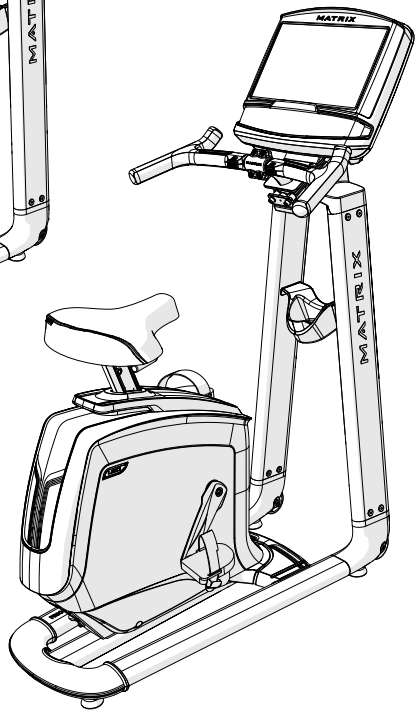

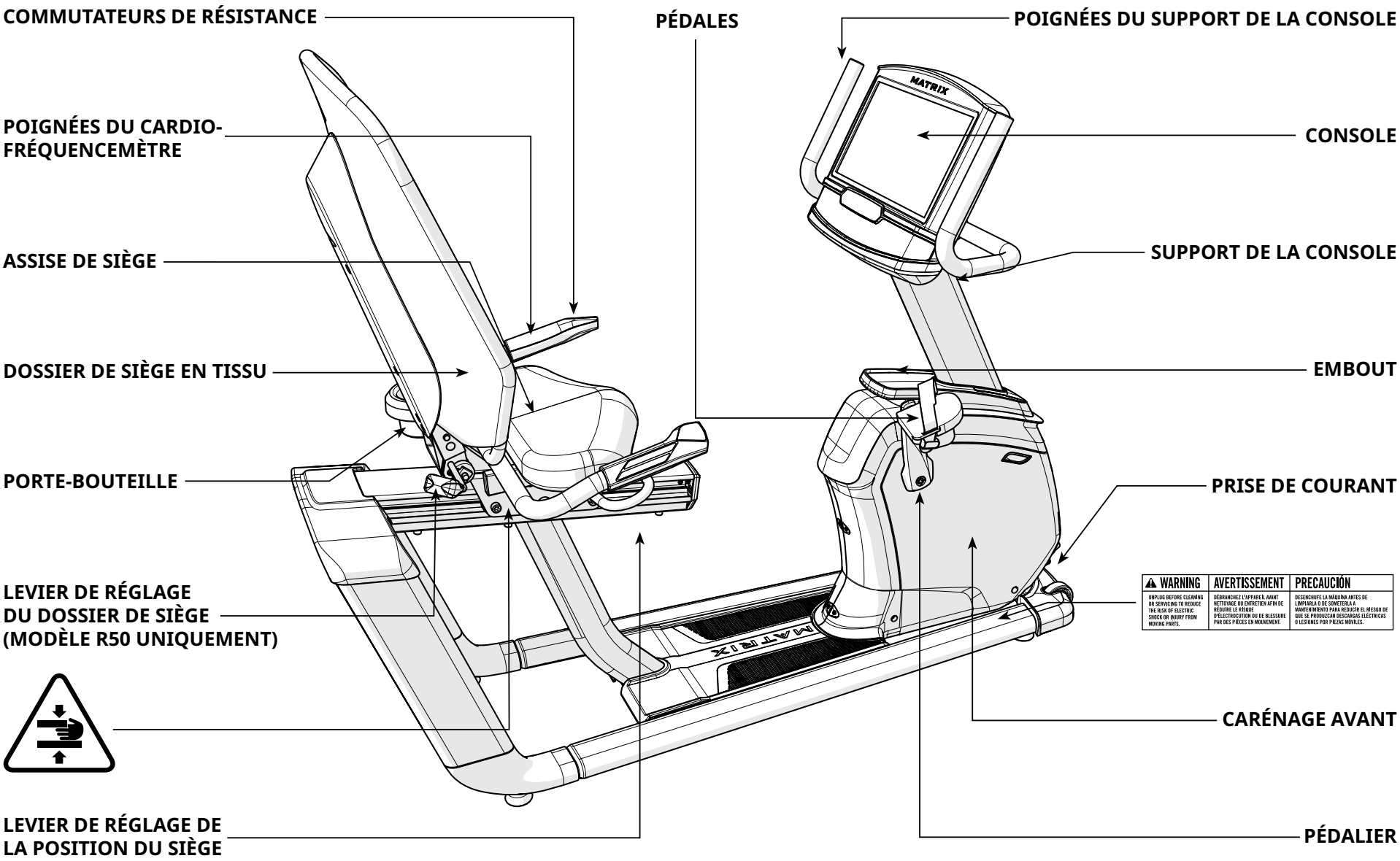

REPRÉSENTATION D'UN MODÈLE R50

FRANÇAIS

1

R30
R50

A Ouvrez le **KIT COMPRENANT LES PIÈCES DE FIXATION POUR LA PREMIÈRE ÉTAPE**.

B Sortez délicatement les **CÂBLES (1)** à travers le **SUPPORT DE LA CONSOLE (2)** à l'aide du **CÂBLE CONDUCTEUR (3)** situé à l'intérieur du **SUPPORT DE LA CONSOLE (2)**. Retirez le câble conducteur.

C Fixez le **SUPPORT DE LA CONSOLE (2)** au **CADRE PRINCIPAL (4)** en utilisant 4 **BOULONS (A)** et 4 **RONDELLES ÉLASTIQUES (B)**. Réglage de couple : 23,1 Nm/17 lb-ft.

Remarque : prenez garde de ne pincer aucun câble lors de l'installation du support de la console.

Kit de pièces de fixation pour l'étape 1

	Description	Qté
A	Boulon	4
B	Rondelle élastique	4

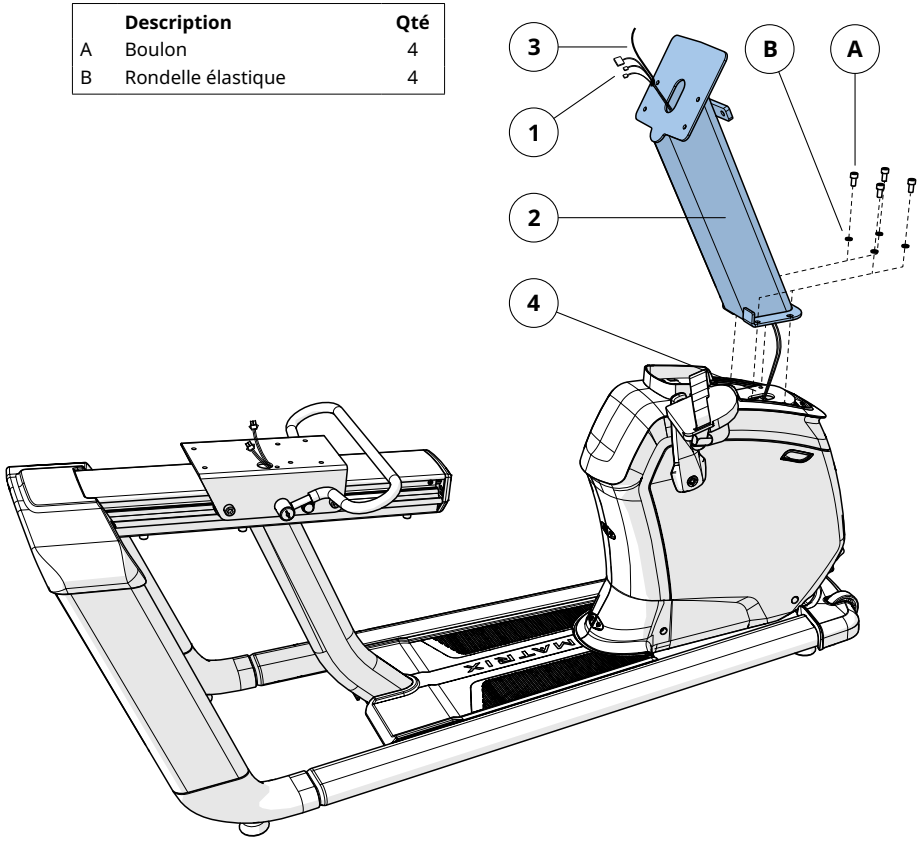

2

R30
R50

A Ouvrez le **KIT COMPRENANT LES PIÈCES DE FIXATION POUR LA DEUXIÈME ÉTAPE**.

B Faites glisser l'**EMBOUT DE PROTECTION ARRIÈRE (5)** sur le **SUPPORT DE LA CONSOLE (2)** et positionnez-le correctement.

C Faites glisser l'**EMBOUT DE PROTECTION AVANT (6)** sur le **SUPPORT DE LA CONSOLE (2)** et positionnez-le correctement.

D Fixez les **POIGNÉES (7)** sur le **SUPPORT DE LA CONSOLE (2)** en utilisant 2 **BOULONS (C)** et 2 **RONDELLES ÉLASTIQUES (B)**. Réglage de couple : 23,1 Nm/17 lb-ft.

Kit de pièces de fixation pour l'étape 2

	Description	Qté
C	Boulon	2
B	Rondelle élastique	2

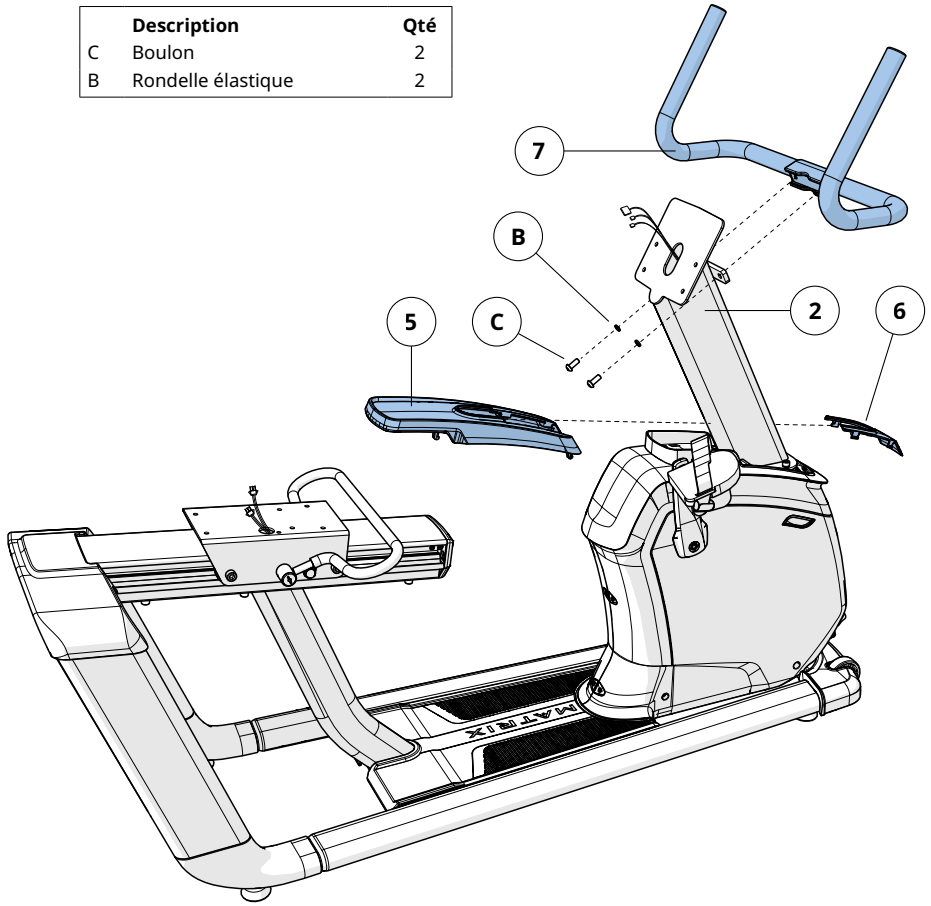

REPRÉSENTATION D'UN MODÈLE R50

3

R30
R50

A Ouvrez le **KIT COMPRENANT LES PIÈCES DE FIXATION POUR LA TROISIÈME ÉTAPE.**

B Attachez le **PORTE-BOUTEILLE (8)** au **CHÂSSIS DE SIÈGE (9)** en utilisant 2 **VIS (H)**.

C Fixez le **CHÂSSIS DE SIÈGE (9)** au **SYSTÈME DE COULISSEMENT DU SIÈGE (9)** en utilisant 4 **BOULONS (E)** et 4 **RONDELLES ÉLASTIQUES (F)**. Réglage de couple : 23,1 Nm/17 lb-ft.

D Branchez les **CÂBLES (11)**.

Remarque : prenez garde de ne pincer aucun câble lors de la fixation du châssis de siège.

Kit de pièces de fixation pour l'étape 3

	Description	Qté
D	Vis	2
E	Rondelle élastique	4
F	Rondelle élastique	**4**

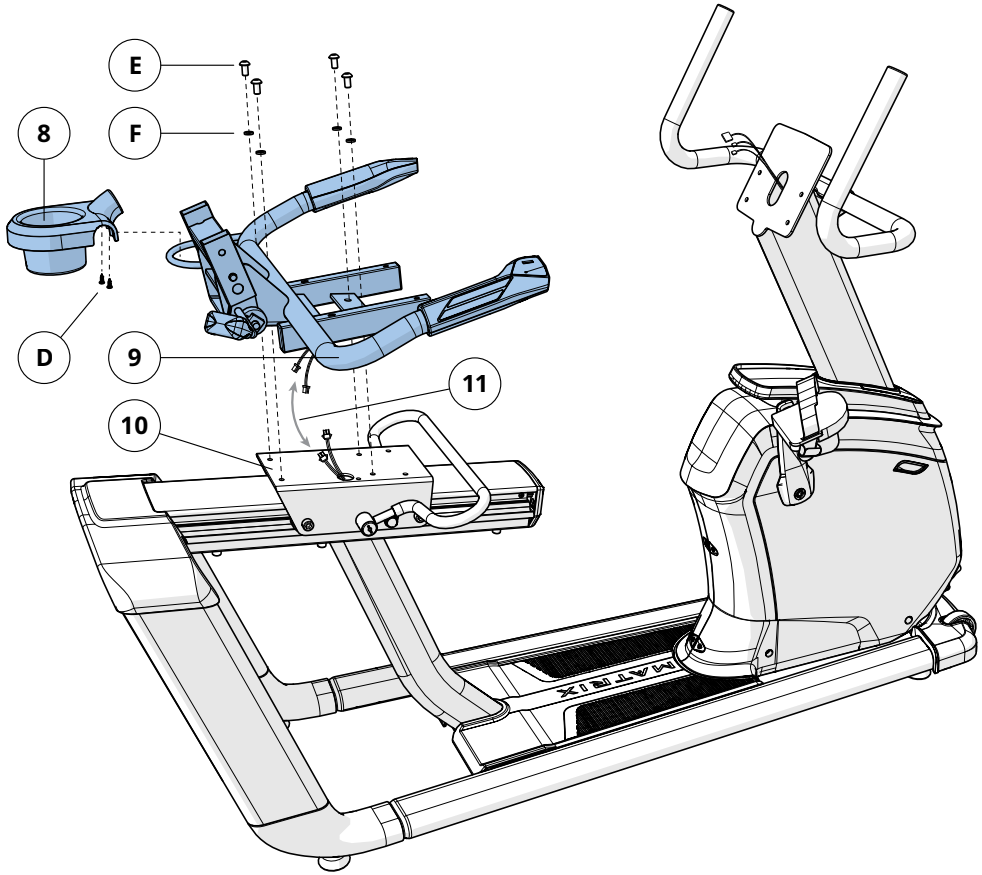

4

R30
R50

A Ouvrez le **KIT COMPRENANT LES PIÈCES DE FIXATION POUR LA QUATRIÈME ÉTAPE.**

B Fixez l'**ASSISE DE SIÈGE (11)** au **CHÂSSIS DE SIÈGE (8)** en utilisant 4 **BOULONS (F)** et 4 **RONDELLES ÉLASTIQUES (G)**.

Kit de pièces de fixation pour l'étape 4

	Description	Qté
G	Boulon	4
H	Rondelle élastique	4

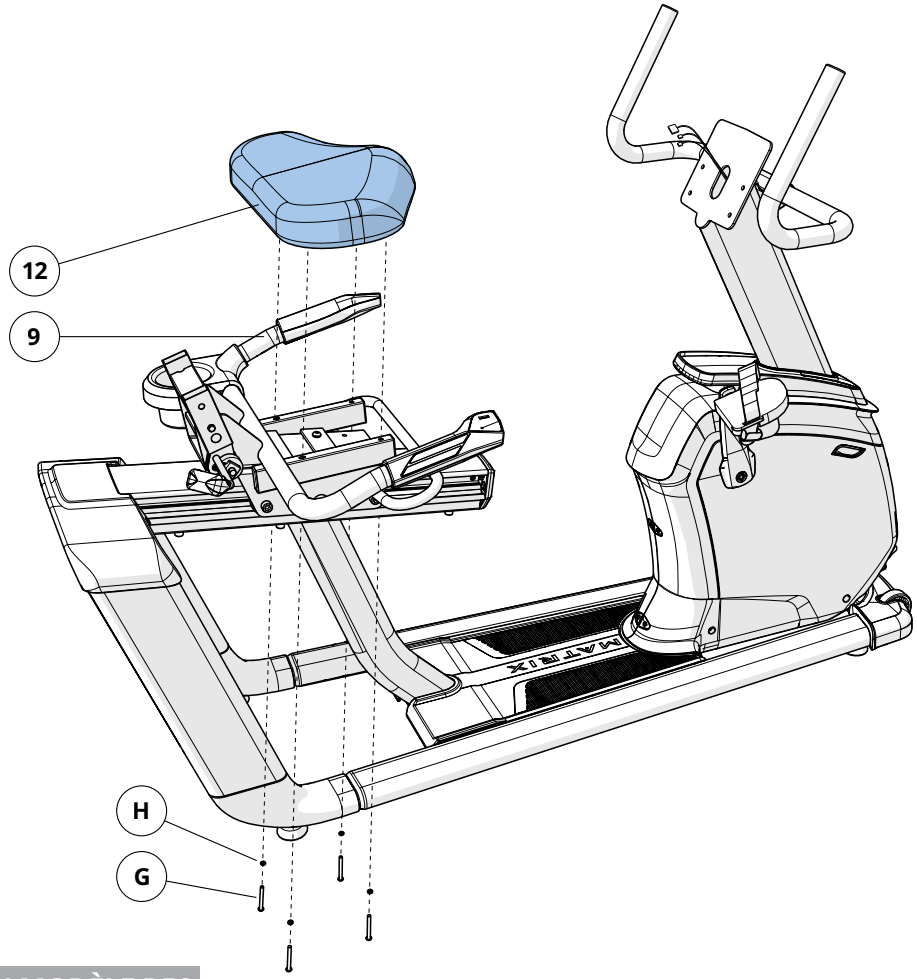

FRANÇAIS

REPRÉSENTATION D'UN MODÈLE R50

FRANÇAIS

5

R30

REMARQUE : cette étape concerne les modèles R30 uniquement.

A Ouvrez le **KIT COMPRENANT LES PIÈCES DE FIXATION POUR LA CINQUIÈME ÉTAPE.**

B Placez la **PROTECTION INTÉRIEURE (13)** sur le **DOSSIER DE SIÈGE EN TISSU (14)** et montez le **DOSSIER DE SIÈGE EN TISSU (14)** sur le **CHÂSSIS DE SIÈGE (8)** en utilisant 4 **BOULONS (C)** et 4 **RONDELLES ÉLASTIQUES (I)**. Réglage de couple : 23,1 Nm/17 lb-ft.

C Fixez la **PROTECTION EXTÉRIEURE (15)** sur le **CHÂSSIS DE SIÈGE (9)** et la **PROTECTION INTÉRIEURE (13)** en utilisant 3 **VIS (J)**.

Kit de pièces de fixation pour l'étape 5

	Description	Qté
C	Boulon	4
I	Rondelle élastique	4
J	Vis	3

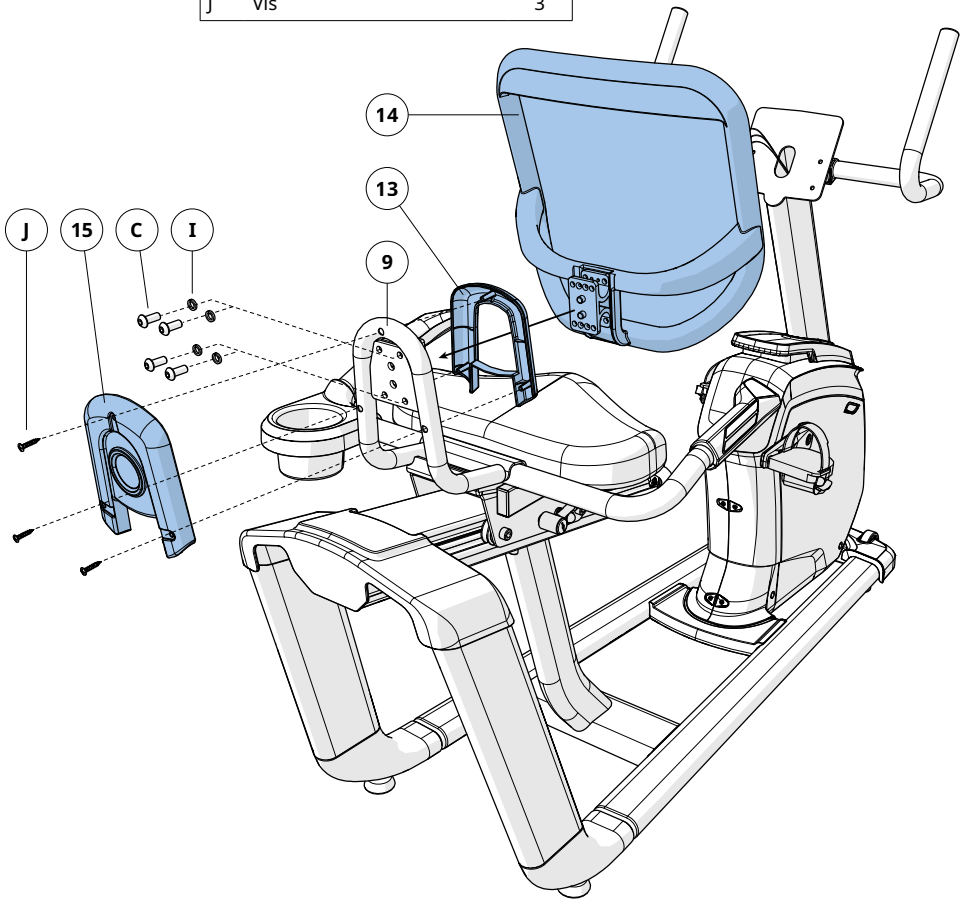

5

R50

REMARQUE : cette étape concerne les modèles R50 uniquement.

A Ouvrez le **KIT COMPRENANT LES PIÈCES DE FIXATION POUR LA CINQUIÈME ÉTAPE.**

B Attachez le **DOSSIER DE SIÈGE EN TISSU (14)** au **CHÂSSIS DE SIÈGE (9)** en utilisant 6 **BOULONS (I)**. Réglage de couple : 9,5 Nm/7 lb-ft.

Kit de pièces de fixation pour l'étape 5

	Description	Qté
I	Boulon	6

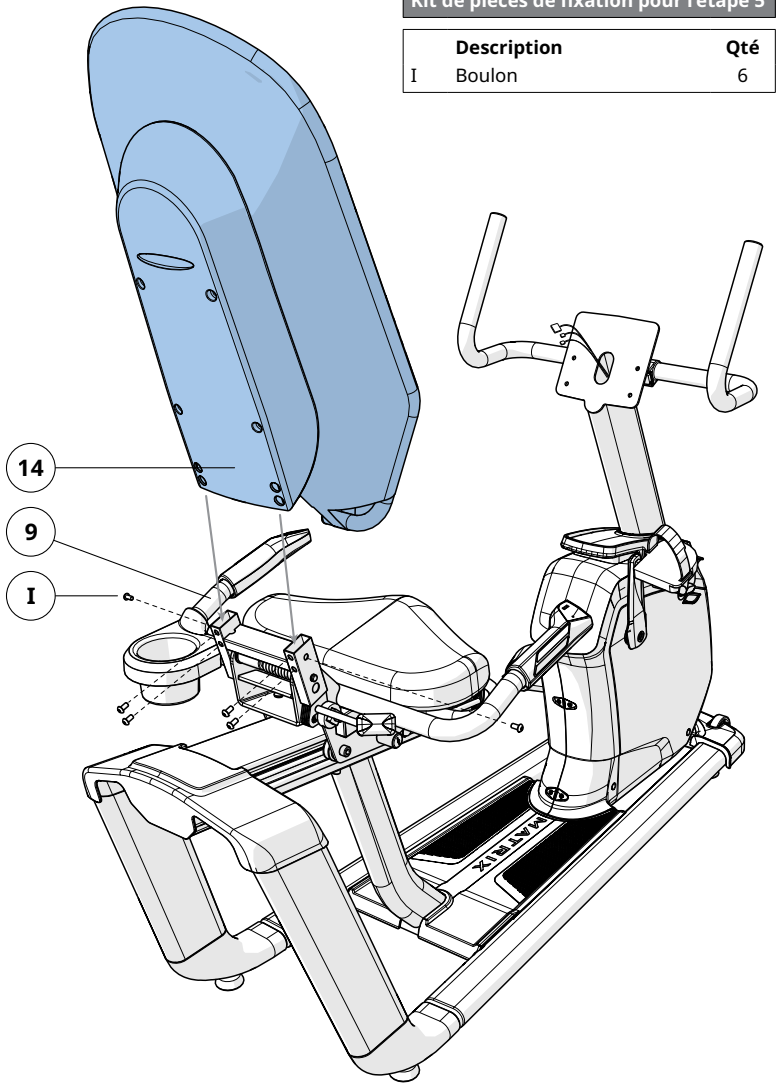

6

R30
R50

A Ouvrez le **KIT COMPRENANT LES PIÈCES DE FIXATION POUR LA SIXIÈME ÉTAGE.**

B Branchez les **CÂBLES (1)** sur la **CONSOLE (17)** et rentrez avec précaution l'excès de câble dans le **SUPPORT DE LA CONSOLE (2)**.

C Fixez la **CONSOLE (17)** au **SUPPORT DE LA CONSOLE (2)** en utilisant 4 **BOULONS (K)**.

Remarque : prenez garde de ne pincer aucun câble lors de l'installation de la console.

Kit de pièces de fixation pour l'étape 6

	Description	Qté
K	Boulon	4

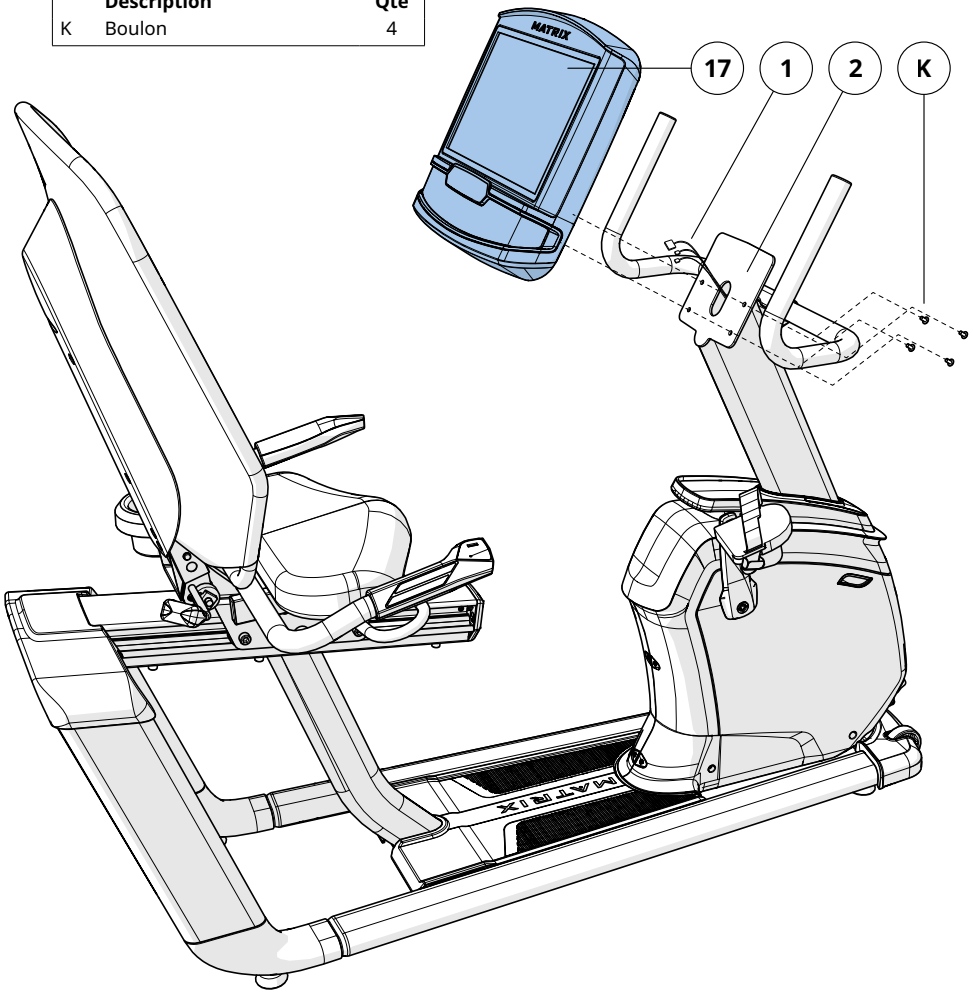

REPRÉSENTATION D'UN MODÈLE R50

7

R30/R50 – MONTAGE TERMINÉ !

RÉGLAGE DU SIÈGE

Afin de déterminer la position adéquate du siège, installez-vous dessus et placez la plante de votre pied au centre de la pédale. Votre genou doit être légèrement plié lorsque la pédale est dans la position la plus éloignée. Vous devriez pouvoir pédaler sans bloquer les genoux ni balancer votre corps d'un côté à l'autre.

REMARQUE : il est conseillé de ne pas s'asseoir sur le siège pendant le réglage de sa position.

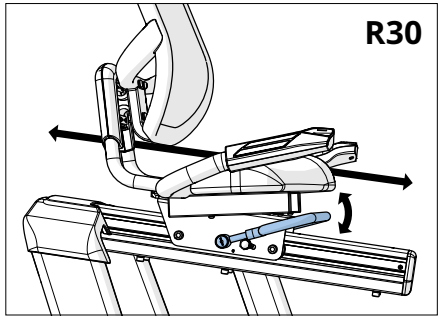

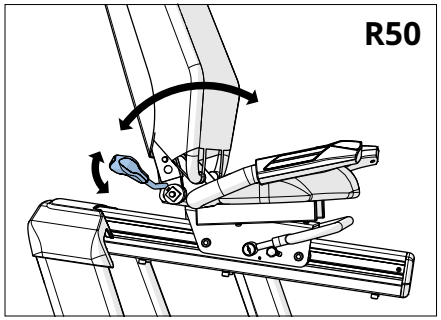

POSITION DU SIÈGE

Pour ajuster le siège, soulevez le levier de réglage et maintenez-le dans cette position. Faites ensuite glisser le siège dans la position qui vous semble la plus confortable (qui vous permet de plier légèrement les genoux alors que vos jambes sont étendues). Relâchez le levier pour verrouiller cette position.

RÉGLAGE DU DOSSIER DU SIÈGE (MODÈLE R50)

Pour régler l'inclinaison du dossier du siège, tournez le levier vers le bas (dans le sens antihoraire) et allongez-vous sur le dossier de siège en tissu jusqu'à atteindre la position souhaitée. Une fois la position trouvée, tournez le levier vers le haut (dans le sens horaire) jusqu'à ce qu'il soit bien serré. Le dossier du siège est équipé d'un système de retour par ressorts lui permettant de revenir dans sa position initiale lorsque le levier de réglage est relâché et que l'utilisateur n'est pas assis contre le dossier du siège.

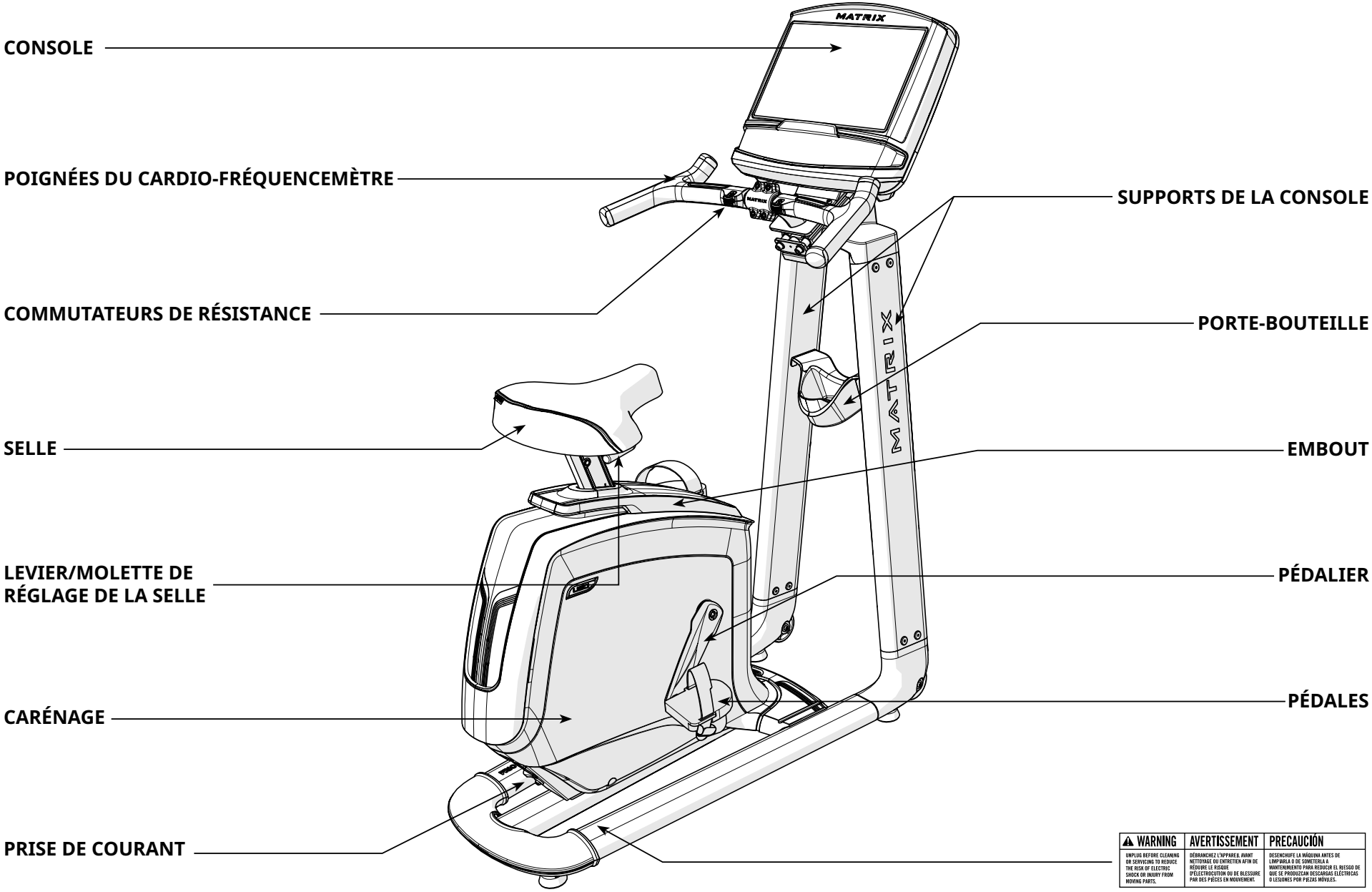

REPRÉSENTATION D'UN MODÈLE U50

1

U30
U50

A Ouvrez le **KIT COMPRENANT LES PIÈCES DE FIXATION POUR LA PREMIÈRE ÉTAPE**.

B Fixez la **SELLE (1)** à la **TIGE DE LA SELLE (2)** en utilisant le **SUPPORT DE SELLE (3)** et 2 **BOULONS (A)**. Réglage de couple : 9,5 Nm/7 lb-ft.

Remarque : serrez fermement les boulons, en alternant, jusqu'à ce qu'ils soient bien fixés.

Kit de pièces de fixation pour l'étape 1

	Description	Qté
A	Boulon	2

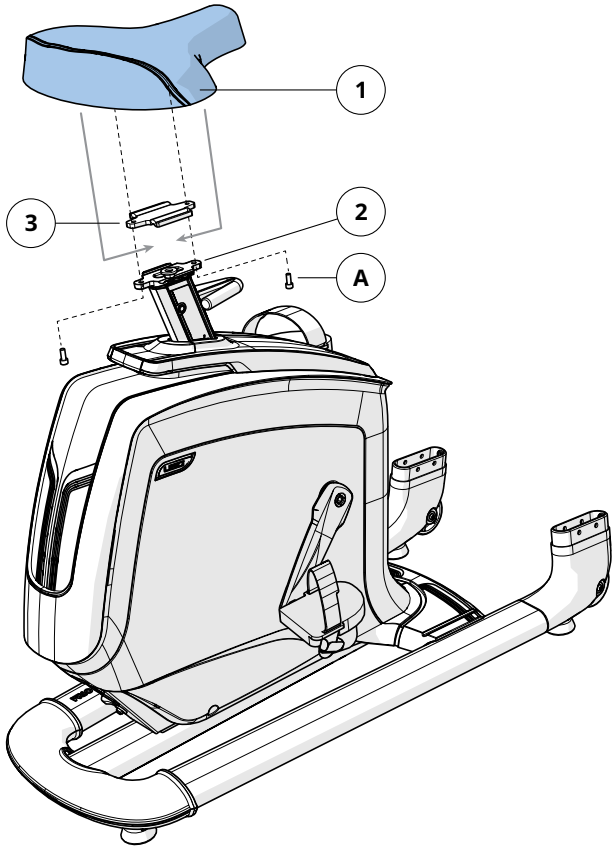

2

U30
U50

A Ouvrez le **KIT COMPRENANT LES PIÈCES DE FIXATION POUR LA DEUXIÈME ÉTAPE**.

B Sortez délicatement le **CÂBLE (4)** à travers le **SUPPORT DROIT DE LA CONSOLE (6)** à l'aide du **CÂBLE CONDUCTEUR (5)** situé à l'intérieur du **SUPPORT DE LA CONSOLE (6)**. Retirez le câble conducteur.

C Fixez le **SUPPORT DROIT DE LA CONSOLE (6)** au **CADRE DE VÉLO (8)** en utilisant 5 **BOULONS (B)**.

D Fixez le **SUPPORT GAUCHE DE LA CONSOLE (7)** au **CADRE DE VÉLO (8)** en utilisant 5 **BOULONS (B)**. Ne serrez pas les boulons avant la fin de l'étape 3.

Remarque : prenez garde de ne pincer aucun câble lors de l'installation du support de la console.

Kit de pièces de fixation pour l'étape 2

	Description	Qté
B	Boulon	10

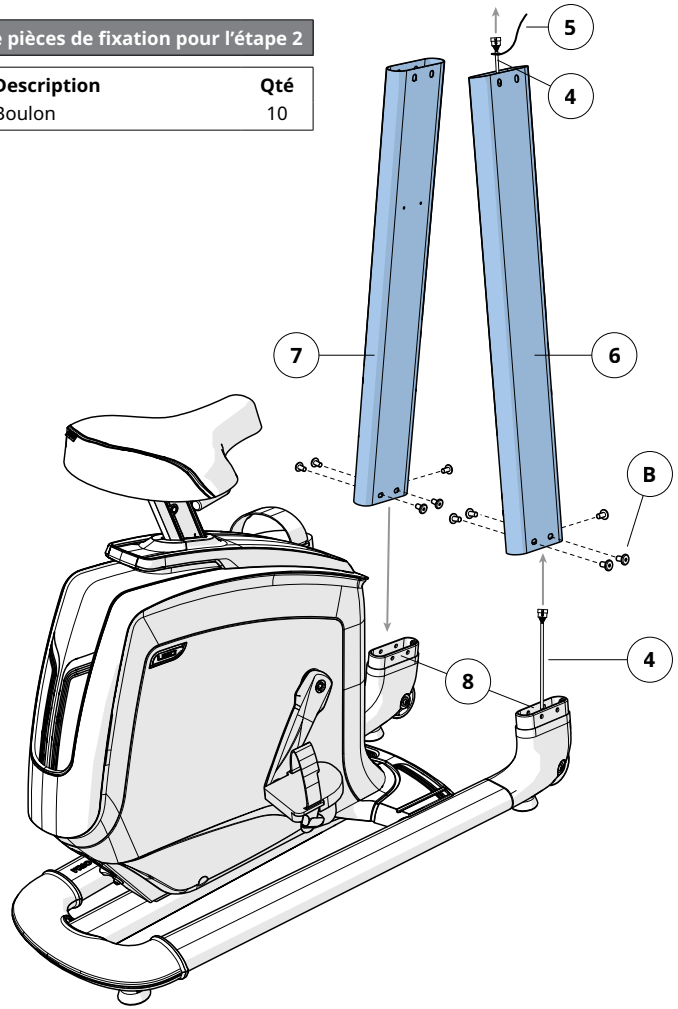

FRANÇAIS

REPRÉSENTATION D'UN MODÈLE U50

FRANÇAIS

3

U30
U50

A Ouvrez le **KIT COMPRENANT LES PIÈCES DE FIXATION POUR LA TROISIÈME ÉTAPE**.

B Faites passer délicatement le **CÂBLE (4)** par le **SUPPORT DU GUIDON (9)** et rentrez l'excès de câble dans les supports de la console.

C Fixez le **GUIDON (9)** aux **SUPPORTS DE LA CONSOLE (6 ET 7)** en utilisant 8 **BOULONS (B)**. Réglage de couple : 23,1 Nm/17 lb-ft.

D À l'aide du **CÂBLES CONDUCTEUR (10)**, faites délicatement passer les **CÂBLES (11)** dans le support du guidon un jeu à la fois. Retirez le câble conducteur et les liens des cables. Fixez le **GUIDON (12)** sur son **SUPPORT (9)** en utilisant 4 **BOULONS (C)** et 4 **ÉCROUS (D)**. Réglage de couple : 9,5 Nm/7 lb-ft.

Kit de pièces de fixation pour l'étape 3

	Description	Qté
B	Boulon	8
C	Boulon	4
D	Écrou	4

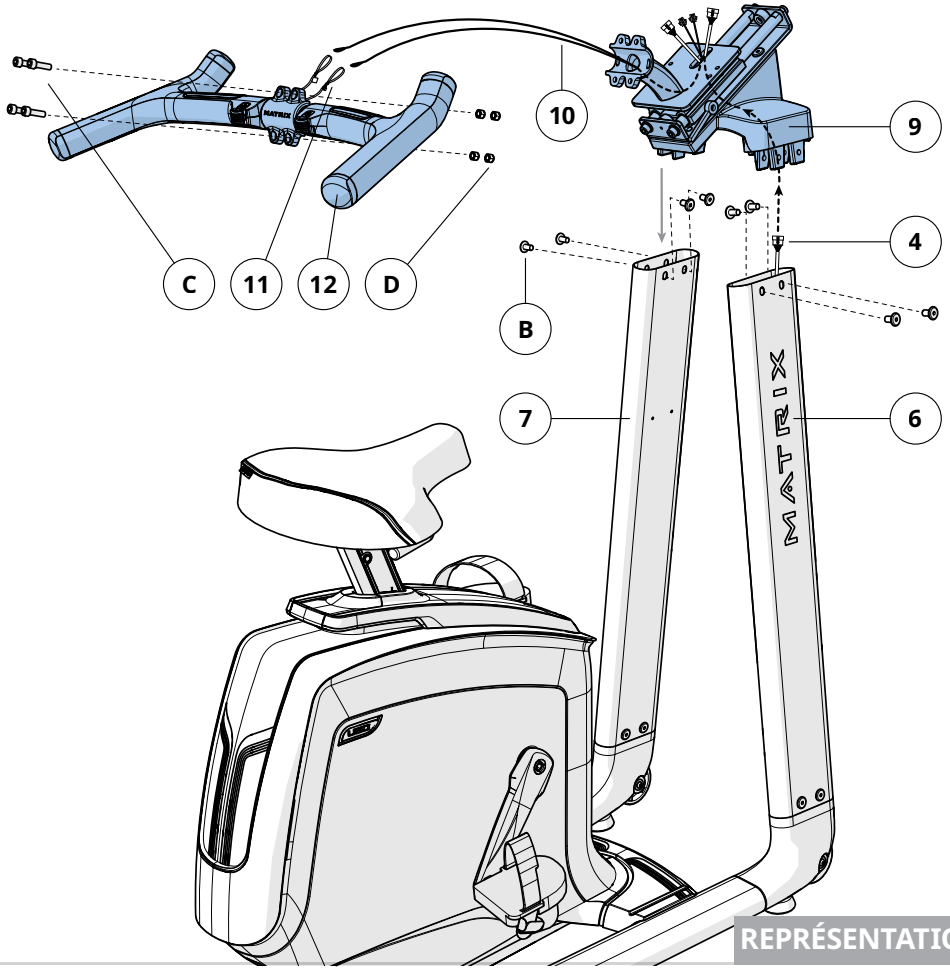

4

U30
U50

A Ouvrez le **KIT COMPRENANT LES PIÈCES DE FIXATION POUR LA QUATRIÈME ÉTAPE**.

B Attachez le **PORTE-BOUTEILLE (13)** aux **SUPPORTS DE LA CONSOLE (6 ET 7)** en utilisant 4 **VIS (E)**.

C Fixez le **MONTANT DE LA CONSOLE (14)** au **GUIDON (9)** en utilisant 4 **BOULONS (F)** et 4 **ÉCROUS (D)**.

Kit de pièces de fixation pour l'étape 4

	Description	Qté
E	Vis	4
F	Boulon	4
D	Écrou	4

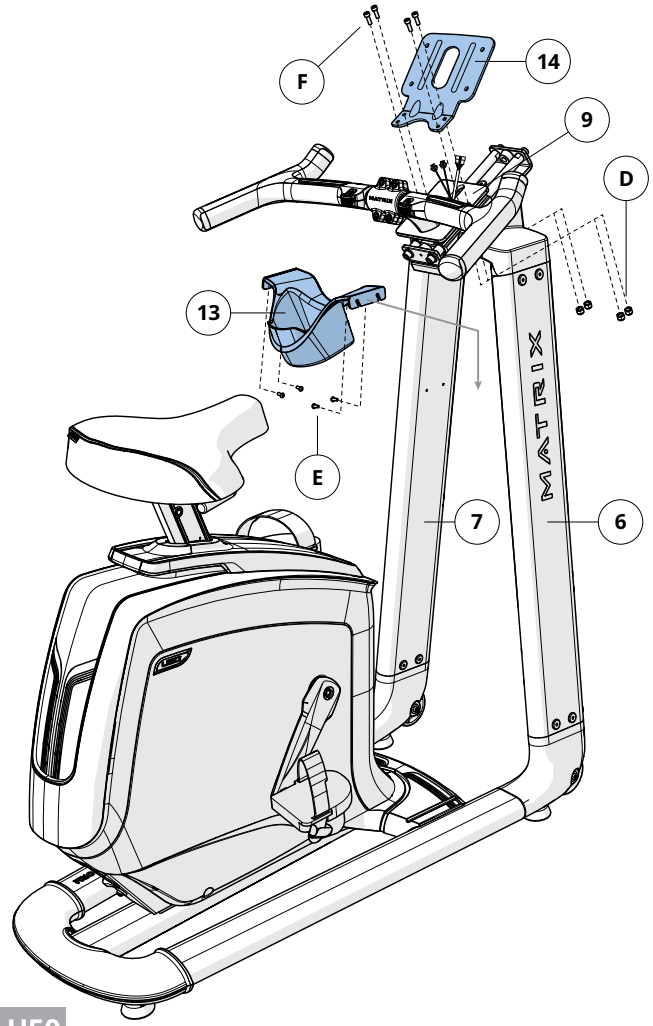

REPRÉSENTATION D'UN MODÈLE U50

5

U30
U50

A Ouvrez le **KIT COMPRENANT LES PIÈCES DE FIXATION POUR LA CINQUIÈME ÉTAPE.**

B Branchez les **CÂBLES (4)** sur la **CONSOLE (15)** et rentrez-les avec précaution dans le **MONTANT DE LA CONSOLE (14)**.

C Fixez la **CONSOLE (15)** à son **MONTANT (14)** en utilisant 4 **VIS (G)**.

Kit de pièces de fixation pour l'étape 5

	Description	Qté
G	Vis	4

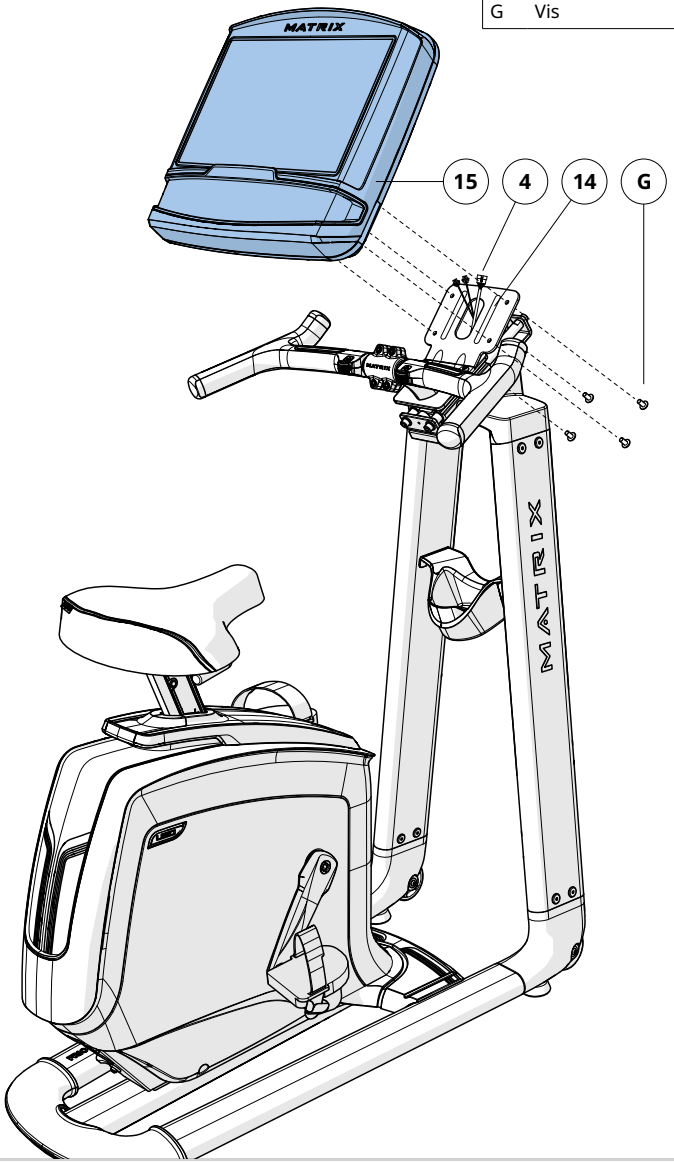

6

U30
U50

A Ouvrez le **KIT COMPRENANT LES PIÈCES DE FIXATION POUR LA SIXIÈME ÉTAPE**.

B Attachez la **PROTECTION ARRIÈRE POUR LA CONSOLE (17)** à la **CONSOLE (15)** en utilisant 4 **VIS (F)**.

Kit de pièces de fixation pour l'étape 6

	Description	Qté
F	Vis	4

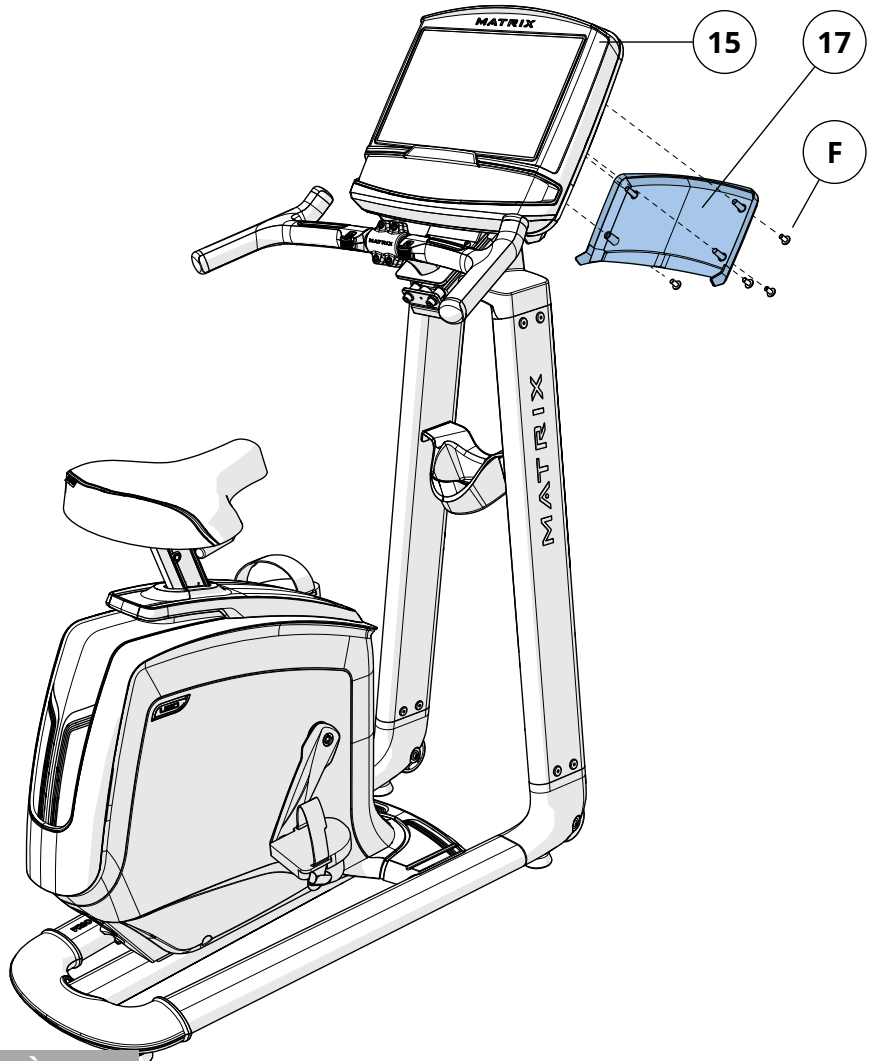

FRANÇAIS

REPRÉSENTATION D'UN MODÈLE U50

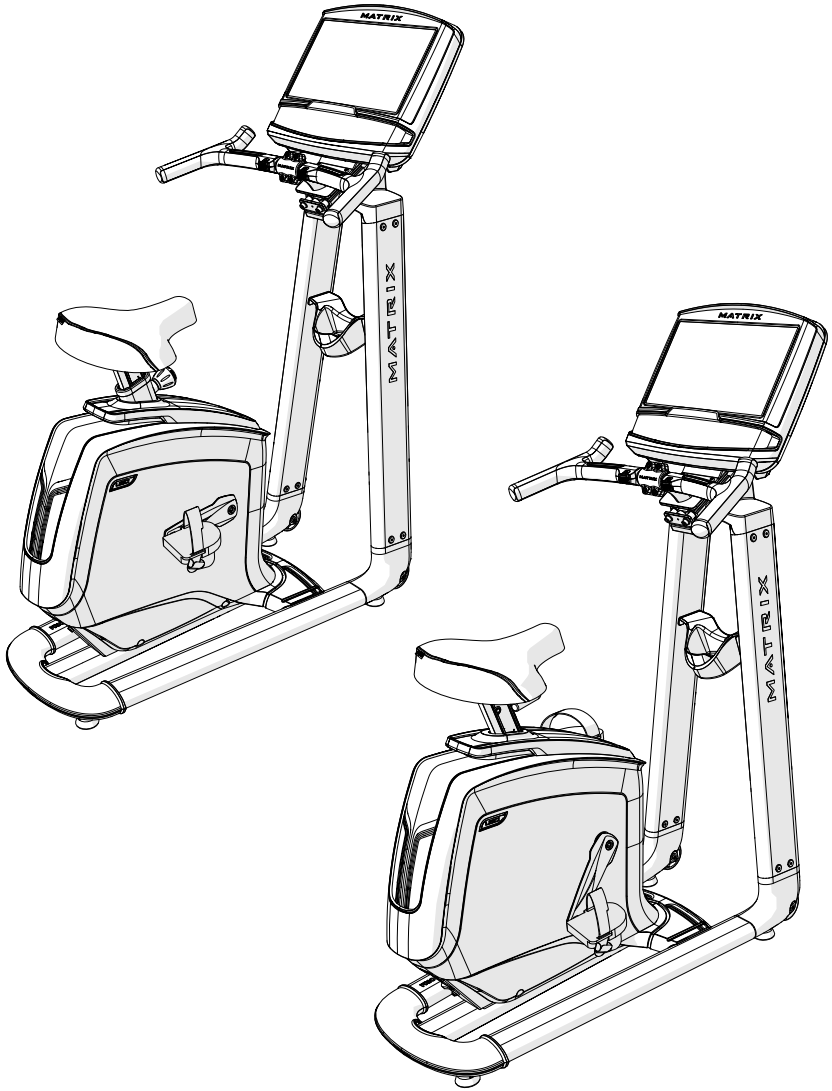

RÉGLAGE DU SIÈGE

Afin de déterminer la position adéquate du siège, installez-vous dessus et placez la plante de votre pied au centre de la pédale. Votre genou doit être légèrement plié lorsque la pédale est dans la position la plus éloignée. Vous devriez pouvoir pédaler sans bloquer les genoux ni balancer votre corps d'un côté à l'autre.

REMARQUE : il est conseillé de ne pas s'asseoir sur le siège pendant le réglage de sa position.

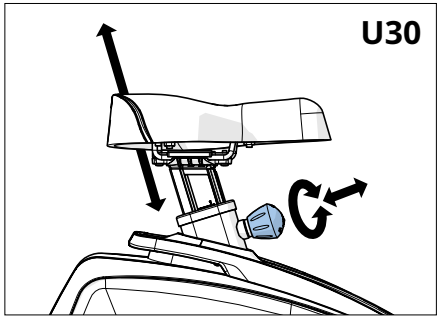

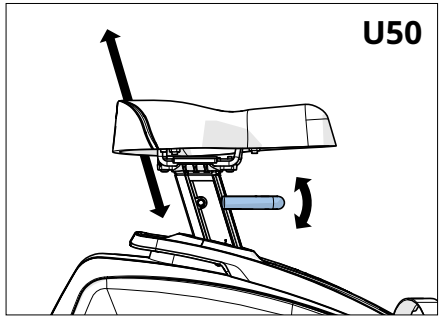

Pour ajuster la position de la selle, desserrez la molette de réglage en la tournant de deux demi-tours dans le sens antihoraire. Tirez sur la molette pour déverrouiller la tige et ajustez-la ensuite, vers le haut ou vers le bas, pour obtenir la position souhaitée. Relâchez la molette pour verrouiller la tige dans cette position. Tournez la molette dans le sens horaire jusqu'à ce qu'elle soit bien serrée. Avant chaque utilisation, veillez à ce que la tige de la selle soit bien verrouillée dans sa position.

Pour ajuster la position de la selle, soulevez le levier de réglage et maintenez-le tout en faisant glisser la tige vers le haut ou vers le bas, pour obtenir la position souhaitée. Relâchez le levier pour verrouiller la tige dans cette position. Avant chaque utilisation, veillez à ce que la tige de la selle soit bien verrouillée dans sa position.

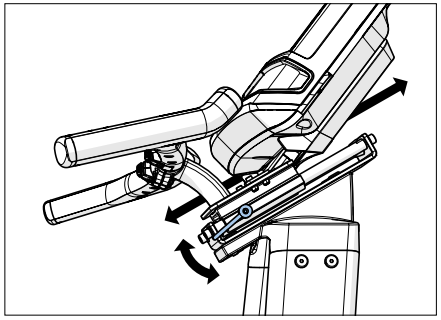

POSITION DU GUIDON

Pour ajuster la position du guidon, faites tourner le levier de réglage vers le bas tout en faisant glisser la console dans une position vous permettant d'atteindre facilement les poignées. Pour verrouiller cette position, soulevez le levier de réglage jusqu'à ce qu'il soit bien serré.

MONTAJE

ADVERTENCIA

El proceso de montaje tiene varios pasos que requieren una atención especial. Es muy importante seguir correctamente las instrucciones de montaje y asegurarse de que todas las partes están firmemente ajustadas. Si no se siguen correctamente las instrucciones de montaje, es posible que haya piezas del equipo que no estén apretadas y provoquen ruidos molestos. Para evitar daños en el equipo, debe consultar las instrucciones de montaje y llevar a cabo las medidas correctivas que se precisen.

UBICACIÓN DEL NÚMERO DE SERIE

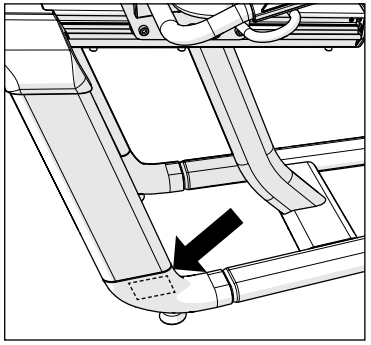

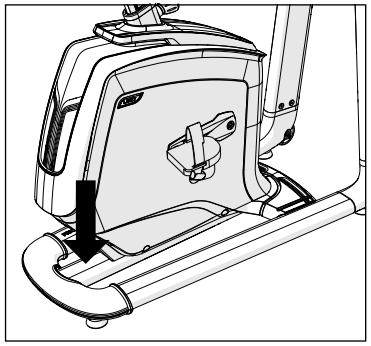

Antes de comenzar, busque el número de serie del equipo, que se halla ubicado en una etiqueta de código de barras y anótelo en el espacio que se encuentra a continuación.

NÚMERO DE SERIE

NOMBRE DEL MODELO:

☐ **R30** ☐ **U30** **BICICLETA ESTÁTICA MATRIX**
☐ **R50** ☐ **U50**

* Indique la información que se menciona arriba cuando llame a la asistencia técnica.

DESEMBALAJE

Desembale el equipo donde lo vaya a emplear. Coloque el paquete sobre una superficie plana nivelada. Se recomienda que coloque alguna protección sobre el suelo. Nunca abra la caja si esta está sobre un lateral.

NOTAS IMPORTANTES

Asegúrese de que TODOS los pernos y todas las tuercas están en su sitio y parcialmente apretados en todos los pasos del montaje.

Varios componentes se han lubricado previamente para facilitar el montaje y la utilización. Por favor, no limpie el lubricante. Si tiene dificultades, se recomienda aplicar una ligera capa de grasa de litio.

HERRAMIENTAS INCLUIDAS:

- ☐ Destornillador de estrella
- ☐ R30/R50: Llave hexagonal de 6 mm, llave hexagonal de 5 mm, llave hexagonal de 4 mm
- ☐ U30/U50: Llave hexagonal de 5 mm, llave hexagonal de 4 mm, llave hexagonal de 2,5 mm, llave de 8 mm

PIEZAS INCLUÍDAS EN LOS MODELOS R30 / R50:

- ☐ 1 bastidor de bicicleta
- ☐ 1 mástil de consola
- ☐ 1 manillar
- ☐ 1 cubierta delantera de la tapa superior
- ☐ 1 cubierta trasera de la tapa superior
- ☐ 1 conjunto de la estructura del asiento
- ☐ 1 pieza inferior del asiento
- ☐ 1 portabotella
- ☐ 1 respaldo de malla
- ☐ 1 cubierta exterior (solamente para el modelo R30)
- ☐ 1 cubierta interior (solamente para el modelo R30)
- ☐ 1 cable de alimentación
- ☐ 1 bolsa de accesorios

La consola se vende por separado.

PIEZAS INCLUÍDAS EN LOS MODELOS U30 / U50:

- ☐ 1 bastidor de bicicleta
- ☐ 1 asiento
- ☐ 2 mástiles de consola
- ☐ 1 manillar
- ☐ 1 kit de manillar
- ☐ 1 soporte de asiento de bicicleta
- ☐ 1 portabotella
- ☐ 1 cubiertas posterior de la consola
- ☐ 1 cable de alimentación
- ☐ 1 bolsa de accesorios

La consola se vende por separado.

¿NECESITA AYUDA?

Si tiene alguna duda o le falta algún componente, póngase en contacto con el servicio de asistencia técnica al consumidor. Puede encontrar la información de contacto en la tarjeta de información.

R30 /R50
PÁGINA 29

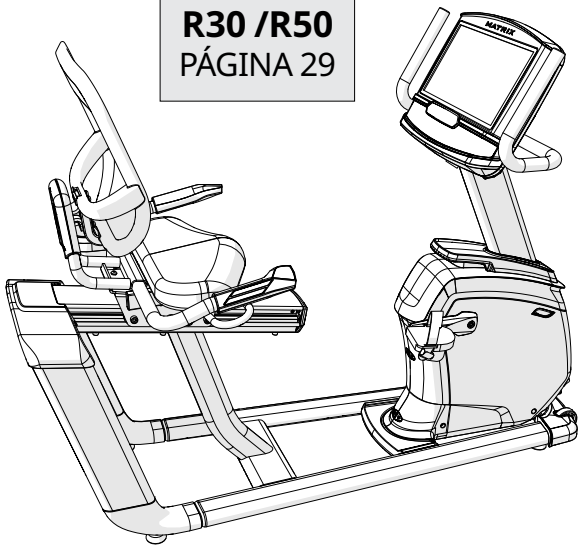

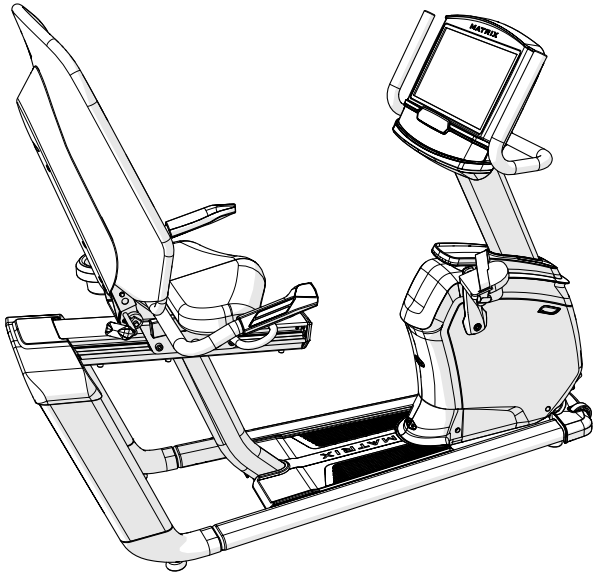

U30 / U50
PÁGINA 34

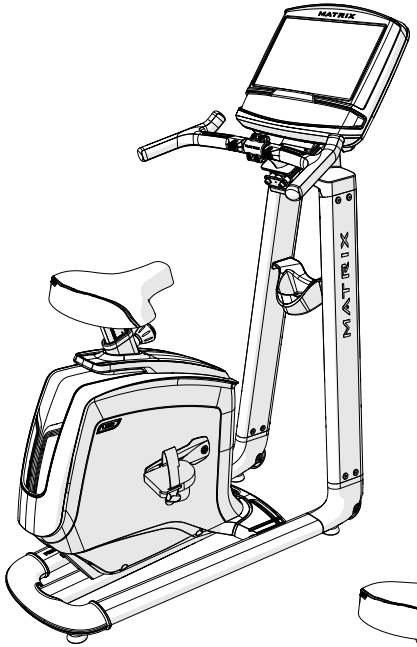

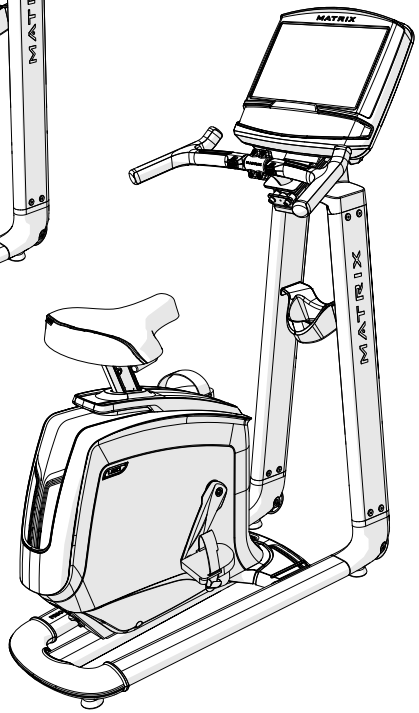

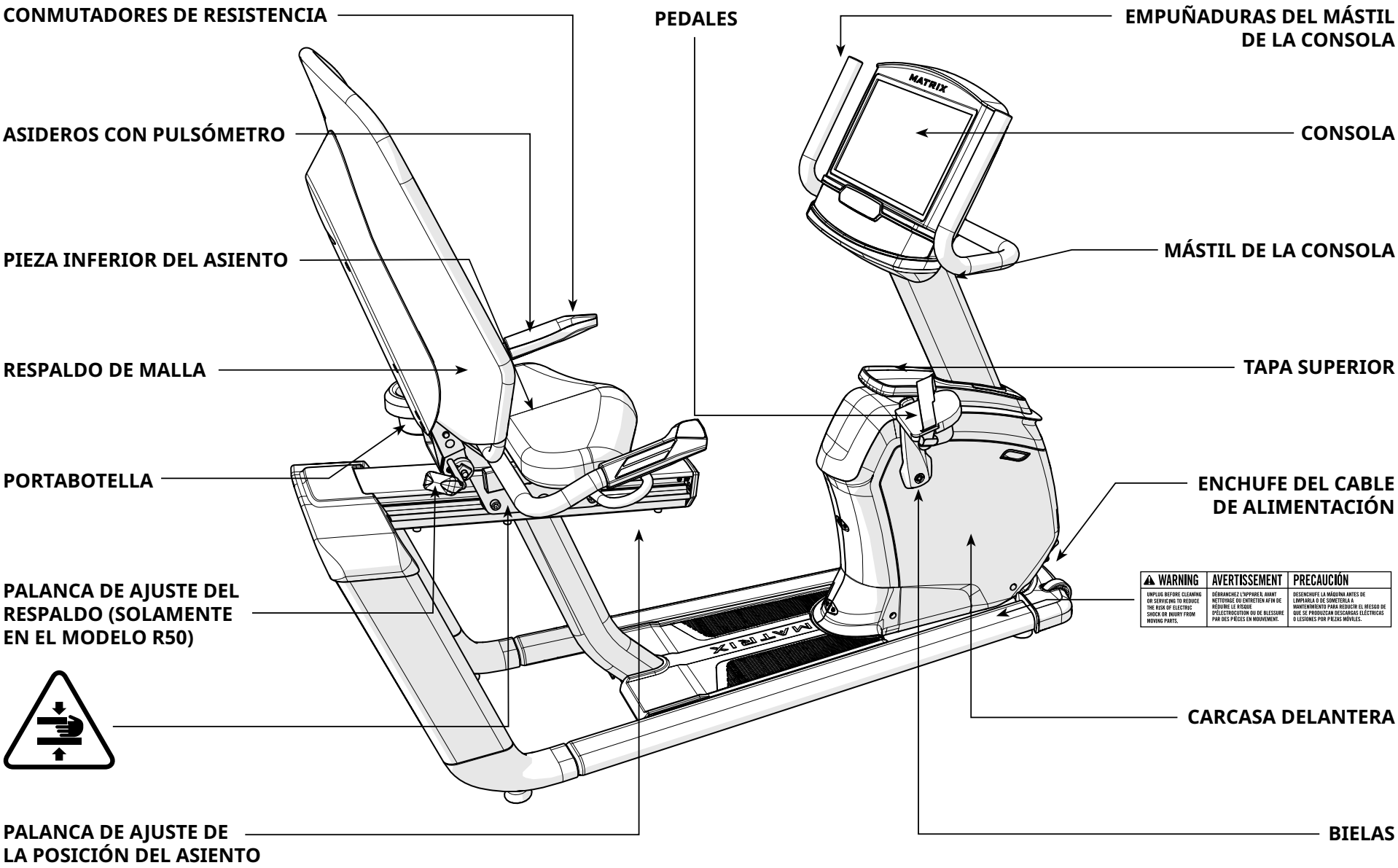

FIGURA DEL MODELO R50

ESPAÑOL

1

R30
R50

A Abra los **COMPONENTES NECESARIOS PARA EL PASO 1**.

B Tire con cuidado de los **CABLES (1)** para pasarlos a través del **MÁSTIL DE LA CONSOLA (2)** sirviéndose del **CABLE GUÍA (3)** situado en el interior del **MÁSTIL DE LA CONSOLA (2)**. Deseche el cable guía.

C Acople el **MÁSTIL DE LA CONSOLA (2)** al **BASTIDOR DE LA ESTRUCTURA PRINCIPAL (4)** utilizando 4 **PERNOS (A)** y 4 **ARANDELAS DE PRESIÓN (B)**. Ajustes del par de apriete: 23,1 Nm / 17 lb-ft.

Nota: Tenga cuidado de no estrangular ningún cable al instalar el mástil de la consola.

Componentes necesarios para el paso 1

	Descripción	Cantidad
A	Perno	4
B	Arandela de presión	4

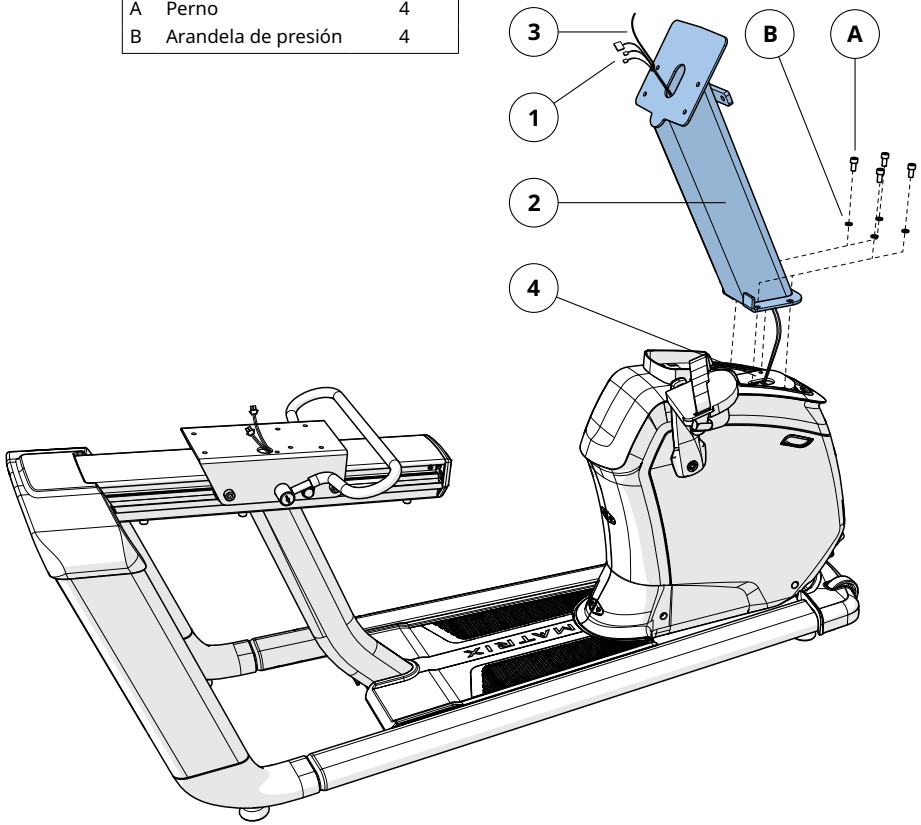

2

R30
R50

A Abra los **COMPONENTES NECESARIOS PARA EL PASO 2**.

B Deslice la **CUBIERTA TRASERA DE LA TAPA SUPERIOR (5)** encajándola sobre el **MÁSTIL DE LA CONSOLA (2)** y haga que encaje en su sitio.

C Deslice la **CUBIERTA DELANTERA DE LA TAPA SUPERIOR (6)** encajándola sobre el **MÁSTIL DE LA CONSOLA (2)** y haga que encaje en su sitio.

D Acople las **EMPUÑADURAS (7)** al **MÁSTIL DE LA CONSOLA (2)** utilizando 2 **PERNOS (C)** y 2 **ARANDELAS DE PRESIÓN (B)**. Ajustes del par de apriete: 23,1 Nm / 17 lb-ft.

Componentes necesarios para el paso 2

	Descripción	Cantidad
C	Perno	2
B	Arandela de presión	2

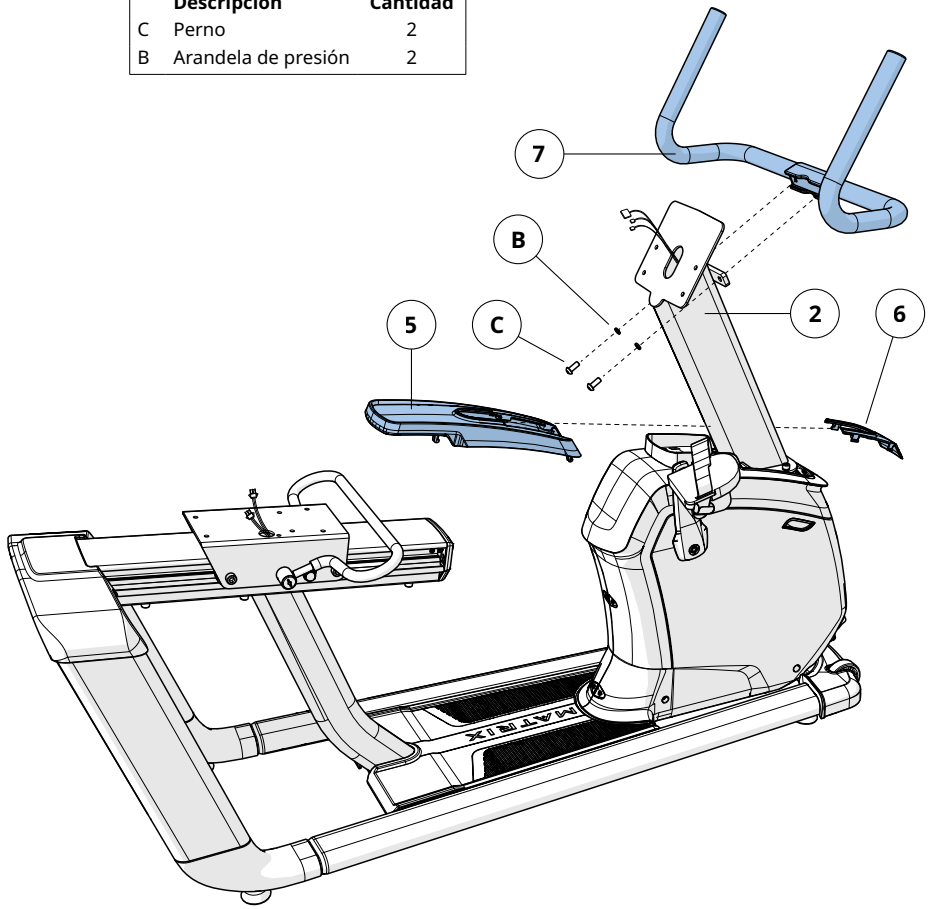

FIGURA DEL MODELO R50

3

R30
R50

A Abra los **COMPONENTES NECESARIOS PARA EL PASO 3.**

B Acople el **PORTABIDÓN (8)** al **CONJUNTO DE LA ESTRUCTURA DEL ASIENTO (9)** con 2 **TORNILLOS (D)**.

C Acople el **CONJUNTO DE LA ESTRUCTURA DEL ASIENTO (8)** al **SOPORTE DESLIZANTE DEL ASIENTO (9)** utilizando 4 **PERNOS (D)** y 4 **ARANDELAS DE PRESIÓN (E)**. Ajustes del par de apriete: 23,1 Nm / 17 lb-ft.

D Conecte los **CABLES (10)**.

Componentes necesarios para el paso 3

	Descripción	Cantidad
D	Perno	4
E	Arandela de presión	4

Nota: Tenga cuidado de no estrangular ningún cable al instalar la estructura del asiento.

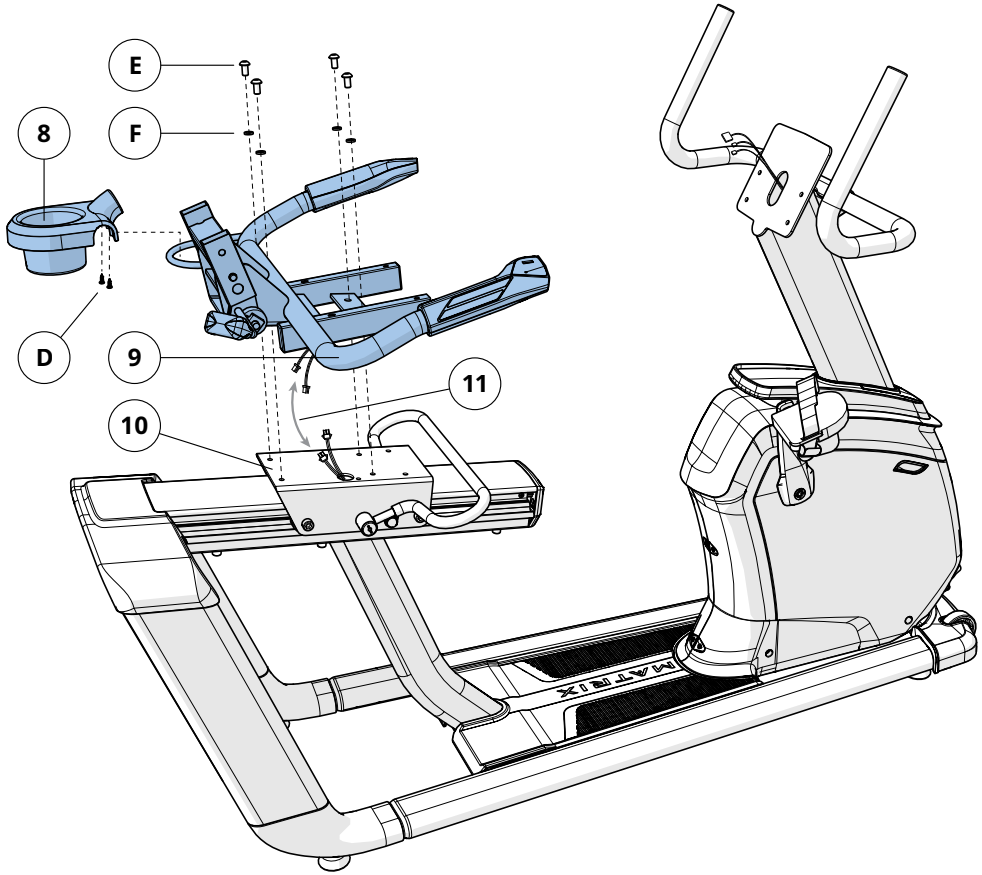

4

R30
R50

A Abra los **COMPONENTES NECESARIOS PARA EL PASO 4.**

B Acople la **PIEZA INFERIOR DEL ASIENTO (11)** al **CONJUNTO DE LA ESTRUCTURA DEL ASIENTO (8)** utilizando 4 **PERNOS (F)** y 4 **ARANDELAS DE PRESIÓN (G)**.

Componentes necesarios para el paso 4

	Descripción	Cantidad
G	Perno	4
H	Arandela de presión	4

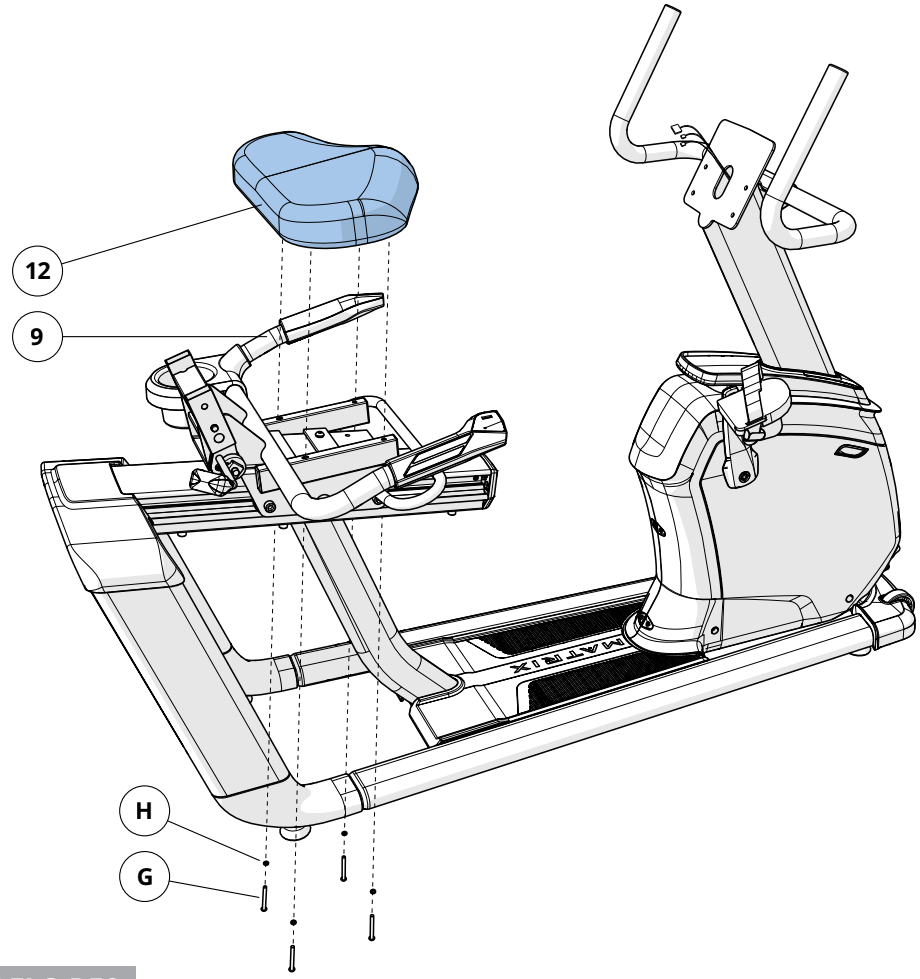

FIGURA DEL MODELO R50

ESPAÑOL

5

R30

NOTA: Este paso solamente corresponde al modelo R30.

A Abra los **COMPONENTES NECESARIOS PARA EL PASO 5.**

B Coloque la **CUBIERTA INTERIOR (13)** sobre el **RESPALDO DE MALLA (14)** y monte el **RESPALDO DE MALLA (14)** en el **CONJUNTO DE LA ESTRUCTURA DEL ASIENTO (8)** con 4 **PERNOS (C)** y 4 **ARANDELAS DE PRESIÓN (I)**. Ajustes del par de apriete: 23,1 Nm / 17 lb-ft.

C Instale la **CUBIERTA EXTERIOR (15)** en la **ESTRUCTURA DEL ASIENTO (9)** y la **CUBIERTA INTERIOR (13)** con 3 **TORNILLOS (J)**.

Componentes necesarios para el paso 5

	Descripción	Cantidad
C	Perno	4
I	Arandela de presión	4
J	Tornillo	3

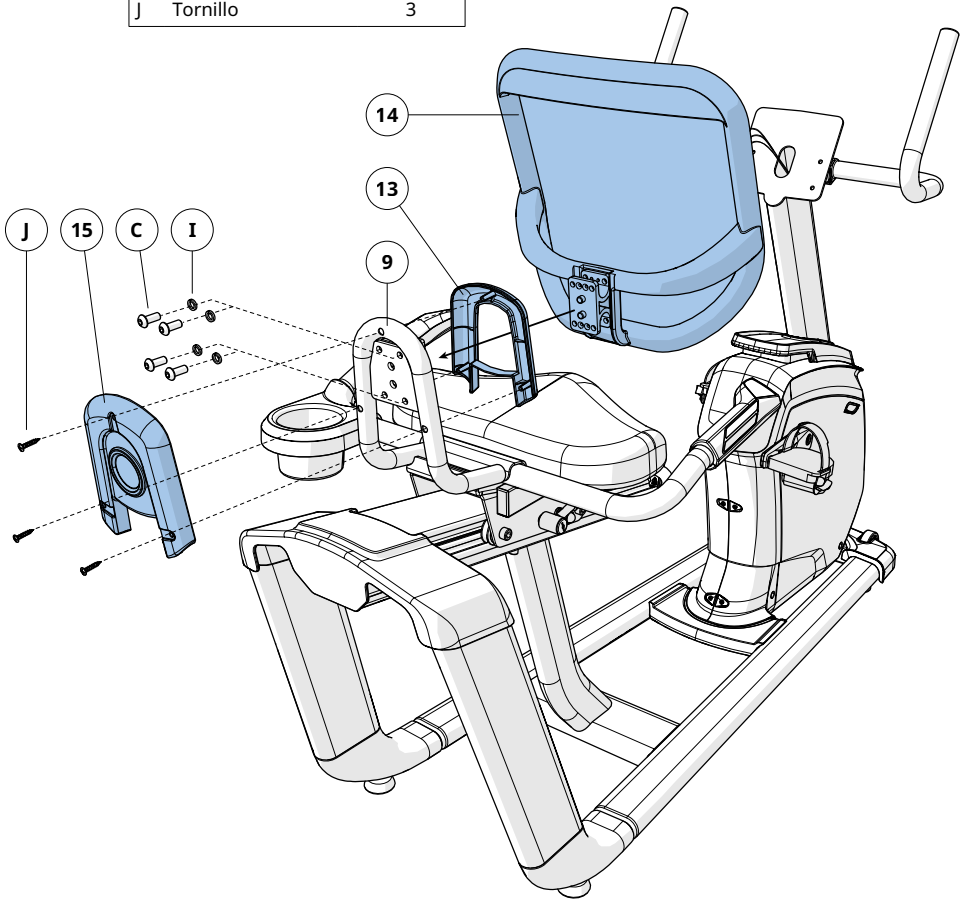

5

R50

NOTA: Este paso solamente corresponde al modelo R50.

A Abra los **COMPONENTES NECESARIOS PARA EL PASO 5.**

B Acople el **RESPALDO DE MALLA (14)** al **CONJUNTO DE LA ESTRUCTURA DEL ASIENTO (9)** con 6 **PERNOS (I)**. Ajustes del par de apriete: 9,5 Nm / 7 lb-ft.

Componentes necesarios para el paso 5

	Descripción	Cantidad
I	Perno	6

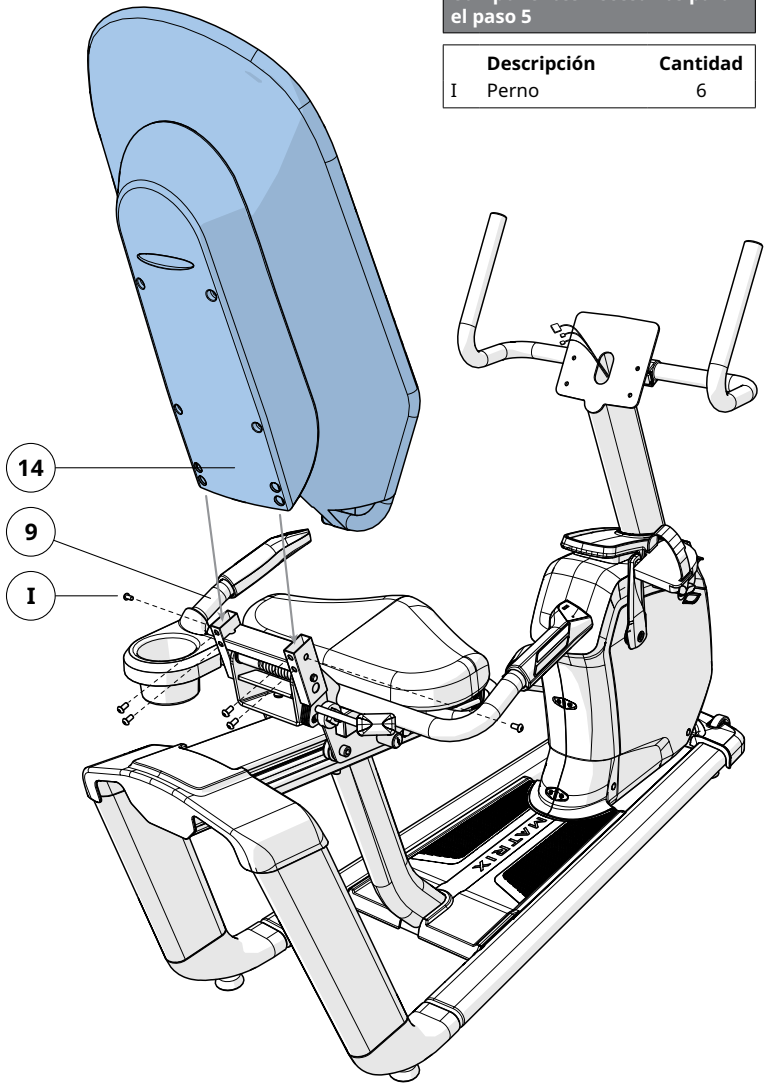

6

R30
R50

A Abra los **COMPONENTES NECESARIOS PARA EL PASO 6.**

B Conecte los **CABLES (1)** a la **CONSOLA (17)** e introduzca presionando suavemente el exceso de cable dentro del **MÁSTIL DE LA CONSOLA (2)**.

C Instale la **CONSOLA (17)** acoplándola al **MÁSTIL DE LA CONSOLA (2)** con 4 **PERNOS (K)**.

Nota: Tenga cuidado de no pillar ningún cable al instalar la consola.

Componentes necesarios para el paso 6

	Descripción	Cantidad
K	Perno	4

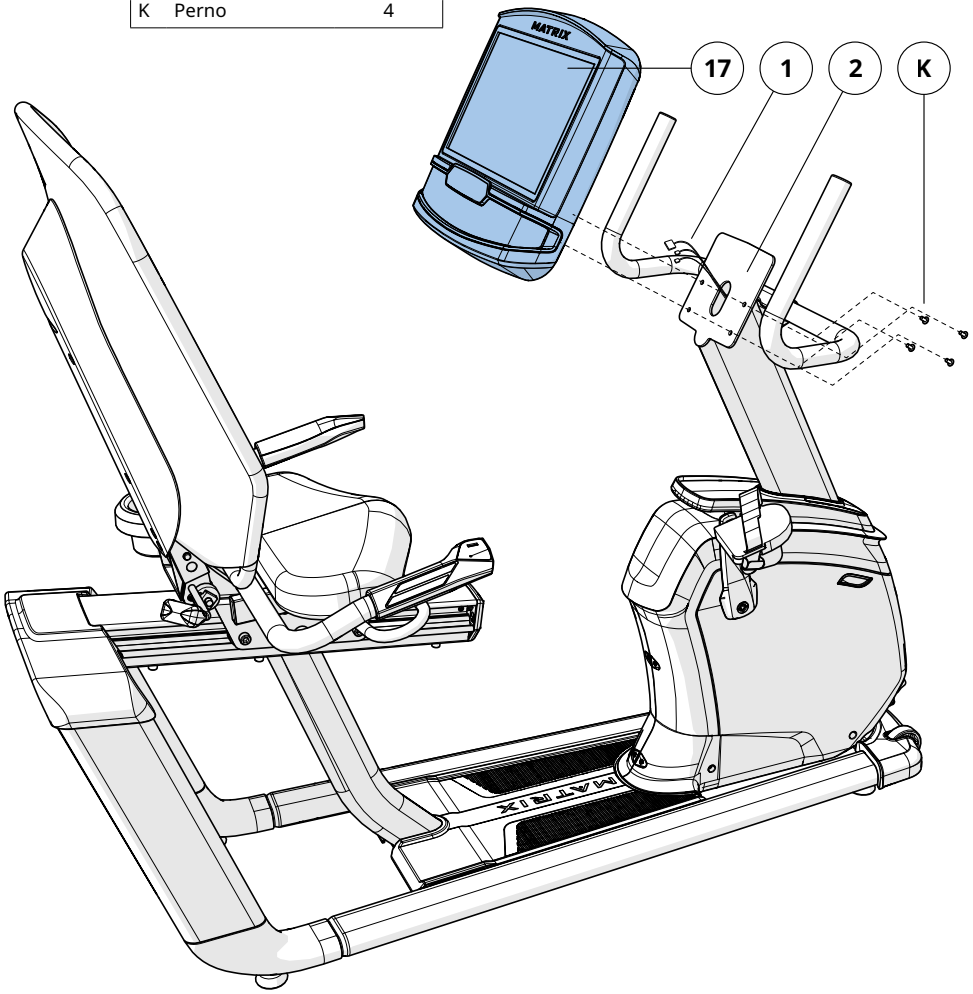

FIGURA DEL MODELO R50

7 ¡HA COMPLETADO EL MONTAJE DEL **R30 / R50**!

ESPAÑOL

AJUSTE DEL ASIENTO

Para determinar cuál es la posición correcta del asiento, siéntese encima y coloque la zona de los metatarsos de los pies (junto a los dedos) sobre el centro de los pedales. Al llevar el pedal hasta la posición más lejana, las rodillas se deberían flexionar ligeramente. Debería ser capaz de pedalear sin tener que bloquear las rodillas (flexionándolas hasta el tope) ni de balancear el peso del cuerpo de un lado al otro.

NOTA: Le recomendamos que no se siente sobre el asiento mientras está ajustando su posición.

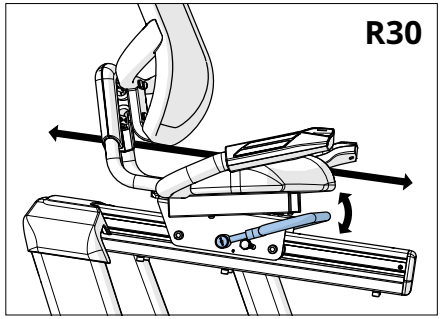

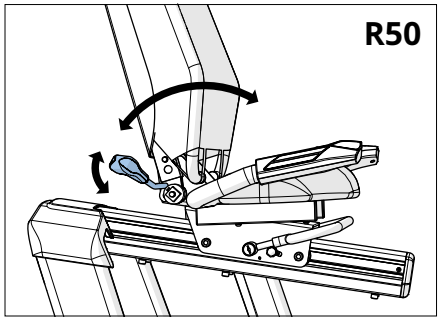

POSICIÓN DEL ASIENTO

Para ajustar la colocación, levante y sostenga la palanca de ajuste. A continuación, deslice el asiento hasta una posición desde la cual pedalee con comodidad (una postura donde las rodillas se flexionen ligeramente cuando las piernas se estiren al máximo). Suelte la palanca para bloquear el mecanismo.

AJUSTE DEL RESPALDO DEL ASIENTO (R50)

Para ajustar el ángulo de reclinación del respaldo del asiento, gire la palanca hacia abajo (en sentido contrario al de las agujas del reloj) y recuéstese contra el respaldo forrado de malla hasta que alcance la posición deseada. Cuando haya fijado la posición, gire la palanca hacia arriba (en el sentido de las agujas del reloj) hasta que llegue a una posición cómoda. El respaldo del asiento viene equipado con un sistema de resortes que lo devuelve a su posición original cuando se suelta la palanca de ajuste y el usuario no está recostado contra el respaldo.

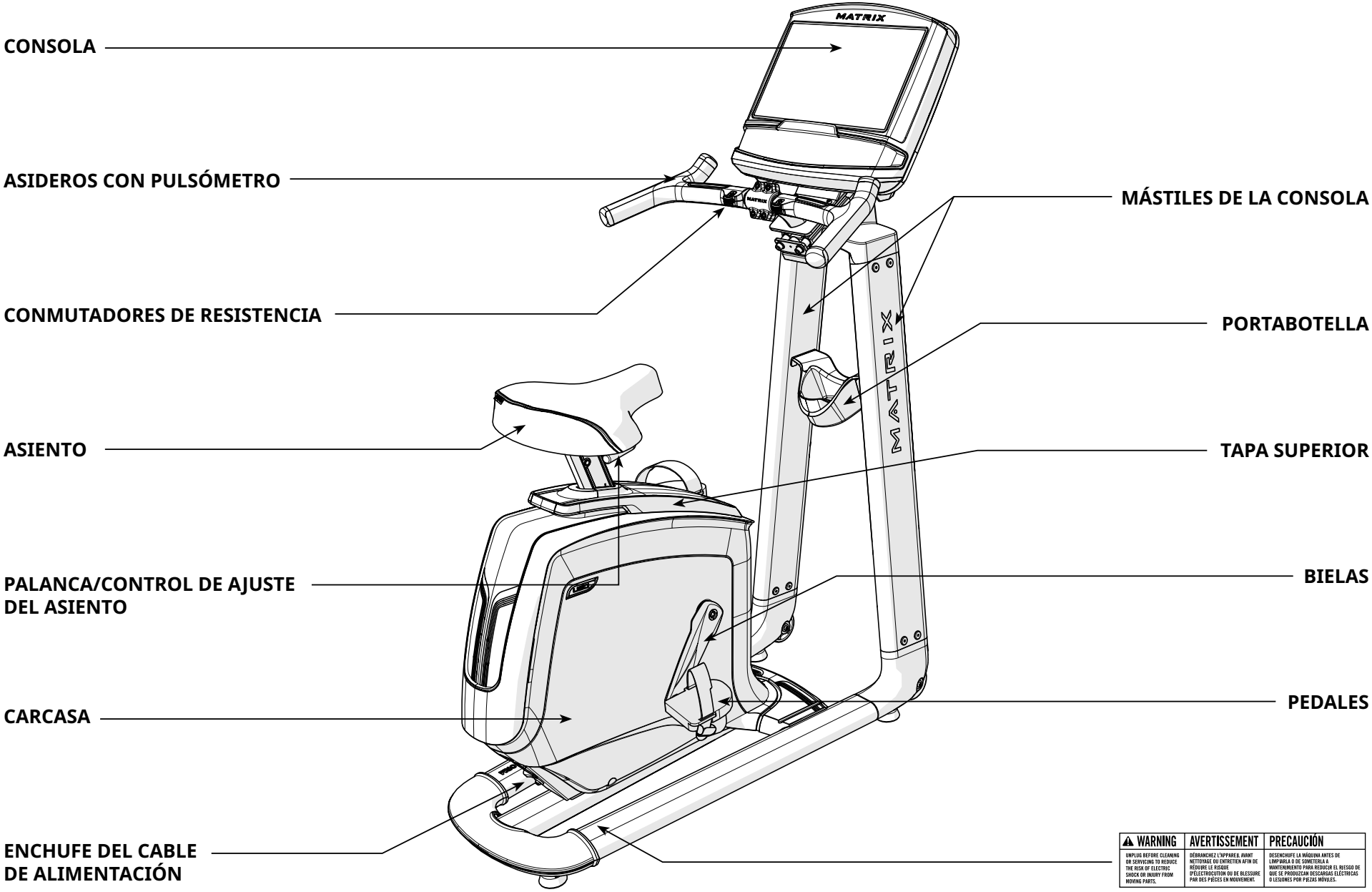

FIGURA DEL MODELO U50

1

U30
U50

A Abra los **COMPONENTES NECESARIOS PARA EL PASO 1**.

B Instale el **ASIENTO (1)** en el **PILAR DEL ASIENTO (2)** utilizando el **SOPORTE DEL ASIENTO (3)** y 2 **PERNOS (A)**. Ajustes del par de apriete: 9,5 Nm / 7 lb-ft.

Nota: Apriete los pernos de manera uniforme, alternando de los delanteros a los traseros hasta que todos estén bien ajustados.

Componentes necesarios para el paso 1

	Descripción	Cantidad
A	Perno	2

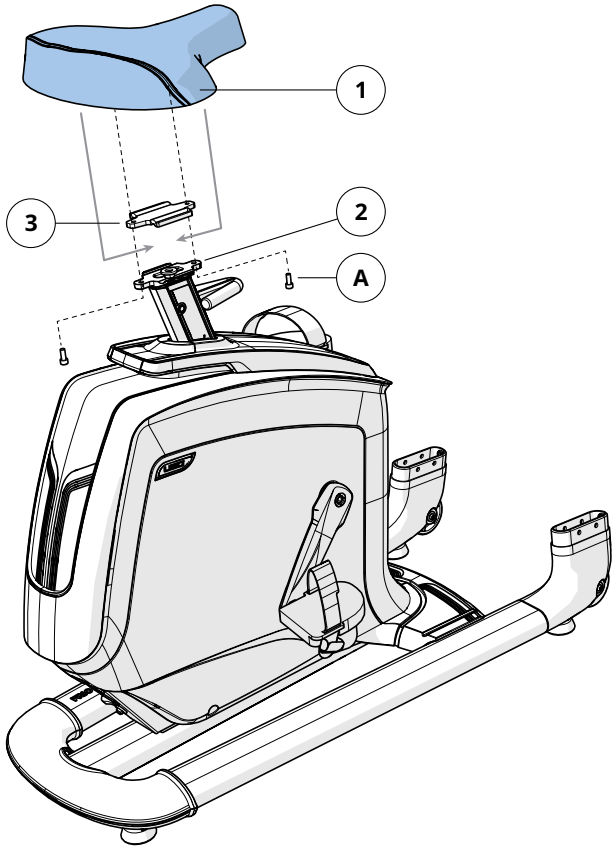

2

U30
U50

A Abra los **COMPONENTES NECESARIOS PARA EL PASO 2**.

B Tire con cuidado del **CABLE (4)** para pasarlo a través del **MÁSTIL DERECHO DE LA CONSOLA (6)** utilizando el **CABLE GUÍA (5)** situado dentro del **MÁSTIL DE LA CONSOLA (6)**. Deseche el cable guía.

C Instale el **MÁSTIL DERECHO DE LA CONSOLA (6)** en el **BASTIDOR DE BICICLETA (8)** utilizando 5 **PERNOS (B)**.

D Instale el **MÁSTIL IZQUIERDO DE LA CONSOLA (7)** en el **BASTIDOR DE BICICLETA (8)** utilizando 5 **PERNOS (B)**. Deje los pernos aflojados hasta superar el paso 3.

Nota: Tenga cuidado de no estrangular ningún cable al instalar el mástil de la consola.

Componentes necesarios para el paso 2

	Descripción	Cantidad
B	Perno	10

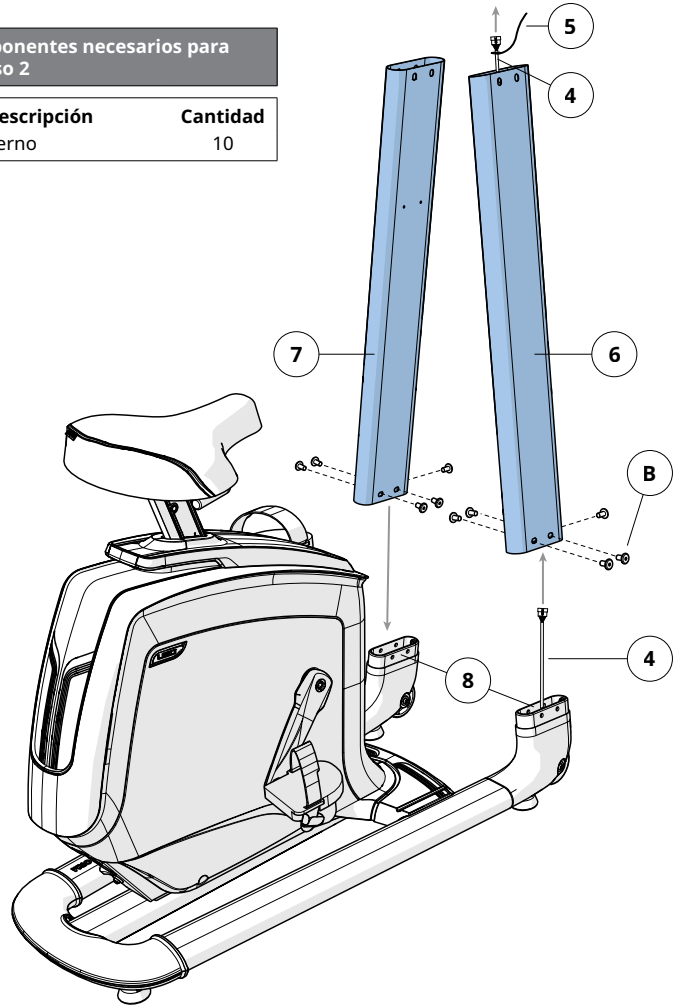

FIGURA DEL MODELO U50

3

U30
U50

A Abra los **COMPONENTES NECESARIOS PARA EL PASO 3**.

B Introduzca con cuidado el **CABLE (4)** pasándolo por el **CONJUNTO DE LA ESTRUCTURA DEL MANILLAR (9)** y guarde el cable sobrante recogiéndolo dentro de los mástiles de la consola.

C Instale el **KIT DE MANILLAR (9)** en los **MÁSTILES DE LA CONSOLA (6 Y 7)** utilizando 8 **PERNOS (B)**. Ajustes del par de apriete: 23,1 Nm / 17 lb-ft.

D Sirviéndose del **CABLES GUÍA (10)**, introduzca con cuidado los **CABLES (11)** pasándolos a través del kit del manillar un juego a la vez. Deseche el cable guía y las ataduras de cables. Acople el **MANILLAR (12)** al **KIT DE MANILLAR (9)** utilizando 4 **PERNOS (C)** y 4 **TUERCAS (D)**. Ajustes del par de apriete: 9,5 Nm / 7 lb-ft.

Componentes necesarios para el paso 3

	Descripción	Cantidad
B	Perno	8
C	Perno	4
D	Tuerca	4

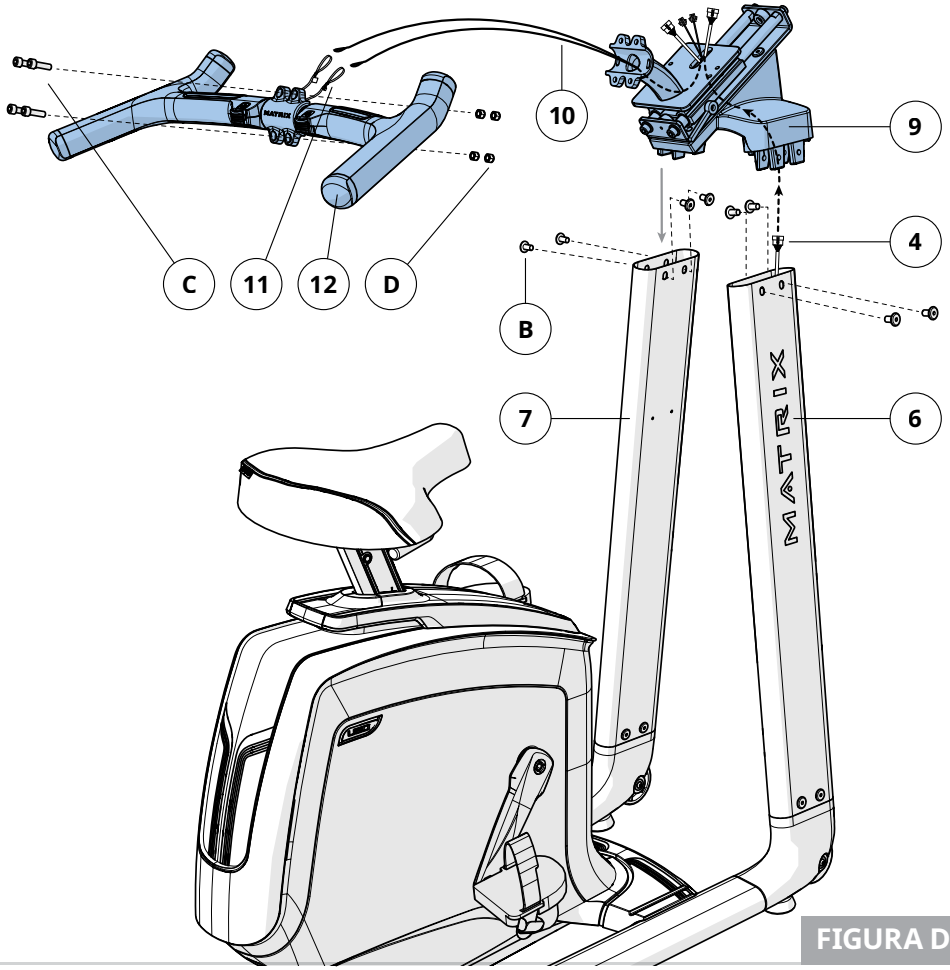

4

U30
U50

A Abra los **COMPONENTES NECESARIOS PARA EL PASO 4**.

B Acople el **PORTABIDÓN (13)** a los **MÁSTILES DE LA CONSOLA (6 Y 7)** utilizando 4 **TORNILLOS (E)**.

C Instale el **SOPORTE DE LA CONSOLA (14)** al **KIT DE MANILLAR (9)** utilizando 4 **PERNOS (F)** y 4 **TUERCAS (D)**.

Componentes necesarios para el paso 4

	Descripción	Cantidad
E	Tornillo	4
F	Perno	4
D	Tuerca	4

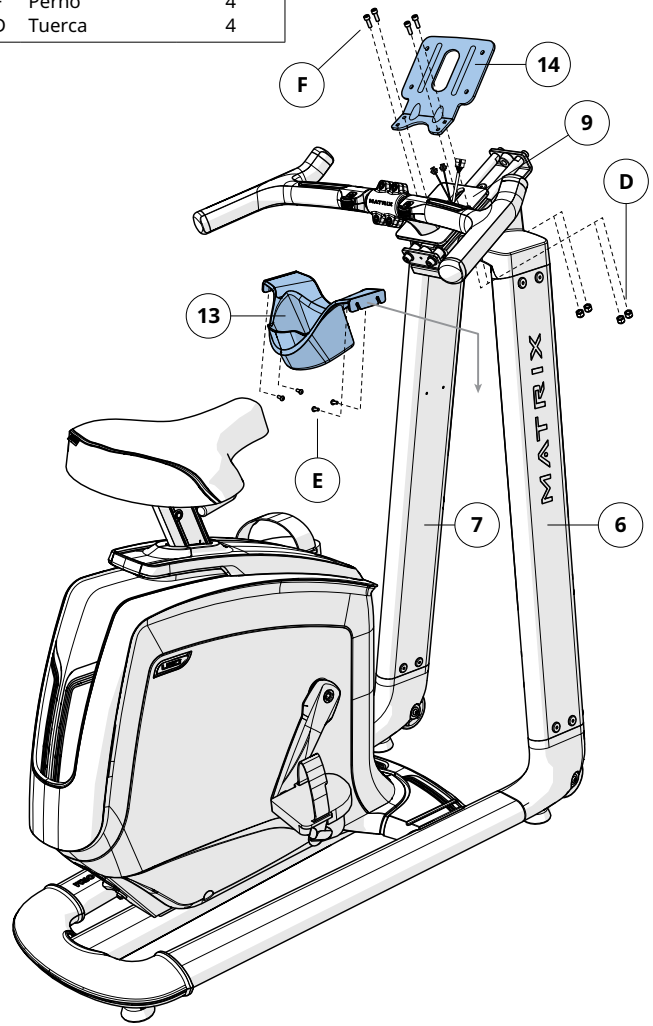

FIGURA DEL MODELO U50

5

U30
U50

A Abra los **COMPONENTES NECESARIOS PARA EL PASO 5**.

B Conecte los **CABLES (4)** a la **CONSOLA (15)** e introdúzcalos con cuidado dentro del **SOPORTE DE LA CONSOLA (14)**.

C Acople la **CONSOLA (15)** al **SOPORTE DE LA CONSOLA (14)** utilizando los 4 **PERNOS (G)**.

Componentes necesarios para el paso 5

	Descripción	Cantidad
G	Perno	4

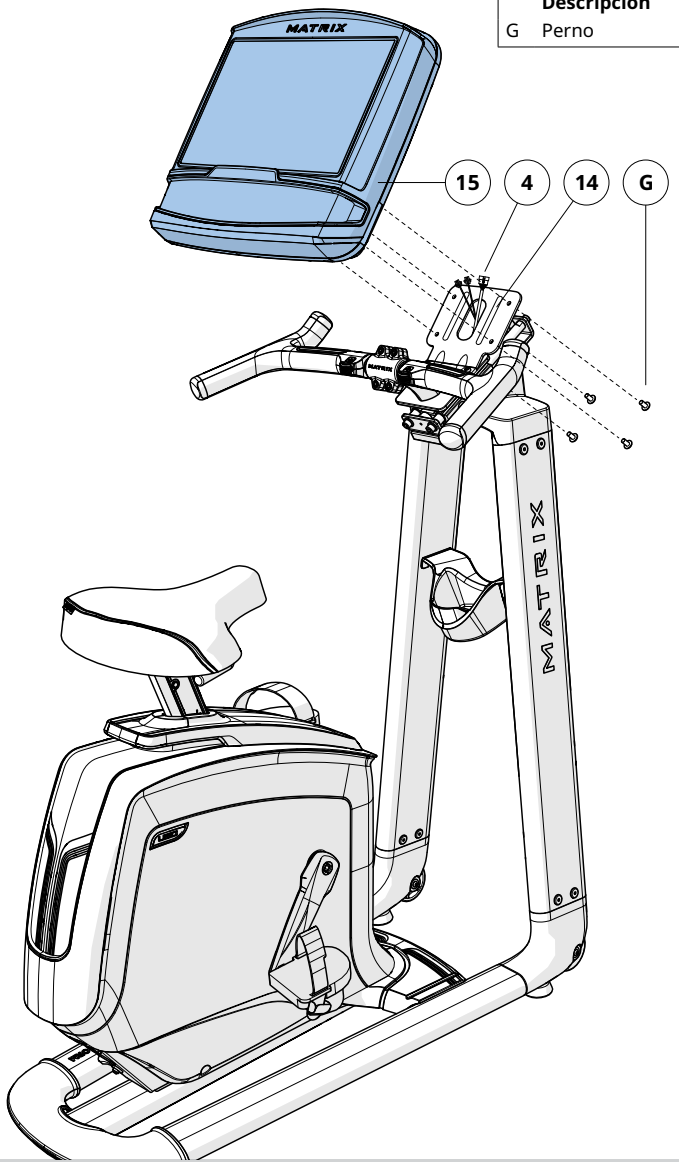

6

U30
U50

A Abra los **COMPONENTES NECESARIOS PARA EL PASO 6**.

B Acople la **CUBIERTA TRASERA DE LA CONSOLA (16)** a la **CONSOLA (15)** utilizando 4 **TORNILLOS (F)**.

Componentes necesarios para el paso 6

	Descripción	Cantidad
F	Tornillo	4

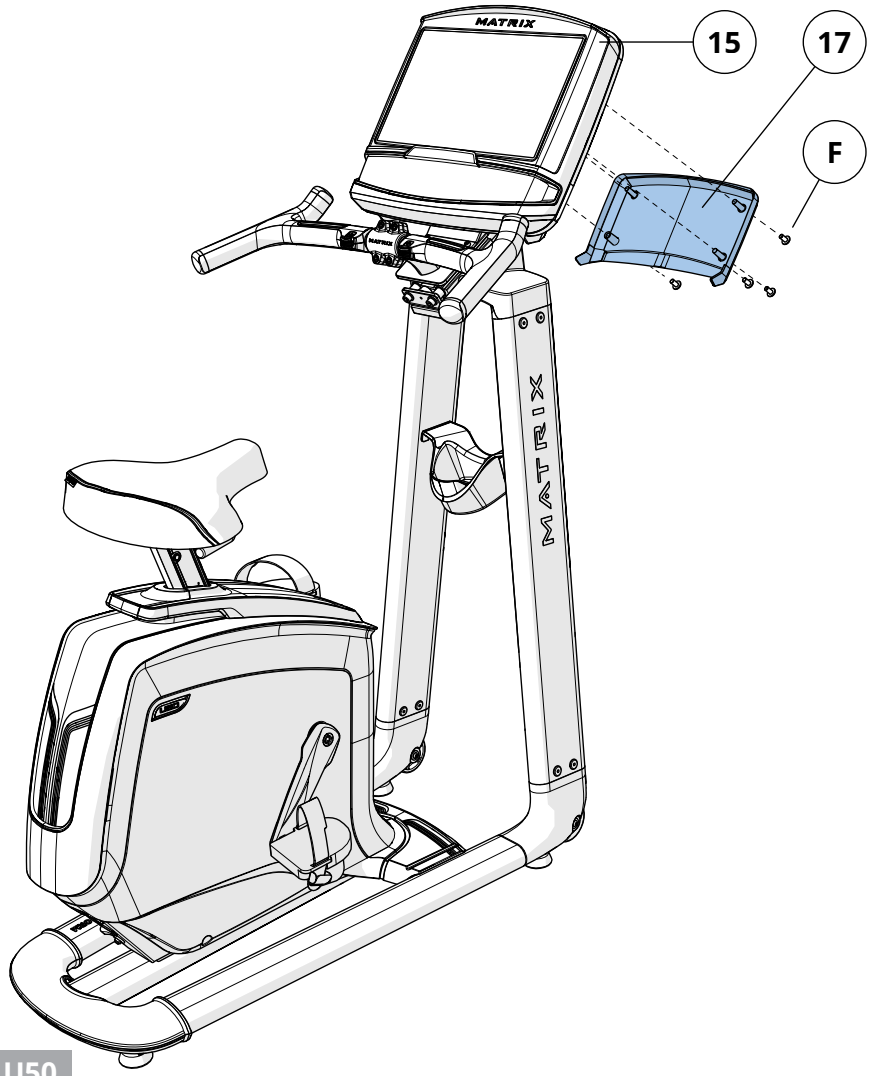

FIGURA DEL MODELO U50

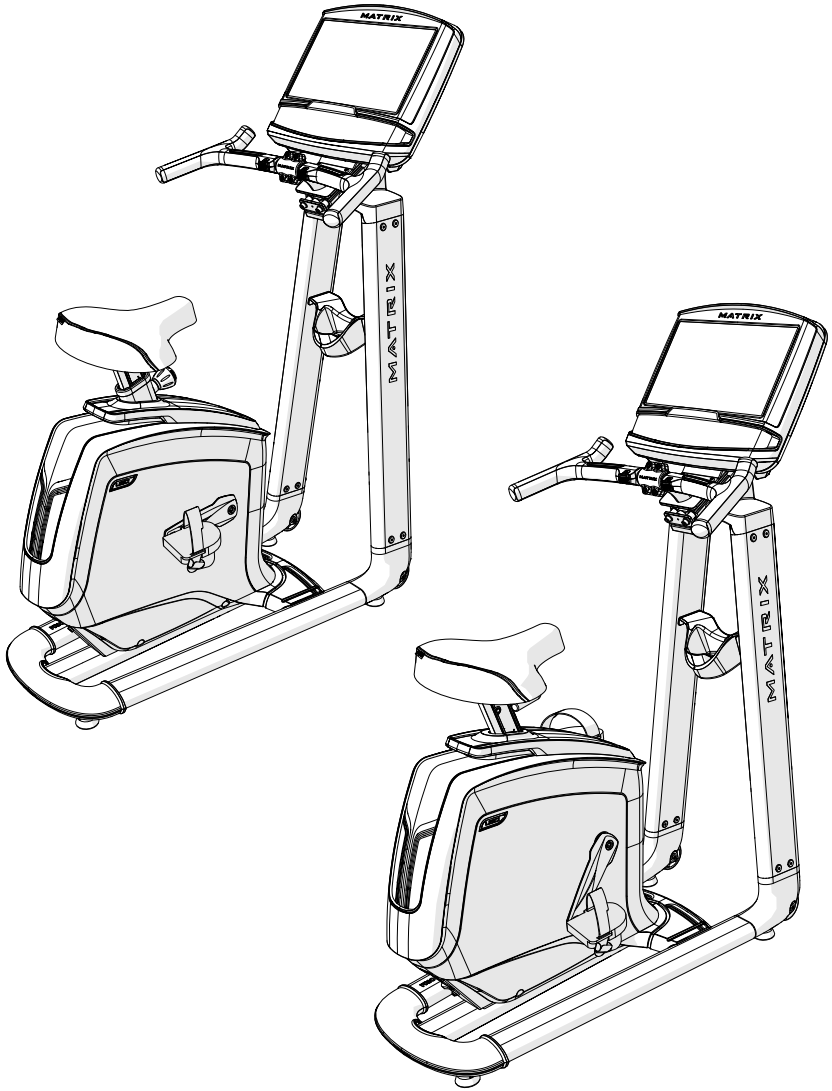

AJUSTE DEL ASIENTO

Para determinar cuál es la posición correcta del asiento, siéntese encima y coloque la zona de los metatarsos de los pies (junto a los dedos) sobre el centro de los pedales. Al llevar el pedal hasta la posición más lejana, las rodillas se deberían flexionar ligeramente. Debería ser capaz de pedalear sin tener que bloquear las rodillas (flexionándolas hasta el tope) ni de balancear el peso del cuerpo de un lado al otro.

NOTA: Le recomendamos que no se siente sobre el asiento mientras está ajustando su posición.

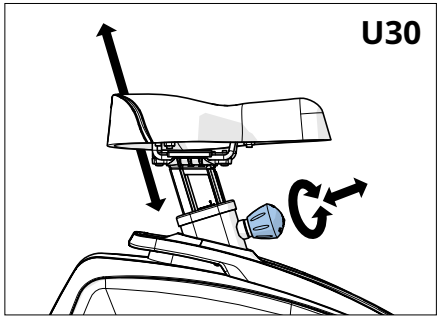

Para ajustarlo, afloje el control de ajuste haciéndolo girar dos medias vueltas en sentido contrario al de las agujas del reloj. Tire del control hacia fuera para desbloquear el pilar y ajústelo hacia abajo o arriba, hasta alcanzar la posición deseada. Para volver a bloquear el control, suéltelo. Gire el control en el sentido de las agujas del reloj hasta que quede apretado. Compruebe que el pilar del asiento esté bloqueado en su posición correcta antes de cada uso.

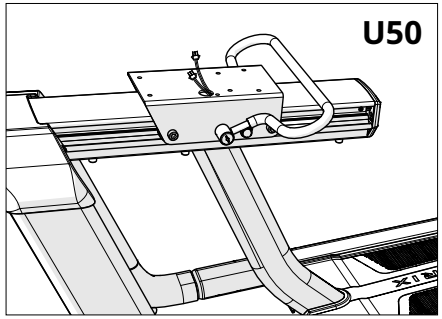

Para ajustarlo, levante y sostenga elevada la palanca de ajuste mientras desliza el pilar hacia arriba o abajo hasta alcanzar la posición deseada. Para volver a bloquear la palanca, suéltela. Compruebe que el pilar del asiento esté bloqueado en su posición correcta antes de cada uso.

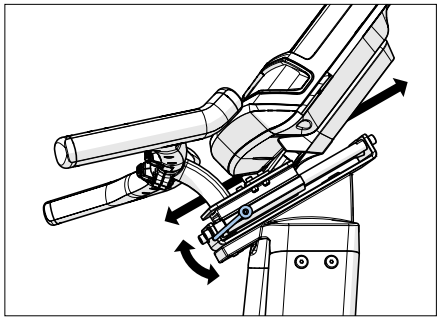

POSICIÓN DEL MANILLAR

Para ajustarlo, gire la palanca de ajuste hacia abajo y deslice el kit de la consola hasta una posición donde los asideros queden a una distancia cómoda para agarrarlos. Para bloquear el mecanismo, levante la palanca de ajuste hasta que quede apretada.

MATRIX

R30 U30
R50 U50

© 2016 Johnson Health Tech
Rev 1.3 A